TRITON® 20 years

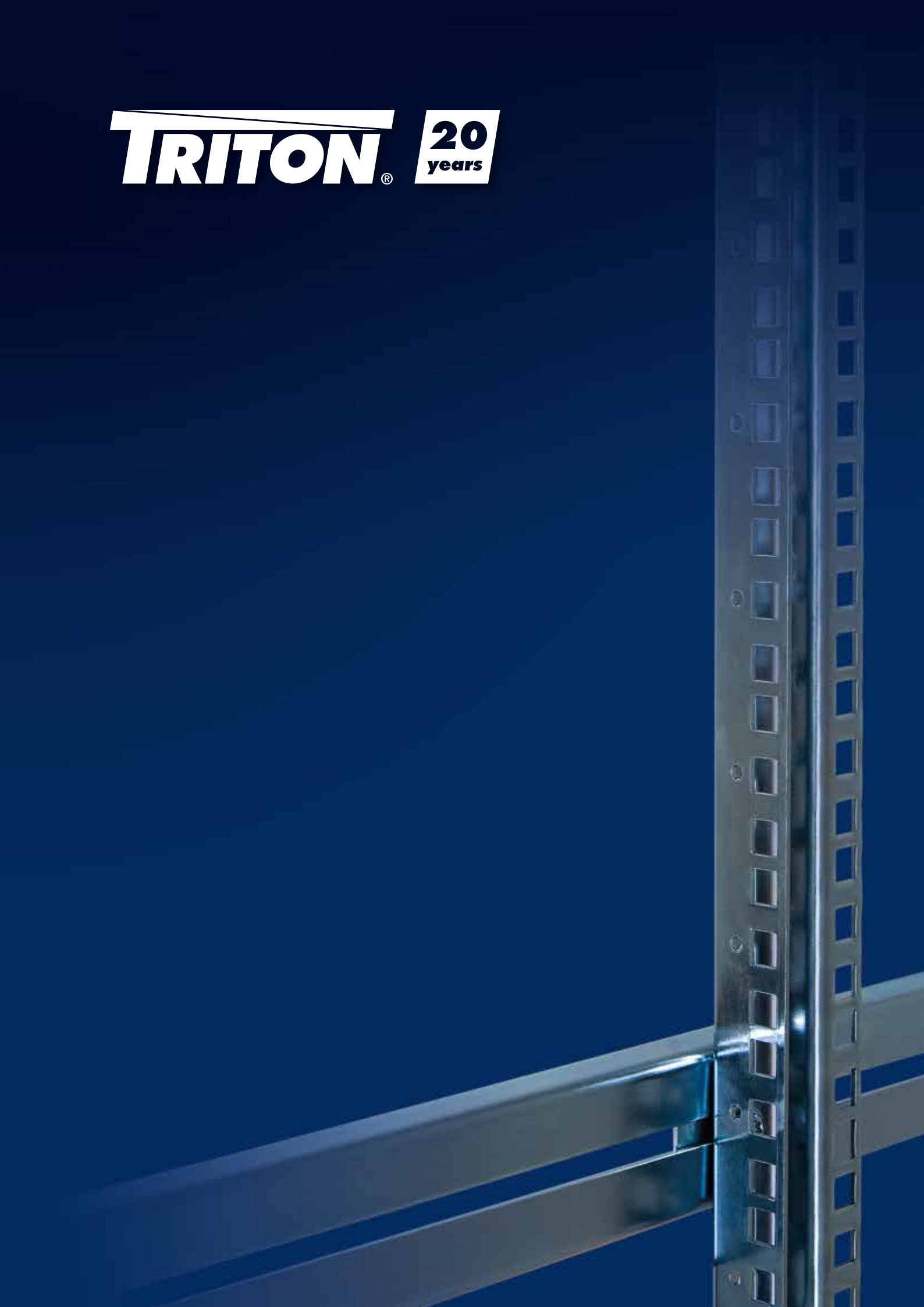

OBSAH

Historie, výroba – výrobní program **4**
Varianty produktů **10**
Datové rozvaděče **11**
Stojanové rozvaděče **13**
RMA – pro maximální uživatelský komfort 15
RZA – rozebiratelný 25
RDA – serverový s nosností 1300 kg 33
RDE – s IP54 a nosností 1300 kg 37
RIE – ochrana před škodlivými účinky vody a prachu (IP54) 41
RPE, RPA – pro průmyslové aplikace 45
ROA – s otočným vnitřním rámem 49
RSX – 19“ otevřené stojany 53
Datová centra **57**
Trocha teorie 59
Chlazení datových center 61
Rozvod napájení 62
RDA pro datová centra 63
Příslušenství 67
Teplá / studená ulička 71
Zdvojené podlahy 72
Reference 74
Nástěnné rozvaděče **81**
RBA – **nedělené**, klasika pro středně velké instalace 83
RBA – **dělené**, snadný přístup do zadní části 87
RUA – s odnímatelnými bočnicemi 93
RXA – koncepce „Flat-Pack“ 97
RKA – kompaktní rozvaděč 10“ a 19“ 101
RBA – **10“,** pro menší projekty 105
Speciální rozvaděče **109**
RCA – rozvaděč pod pracovní stůl 111
RFA – nástěnný serverový rozvaděč - **NOVINKA** 115
Swing – rozvaděč s výklopným rámem - **NOVINKA** 119
Příslušenství **123**
Aktivní chlazení 125
Vyvazovací systémy 133
Ostatní příslušenství 139
Technická podpora **158**
Konfigurátor produktů, značení **160**
Silové rozvaděče - **NOVINKA** **163**
SEF – silový rozvaděč systémový 165
SAC – silový rozvaděč s krytím IP 65 169
SBA, SFA – silový rozvaděč elektroměrový 173
SCA, SDA – silový rozvaděč instalační 177
Příslušenství pro silové rozvaděče 181
Značení silových rozvaděčů 185
Certifikace **186**
Balení, doprava, záruky **189**
Marketing - výstavy **190**
Předváděcí centrum Tritón **192**
Marketing - mobilní prezentace **193**
Vybavení šaten, kovový nábytek **194**

TRITON® 20 years

HISTORIE, VÝROBA – VÝROBNÍ PROGRAM

Společnost Tritón Pardubice, spol. s r.o. patří mezi světové představitele ve vývoji a výrobě 19“ datových a telekomunikačních rozvaděčů.

Historie firmy se začala psát v roce 1993 a v současné době sídlí na okraji Pardubic, ve Starém Mateřově, kde je vybudován moderní výrobní závod o rozloze 10tis. m².

Dlouhodobě je Tritón stálým a významným regionálním zaměstnavatelem a k dnešnímu dni má vice než 130 pracovníků.

2000 Tritón – Starý Mateřov

2011 Tritón – Starý Mateřov

2004 Tritón – Starý Mateřov

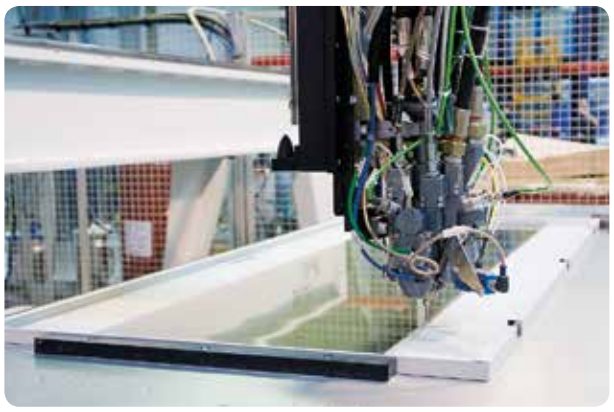

DM 403

VARIANTY PRODUKTŮ

VARIANTY VÝPLNÍ DVEŘÍ

Dveře s tvrzeným kouřovým sklem

Dveře s perforací

Celoplechové dveře

Speciální dveře

ZPŮSOB LEPENÍ VÝPLNĚ DVEŘÍ

Uvedli jsme do provozu plně automatizovanou linku lepení skel a těsnění. K nanášení polyuretanového lepidla používáme CNC systém, který se pohybuje ve třech osách a tryskou rovnoměrně nanáší směs. Nový profesionální způsob lepení podstatně zvyšuje pevnost spojení skla a plechového rámu dveří.

PERFOROVANÉ DVEŘE

Plechové dveře s perforací se používají pro podporu chlazení instalovaných zařízení. Vyrábíme je děrováním z jednoho kusu materiálu. To jim spolu s promyšlenou konstrukcí výztuh dává mimořádnou pevnost při současné prostupnosti vzduchu 80%.

Speciální dveře vhodné pro montáž standardních horizontálních ventilačních jednotek (pro většinu stojanových rozvaděčů)

Více informací naleznete v sekci Aktivní chlazení.

DVOUKŘÍDLÉ DVEŘE

Dveře s tvrzeným kouřovým sklem

Dveře s perforací

Celoplechové dveře

BAREVNOST ROZVADĚČŮ

ZÁKLADNÍ BARVY

Základní barvy jsou RAL 7035 (světle šedá) a RAL 9005 (černá). Po dohodě je možné použít jakoukoli barvu ze vzorníku RAL na různé části rozvaděče a tím vytvořit originální design v souladu s představami klienta nebo architekta.

Barva má dobrou odolnost vůči chemickému a mechanickému poškození.

Datové rozvaděče

STOJANOVÉ ROZVADĚČE

RMA	pro maximální uživatelský komfort - svařovaný rozvaděč s odnímatelními bočnicemi a zadním krytem, IP20	**15**
RZA	rozebíratelný rozvaděč svařované části spojené šrouby, IP20	**25**
RDA	s nosností 1300 kg svařovaný serverový rozvaděč s vysokou nosností, IP20	**33**
RDE	s vysokým krytím a nosností 1300 kg - svařovaný serverový rozvaděč, připravený pro instalaci klimatizací, IP54	**37**
RIE	ochrana před účinky prachu a vody - svařovaný rozvaděč s odnímatelnými kryty, připravený pro instalaci klimatizací, IP54	**41**
RPE, RPA	pro průmyslové aplikace - oddělené sekce pro obrazovku, klávesnici a vlastní počítač, RPA - IP20, RPE - IP54	**45**
ROA	s otočným vnitřním rámem - unikátní konstrukce rozvaděče osmihranného půdorysu, IP20	**49**
RSX	19“ otevřené stojany pro instalaci do chráněných prostor	**53**

NÁSTĚNNÉ ROZVADĚČE

RBA	**nedělené** klasika pro středně velké instalace	**83**
RBA	**dělené** snadný přístup do zadní části	**87**
RUA	s odnímatelnými bočnicemi	**93**
RXA	koncepce „Flat-Pack	**97**
RKA	**10“ a 19“** kompaktní rozvaděč 10“ a 19“	**101**
RBA	**10“** pro menší projekty	**105**

SPECIÁLNÍ ROZVADĚČE

RCA	Rozvaděč pod pracovní stůl	**111**
RFA	Nástěnný serverový rozvaděč	**115**
Swing	Stojanový rozvaděč s výklopným rámem	**119**

Stojanové rozvaděče

STOJANOVÉ ROZVADĚČE – PŘEHLED

RMA
pro maximální uživatelský komfort - svařovaný rozvaděč s odnímatelními bočnicemi a zadním krytem, IP20 **15**

RZA
rozebíratelný rozvaděč svařované části spojené šrouby, IP20 **25**

RDA
s nosností 1300 kg svařovaný serverový rozvaděč s vysokou nosností, IP20 **33**

RDE
s vysokým krytím a nosností 1300 kg - svařovaný serverový rozvaděč, připravený pro instalaci klimatizací, IP54 **37**

RIE
ochrana před účinky prachu a vody - svařovaný rozvaděč s odnímatelnými kryty, připravený pro instalaci klimatizací, IP54 **41**

RPE, RPA
pro průmyslové aplikace - oddělené sekce pro obrazovku, klávesnici a vlastní počítač, RPA - IP20, RPE - IP54 **45**

ROA
s otočným vnitřním rámem - unikátní konstrukce rozvaděče osmihranného půdorysu, IP20 **49**

RSX
19“ otevřené stojany pro instalaci do chráněných prostor **53**

RMA

Univerzální rozvaděč pro datové a telekomunikační účely. Dostatečná nosnost pro běžné aplikace, velký výběr rozměrů a variant spolu se širokou škálou doplňků a dokonalým zpracováním všech detailů z něj dělají nejprodávanější stojanový rozvaděč v naší nabídce.

VYSOKÁ PEVNOST KONSTRUKCE

RMA má robustní svařovanou konstrukci. Vysoká kvalita zpracování a nejnovější technologie zajišťují skvělý vzhled rozvaděče.

FLEXIBILNÍ OTEVÍRÁNÍ DVEŘÍ

Vlastní systém pantů umožňuje otvírání dveří pod úhlem téměř 180°. Dveře lze snadno demontovat a přestavět na otevírání na opačnou stranu.

KLIKY TRITON

Po několik let již Tritón vyrábí své vlastní kliky pro stojanové rozvaděče.
Patent: PUV 2009-22086.

NASTAVITELNÉ VERTIKÁLNÍ LIŠTY

19" vertikální lišty mohou být plynule nastaveny v libovolné hloubce rozvaděče. To usnadňuje montáž zařízení i organizaci propojovacích kabelů.

ODNÍMATELNÉ BOČNICE A ZADNÍ KRYT

RMA je rozvaděč se svařovaným skeletem a odnímatelnými bočnicemi. Ty jsou stejně jako zadní kryt ke skeletu uchyceny zámky, standardně s jednotným klíčem.

DVEŘE PRO VENTILAČNÍ JEDNOTKY

U tohoto typu rozvaděče je možno objednat speciální plechové dveře s přípravou pro montáž ventilačních jednotek RAx-CH-X0x--X3. Více informací naleznete v sekci Aktivní chlazení.

DETAIL ÚCHYTU ODNÍMATELNÉ ZADNÍ STĚNY ROZVADĚČE

DETAIL ZÁMKU ODNÍMATELNÉ BOČNICE

VYLAMOVACÍ ZÁSLEPKY

Kabelové vstupy v zadní části rozvaděče jsou zakryty vylamovacími záslepkami. Proti pronikání prachu je možné kabely v otvoru utěsnit záslepkou s kartáčem. K ochraně kabelů před poškozením slouží plastový rámeček (obojí je součástí příbalu rozvaděče).

OTVOR PRO VENTILAČNÍ JEDNOTKU

Rozměrný otvor krytý vylamovací záslepkou umožňuje montáž a demontáž ventilační jednotky Tritón zvenku rozvaděče bez nutnosti použití šroubů.

ZADNÍ STRANA ROZVADĚČE

Na zadní stěně rozvaděče jsou dva kabelové vstupy kryté vylamovacími záslepkami. Jeden je u horního a druhý u spodního okraje krytu. Další kabelové vstupy jsou na stropě a v základně rozvaděče.

KOLEČKA, NIVELAČNÍ NOŽIČKY

Příprava pro montáž koleček a nivelačních nožiček.

PERFORACE SKELETU

Rozvaděče RMA mají perforovaný skelet pro zajištění přístupu chladícího vzduchu k instalovaným technologiím. Chlazení je možno podpořit instalací ventilačních jednotek.

ZEMNĚNÍ

Všechny oddělitelné části jsou vzájemně propojeny a uzemněny dle požadavků příslušné normy.

FLEX FRAME

(platí pro šíři rozvaděče 800 mm)
Systém umožňuje instalaci posuvných vertikálních lišt v rozponu 19", 21" a 23", přesně podle požadavků instalovaných zařízení.

RMA 800 x 1000 mm

STŘEDOVÝ PÁR VERTIKÁLNÍCH LIŠT

U rozvaděčů hlubších než 800mm dodáváme již v základní výbavě třetí pár vertikálních lišt pro montáž technologie. Díky svému otevřenému profilu neomezují instalaci hlubších zařízení.

RMA 800 x 800 mm dvoubox

RMA 800 x 800 mm

RŮZNÉ VARIANTY ROZVADĚČE RMA

- plný sortiment na vyžádání - kontaktujte svého dodavatele.

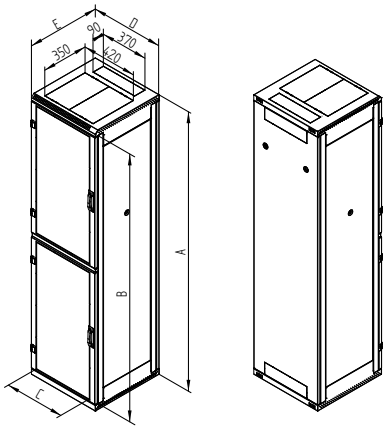

RMA 600 x 800 mm

RMA 800 x 800 mm

RMA 42U - Dvoubox (21U + 22U)

TYP	A	B	C	D	E	Otvorů pro ventilaci*	Hmotnost brutto (kg)	Hmotnost netto (kg)	Maximální doporučené zatížení (kg)
	(mm)								
RMA-42-A66-CAX-A12BAA	1970	1868	487	600	600	2	84,90	77,80	400
RMA-42-A68-CAX-A12BAA	1970	1868	487	600	800	2	97,50	89,20	
RMA-42-A69-CAX-A12BAA	1970	1868	487	600	900	2	104,80	94,60	
RMA-42-A61-CAX-A12BAA	1970	1868	487	600	1000	2	111,90	101,10	
RMA-42-A86-CAX-A12BAA	1970	1868	687	800	600	2	100,00	91,30	
RMA-42-A88-CAX-A12BAA	1970	1868	687	800	800	2	114,10	104,50	
RMA-42-A89-CAX-A12BAA	1970	1868	687	800	900	2	126,00	113,10	
RMA-42-A81-CAX-A12BAA	1970	1868	687	800	1000	2	133,90	120,50	

RMA 45U - Dvoubox (22U + 22U)

TYP	A	B	C	D	E	Otvorů pro ventilaci*	Hmotnost brutto (kg)	Hmotnost netto (kg)	Maximální doporučené zatížení (kg)
	(mm)								
RMA-45-A66-CAX-A12BAA	2105	2003	487	600	600	2	89,10	82,00	400
RMA-45-A68-CAX-A12BAA	2105	2003	487	600	800	2	103,40	95,00	
RMA-45-A69-CAX-A12BAA	2105	2003	487	600	900	2	110,90	100,70	
RMA-45-A61-CAX-A12BAA	2105	2003	487	600	1000	2	116,20	105,40	
RMA-45-A86-CAX-A12BAA	2105	2003	687	800	600	2	105,50	96,80	
RMA-45-A88-CAX-A12BAA	2105	2003	687	800	800	2	120,80	110,90	
RMA-45-A89-CAX-A12BAA	2105	2003	687	800	900	2	130,40	117,40	
RMA-45-A81-CAX-A12BAA	2105	2003	687	800	1000	2	137,30	124,10	

* Celoplechové dveře s přípravou pro montáž ventilačních jednotek

RMA 600 x 600

TYP	A	B	C	D	E	Otvorů pro ventilaci*	Hmotnost brutto (kg)	Hmotnost netto (kg)	Maximální doporučené zatížení (kg)
	(mm)								
RMA-15-A66-CAX-A1	770	668	487	600	600	1	40,3	33,5	300
RMA-18-A66-CAX-A1	900	798	487	600	600	1	44,1	37,3	
RMA-22-A66-CAX-A1	1080	978	487	600	600	2	49,3	42,5	
RMA-27-A66-CAX-A1	1300	1198	487	600	600	2	58,3	51,4	400
RMA-32-A66-CAX-A1	1525	1423	487	600	600	3	65,1	58,1	
RMA-37-A66-CAX-A1	1750	1648	487	600	600	3	72,2	65,0	
RMA-42-A66-CAX-A1	1970	1868	487	600	600	3	78,8	71,7	
RMA-45-A66-CAX-A1	2105	2003	487	600	600	3	83,0	75,8	
RMA-47-A66-CAX-A1	2194	2092	487	600	600	3	85,6	78,4	

RMA 600 x 800

TYP	A	B	C	D	E	Otvorů pro ventilaci*	Hmotnost brutto (kg)	Hmotnost netto (kg)	Maximální doporučené zatížení (kg)
	(mm)								
RMA-15-A68-CAX-A1	770	668	487	600	800	1	46,1	39,1	300
RMA-18-A68-CAX-A1	900	798	487	600	800	1	50,4	43,3	
RMA-22-A68-CAX-A1	1080	978	487	600	800	2	56,1	49,1	
RMA-27-A68-CAX-A1	1300	1198	487	600	800	2	66,1	58,9	400
RMA-32-A68-CAX-A1	1525	1423	487	600	800	3	73,7	66,4	
RMA-37-A68-CAX-A1	1750	1648	487	600	800	3	81,5	74,1	
RMA-42-A68-CAX-A1	1970	1868	487	600	800	3	88,9	81,5	
RMA-45-A68-CAX-A1	2105	2003	487	600	800	3	93,5	86,0	
RMA-47-A68-CAX-A1	2194	2092	487	600	800	3	96,4	88,9	

RMA 600 x 900

TYP	A	B	C	D	E	Otvorů pro ventilaci*	Hmotnost brutto (kg)	Hmotnost netto (kg)	Maximální doporučené zatížení (kg)
	(mm)								
RMA-15-A69-CAX-A1	770	668	487	600	900	1	49,7	42,9	300
RMA-18-A69-CAX-A1	900	798	487	600	900	1	54,4	47,5	
RMA-22-A69-CAX-A1	1080	978	487	600	900	2	60,8	53,8	
RMA-27-A69-CAX-A1	1300	1198	487	600	900	2	72,7	65,6	400
RMA-32-A69-CAX-A1	1525	1423	487	600	900	3	81,1	73,9	
RMA-37-A69-CAX-A1	1750	1648	487	600	900	3	89,7	82,5	
RMA-42-A69-CAX-A1	1970	1868	487	600	900	3	98,0	90,8	
RMA-45-A69-CAX-A1	2105	2003	487	600	900	3	103,1	98,5	
RMA-47-A69-CAX-A1	2194	2092	487	600	900	3	106,8	99,5	

RMA 600 x 1000

TYP	A	B	C	D	E	Otvorů pro ventilaci*	Hmotnost brutto (kg)	Hmotnost netto (kg)	Maximální doporučené zatížení (kg)
	(mm)								
RMA-15-A61-CAX-A1	770	668	487	600	1000	1	52,5	45,6	300
RMA-18-A61-CAX-A1	900	798	487	600	1000	1	57,5	50,5	
RMA-22-A61-CAX-A1	1080	978	487	600	1000	2	64,1	57,1	
RMA-27-A61-CAX-A1	1300	1198	487	600	1000	2	76,4	69,2	400
RMA-32-A61-CAX-A1	1525	1423	487	600	1000	3	85,2	78,0	
RMA-37-A61-CAX-A1	1750	1648	487	600	1000	3	94,3	86,9	
RMA-42-A61-CAX-A1	1970	1868	487	600	1000	3	102,9	95,6	
RMA-45-A61-CAX-A1	2105	2003	487	600	1000	3	108,3	100,9	
RMA-47-A61-CAX-A1	2194	2092	487	600	1000	3	111,8	104,4	

RMA 600 x 1100

TYP	A	B	C	D	E	Otvorů pro ventilaci*	Hmotnost brutto (kg)	Hmotnost netto (kg)	Maximální doporučené zatížení (kg)
	(mm)								
RMA-15-A60-CAX-A1	770	668	487	600	1100	1	61,0	49,5	300
RMA-18-A60-CAX-A1	900	798	487	600	1100	1	67,6	54,7	
RMA-22-A60-CAX-A1	1080	978	487	600	1100	2	74,8	61,9	
RMA-27-A60-CAX-A1	1300	1198	487	600	1100	2	84,0	70,9	400
RMA-32-A60-CAX-A1	1525	1423	487	600	1100	3	93,0	79,9	
RMA-37-A60-CAX-A1	1750	1648	487	600	1100	3	102,2	89,0	
RMA-42-A60-CAX-A1	1970	1868	487	600	1100	3	111,1	97,8	
RMA-45-A60-CAX-A1	2105	2003	487	600	1100	3	116,6	103,3	
RMA-47-A60-CAX-A1	2194	2092	487	600	1100	3	119,8	106,5	

RMA 600 x 1200

TYP	A	B	C	D	E	Otvorů pro ventilaci*	Hmotnost brutto (kg)	Hmotnost netto (kg)	Maximální doporučené zatížení (kg)
	(mm)								
RMA-15-A62-CAX-A1	770	668	487	600	1200	1	64,0	52,4	300
RMA-18-A62-CAX-A1	900	798	487	600	1200	1	69,4	57,8	
RMA-22-A62-CAX-A1	1080	978	487	600	1200	2	76,9	65,3	
RMA-27-A62-CAX-A1	1300	1198	487	600	1200	2	86,4	74,6	400
RMA-32-A62-CAX-A1	1525	1423	487	600	1200	3	95,8	84,0	
RMA-37-A62-CAX-A1	1750	1648	487	600	1200	3	103,5	91,5	
RMA-42-A62-CAX-A1	1970	1868	487	600	1200	3	114,7	102,7	
RMA-45-A62-CAX-A1	2105	2003	487	600	1200	3	120,3	108,3	
RMA-47-A62-CAX-A1	2194	2092	487	600	1200	3	123,7	111,7	

* Celoplechové dveře s přípravou pro montáž ventilačních jednotek

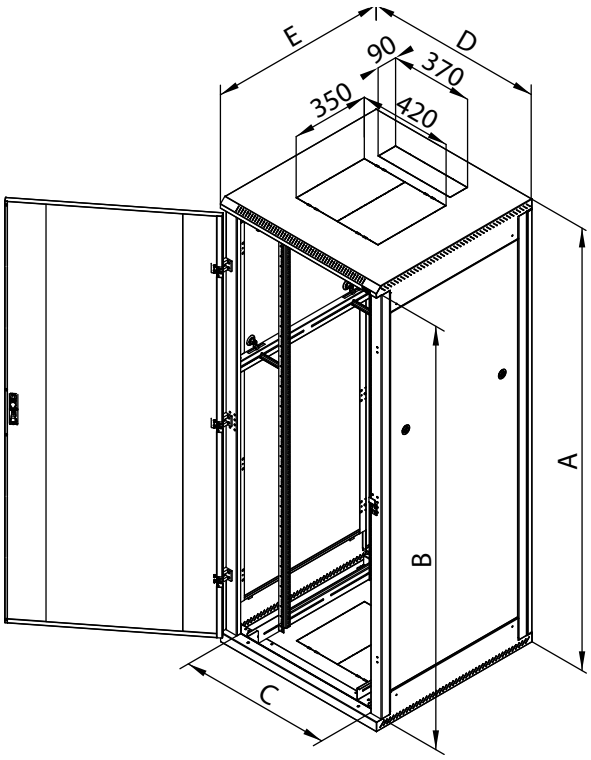

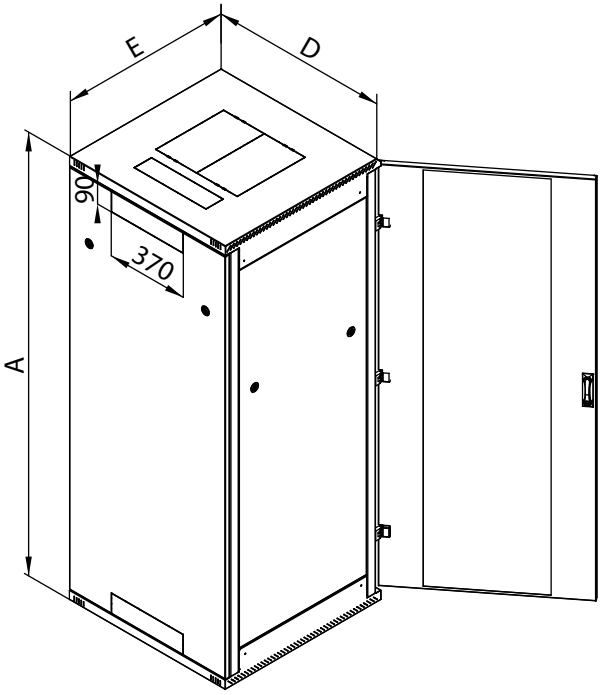

RMA 800 x 600

TYP	A	B	C	D	E	Otvorů pro ventilaci*	Hmotnost brutto (kg)	Hmotnost netto (kg)	Maximální doporučené zatížení (kg)
	(mm)								
RMA-15-A86-CAX-A1	770	668	687	800	600	1	50,8	40,7	300
RMA-18-A86-CAX-A1	900	798	687	800	600	1	55,1	44,9	
RMA-22-A86-CAX-A1	1080	978	687	800	600	2	60,9	50,6	
RMA-27-A86-CAX-A1	1300	1198	687	800	600	2	70,5	60,1	400
RMA-32-A86-CAX-A1	1525	1423	687	800	600	3	78,2	67,7	
RMA-37-A86-CAX-A1	1750	1648	687	800	600	3	86,0	75,3	
RMA-42-A86-CAX-A1	1970	1868	687	800	600	3	93,5	82,8	
RMA-45-A86-CAX-A1	2105	2003	687	800	600	3	98,0	87,3	
RMA-47-A86-CAX-A1	2194	2092	687	800	600	3	101,0	90,2	

RMA 800 x 800

TYP	A	B	C	D	E	Otvorů pro ventilaci*	Hmotnost brutto (kg)	Hmotnost netto (kg)	Maximální doporučené zatížení (kg)
	(mm)								
RMA-15-A88-CAX-A1	770	668	687	800	800	1	58,5	48,3	300
RMA-18-A88-CAX-A1	900	798	687	800	800	1	63,2	53,0	
RMA-22-A88-CAX-A1	1080	978	687	800	800	2	69,6	59,3	
RMA-27-A88-CAX-A1	1300	1198	687	800	800	2	80,3	69,9	400
RMA-32-A88-CAX-A1	1525	1423	687	800	800	3	88,6	78,2	
RMA-37-A88-CAX-A1	1750	1648	687	800	800	3	97,2	86,6	
RMA-42-A88-CAX-A1	1970	1868	687	800	800	3	105,4	94,7	
RMA-45-A88-CAX-A1	2105	2003	687	800	800	3	110,4	99,7	
RMA-47-A88-CAX-A1	2194	2092	687	800	800	3	113,7	103,0	

RMA 800 x 900

TYP	A	B	C	D	E	Otvorů pro ventilaci*	Hmotnost brutto (kg)	Hmotnost netto (kg)	Maximální doporučené zatížení (kg)
	(mm)								
RMA-15-A89-CAX-A1	770	668	687	800	900	1	63,1	52,7	300
RMA-18-A89-CAX-A1	900	798	687	800	900	1	68,2	57,8	
RMA-22-A89-CAX-A1	1080	978	687	800	900	2	75,2	64,7	
RMA-27-A89-CAX-A1	1300	1198	687	800	900	2	87,6	77,0	400
RMA-32-A89-CAX-A1	1525	1423	687	800	900	3	96,9	86,2	
RMA-37-A89-CAX-A1	1750	1648	687	800	900	3	106,3	95,5	
RMA-42-A89-CAX-A1	1970	1868	687	800	900	3	115,4	104,5	
RMA-45-A89-CAX-A1	2105	2003	687	800	900	3	121,0	110,0	
RMA-47-A89-CAX-A1	2194	2092	687	800	900	3	124,9	113,9	

RMA 800 x 1000

TYP	A	B	C	D	E	Otvorů pro ventilaci*	Hmotnost brutto (kg)	Hmotnost netto (kg)	Maximální doporučené zatížení (kg)
	(mm)								
RMA-15-A81-CAX-A1	770	668	687	800	1000	1	66,3	55,9	300
RMA-18-A81-CAX-A1	900	798	687	800	1000	1	71,7	61,2	
RMA-22-A81-CAX-A1	1080	978	687	800	1000	2	78,9	68,4	
RMA-27-A81-CAX-A1	1300	1198	687	800	1000	2	91,9	81,2	400
RMA-32-A81-CAX-A1	1525	1423	687	800	1000	3	101,5	90,8	
RMA-37-A81-CAX-A1	1750	1648	687	800	1000	3	111,3	100,4	
RMA-42-A81-CAX-A1	1970	1868	687	800	1000	3	120,9	110,0	
RMA-45-A81-CAX-A1	2105	2003	687	800	1000	3	126,6	115,6	
RMA-47-A81-CAX-A1	2194	2092	687	800	1000	3	130,5	119,5	

RMA 800 x 1100

TYP	A	B	C	D	E	Otvorů pro ventilaci*	Hmotnost brutto (kg)	Hmotnost netto (kg)	Maximální doporučené zatížení (kg)
	(mm)								
RMA-15-A80-CAX-A1	770	668	687	800	1100	1	77,6	63,8	300
RMA-18-A80-CAX-A1	900	798	687	800	1100	1	83,4	69,5	
RMA-22-A80-CAX-A1	1080	978	687	800	1100	2	91,2	77,3	
RMA-27-A80-CAX-A1	1300	1198	687	800	1100	2	100,9	86,9	400
RMA-32-A80-CAX-A1	1525	1423	687	800	1100	3	110,8	96,7	
RMA-37-A80-CAX-A1	1750	1648	687	800	1100	3	120,8	106,5	
RMA-42-A80-CAX-A1	1970	1868	687	800	1100	3	130,5	116,1	
RMA-45-A80-CAX-A1	2105	2003	687	800	1100	3	136,4	122,0	
RMA-47-A80-CAX-A1	2194	2092	687	800	1100	3	140,0	125,6	

RMA 800 x 1200

TYP	A	B	C	D	E	Otvorů pro ventilaci*	Hmotnost brutto (kg)	Hmotnost netto (kg)	Maximální doporučené zatížení (kg)
	(mm)								
RMA-15-A82-CAX-A1	770	668	687	800	1200	1	81,3	67,5	300
RMA-18-A82-CAX-A1	900	798	687	800	1200	1	86,8	73,0	
RMA-22-A82-CAX-A1	1080	978	687	800	1200	2	95,2	81,3	
RMA-27-A82-CAX-A1	1300	1198	687	800	1200	2	105,3	91,3	400
RMA-32-A82-CAX-A1	1525	1423	687	800	1200	3	115,5	101,4	
RMA-37-A82-CAX-A1	1750	1648	687	800	1200	3	123,9	109,7	
RMA-42-A82-CAX-A1	1970	1868	687	800	1200	3	136,0	121,6	
RMA-45-A82-CAX-A1	2105	2003	687	800	1200	3	142,1	127,7	
RMA-47-A82-CAX-A1	2194	2092	687	800	1200	3	145,8	131,4	

* Celoplechové dveře s přípravou pro montáž ventilačních jednotek.

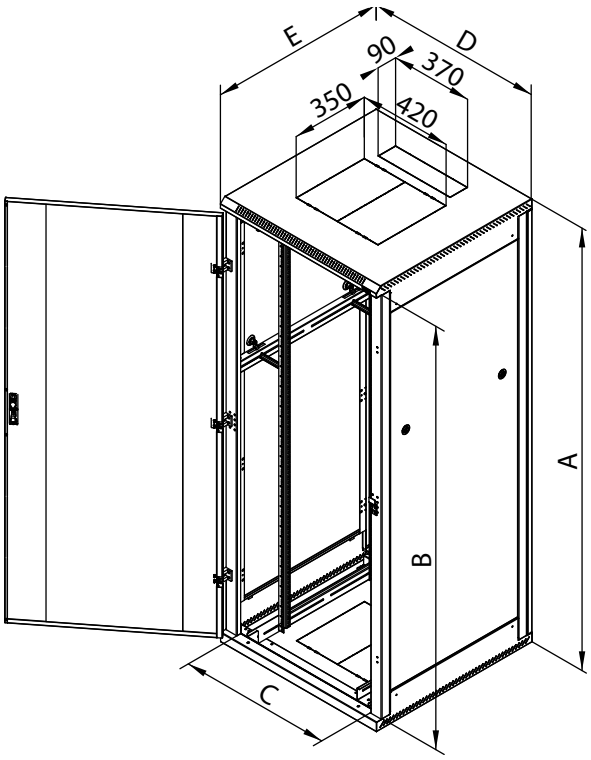

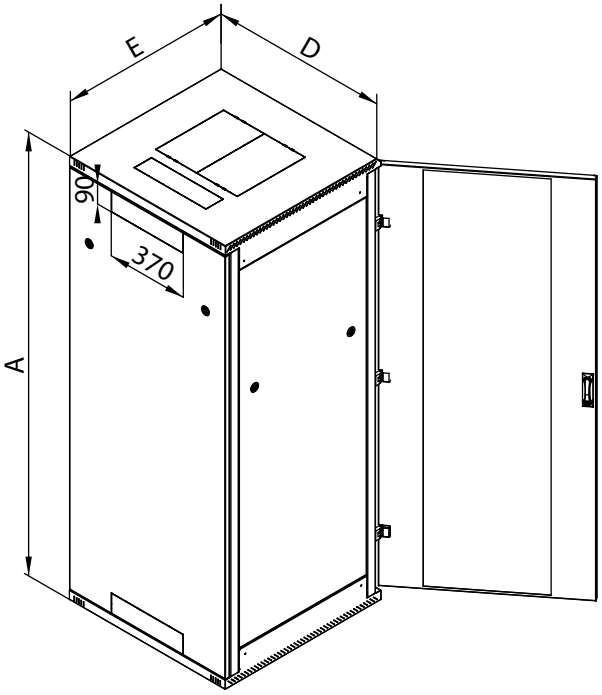

STOJANOVÝ ROZVADĚČ RMA

POPIS, ÚČEL POUŽITÍ

- 19" stojanový rozvaděč s krytím IP20
- Součástí rozvaděče jsou 4 posuvné vertikální lišty k instalaci zařízení (6 lišt pro rozvaděče hlubší než 800 mm).
- Konstrukce rozvaděče:
  – Ocelový svařovaný skelet s odnímatelnými krycími panely
  – Dveře jednokřídlé nebo dvoukřídlé ve variantách celoplechové, perforované (80% prostupnost) nebo prosklené s bezpečnostním tvrzeným sklem 4mm. Mohou být na přední i zadní straně rozvaděče.
- Dovolené zatížení jednotlivých dveří je max. 20 kg.
- Minimální tloušťka povrchové úpravy je 65 µm.
- Tyto rozvaděče jsou určeny k instalaci datových a telekomunikačních zařízení a jejich distribučních systémů.
- Rám rozvaděče a všechny oddělitelné části (boční a zadní kryty, dveře…) jsou propojeny pomocí zemnících kabelů, které musí být důkladně připevněny a zasunuty do konektorů po celou dobu užívání rozvaděče.
- Na spodní části rozvaděče je umístěn šroub M8 jako hlavní zemnící bod.
- Kabelové vstupy kryté vylamovacími záslepkami jsou umístěny v horní a ve spodní části rozvaděče.

PODMÍNKY PROVOZU

- Provozní prostředí:
  – Kancelářské
  – Rozvaděč není určen pro venkovní instalace a pro instalace v prostředí, které může negativně ovlivnit funkčnost rozvaděče a instalovaného zařízení (například prostředí s nebezpečím výbuchu nebo vlhké a mokré prostředí)
- Nutné chránit před:
  – Mechanickým poškozením
  – Nesprávnou manipulací
  – Jiným použitím, než ke kterému je rozvaděč určen
- Nesprávná manipulace je zejména:
  – Přetěžování (překročení maximální doporučené nosnosti)
  – Instalace zařízení, která mohou negativně ovlivnit provoz a funkci rozvaděče nebo instalovaného vybavení
  – Zasahování do konstrukce a designu rozvaděče

MONTÁŽ ROZVADĚČE

- Pro zajištění max. doporučené nosnosti je nezbytné, aby bylo zatížení rovnoměrně rozloženo.
- Rozvaděč je nutno umístit na rovné podlaze a případné drobné nerovnosti vyrovnají nivelační nožičky.
- V případě, že kabely vedou skrz některý z kabelových vstupů, je možné ho utěsnit proti pronikání prachu pomocí záslepky s kartáčem a vybavit plastovým ochranným rámečkem (obojí je součástí příbalu rozvaděče).

OCHRANA PROSTŘEDÍ

- Všechny části jsou vyrobeny z recyklovatelných materiálů a po vyřazení rozvaděče je nezbytné s nimi naložit podle platných předpisů.

OSVĚDČENÍ A SHODA

- Tento výrobek je certifikován ITI TÜV, certifikát číslo 06.140.501/r1, ze dne 3. 1. 2013 a plně odpovídá ČSN EN 62208 ed.2:2012(EN 62208:2011).

RZA

Velký rozvaděč a úzké dveře místnosti - to je přesně situace, kterou řeší konstrukce rozvaděče RZA. Díky robustní konstrukci jednotlivých částí a promyšlenému způsobu spojování Tap-Tide šrouby zůstala zachována vysoká nosnost a především stabilita stejná, jako u svařované verze.

VYSOKÁ PEVNOST KONSTRUKCE

RZA má robustní šroubovanou konstrukci. Vysoká kvalita zpracování a nejnovější technologie zajišťují skvělý vzhled rozvaděče.

VYLAMOVACÍ ZÁSLEPKY

Kabelové vstupy (370 x 90 mm) v zadní části rozvaděče jsou zakryty vylamovacími záslepkami. Kabely je možné v otvoru utěsnit záslepkou s kartáčem proti pronikání prachu, popř. pouze lemovat plastovým ochranným rámečkem (oba jsou součástí příbalu rozvaděče).
Rozměrný otvor ve stropě krytý vylamovací záslepkou umožňuje montáž a demontáž ventilační jednotky Tritón zvenku rozvaděče bez nutnosti použití šroubů.

RZA 800 x 800 mm

FLEXIBILNÍ OTEVÍRÁNÍ DVEŘÍ

Vlastní systém pantů umožňuje otvírání dveří pod úhlem téměř 180°. Dveře lze snadno demontovat a přestavět na otevírání na opačnou stranu.

KLIKY TRITON

Po několik let již Tritón vyrábí své vlastní kliky pro stojanové rozvaděče.
PATENT: PUV 2009-22086

FLEX FRAME

(platí pro šíři rozvaděče 800 mm).
Systém umožňuje instalaci posuvných vertikálních lišt v rozponu 19", 21" a 23", přesně podle požadavků instalovaných zařízení.

ODNÍMATELNÉ BOČNICE A ZADNÍ KRYT

RZA je rozvaděč se šroubovaným skeletem a odnímatelnými bočnicemi. Ty jsou stejně jako zadní kryt ke skeletu uchyceny zámky, standardně s jednotným klíčem.

ROZEBÍRATELNOST

Jednotlivé díly RZA jsou spojeny systémem šroubových spojů do kompaktního celku se stejnou nosností, jako má svařovaný rozvaděč. Většina částí je spojena závitotvornými šrouby technologie Tap-Tite. To zajišťuje vysokou pevnost šroubovaného spoje i po několika rozebráních. Výrobek je dodáván ve smontovaném stavu a jeho přemístění do těžko přístupných míst je možné po částečném nebo úplném rozebrání.

KOLEČKA, NIVELAČNÍ NOŽIČKY

Příprava pro montáž koleček a nivelačních nožiček.

DVEŘE PRO VENTILAČNÍ JEDNOTKY

U tohoto typu rozvaděče je možno objednat speciální plechové dveře s přípravou pro montáž ventilačních jednotek RAx-CH-X0x--X3. Více informací naleznete v sekci „Aktivní chlazení“.

RZA 600 x 600

TYP	A	B	C	D	E	Otvorů pro ventilaci*	Hmotnost brutto (kg)	Hmotnost netto (kg)	Maximální doporučené zatížení (kg)
	(mm)								
RZA-15-A66-CAX-A1	770	668	487	600	600	1	42,5	35,7	300
RZA-18-A66-CAX-A1	900	798	487	600	600	1	46,3	39,5	
RZA-22-A66-CAX-A1	1080	978	487	600	600	2	51,5	44,6	
RZA-27-A66-CAX-A1	1300	1198	487	600	600	2	59,8	52,8	400
RZA-32-A66-CAX-A1	1525	1423	487	600	600	3	66,6	59,6	
RZA-37-A66-CAX-A1	1750	1648	487	600	600	3	73,7	66,5	
RZA-42-A66-CAX-A1	1970	1868	487	600	600	3	80,3	73,2	
RZA-45-A66-CAX-A1	2105	2003	487	600	600	3	84,4	77,3	
RZA-47-A66-CAX-A1	2194	2092	487	600	600	3	87,0	79,9	

RZA 600 x 800

TYP	A	B	C	D	E	Otvorů pro ventilaci*	Hmotnost brutto (kg)	Hmotnost netto (kg)	Maximální doporučené zatížení (kg)
	(mm)								
RZA-15-A68-CAX-A1	770	668	487	600	800	1	48,5	41,5	300
RZA-18-A68-CAX-A1	900	798	487	600	800	1	52,8	45,7	
RZA-22-A68-CAX-A1	1080	978	487	600	800	2	58,5	51,5	
RZA-27-A68-CAX-A1	1300	1198	487	600	800	2	67,6	60,4	400
RZA-32-A68-CAX-A1	1525	1423	487	600	800	3	75,2	67,9	
RZA-37-A68-CAX-A1	1750	1648	487	600	800	3	83,0	75,6	
RZA-42-A68-CAX-A1	1970	1868	487	600	800	3	90,4	83,0	
RZA-45-A68-CAX-A1	2105	2003	487	600	800	3	95,0	87,5	
RZA-47-A68-CAX-A1	2194	2092	487	600	800	3	97,9	90,5	

RZA 600 x 900

TYP	A	B	C	D	E	Otvorů pro ventilaci*	Hmotnost brutto (kg)	Hmotnost netto (kg)	Maximální doporučené zatížení (kg)
	(mm)								
RZA-15-A69-CAX-A1	770	668	487	600	900	1	52,3	45,4	300
RZA-18-A69-CAX-A1	900	798	487	600	900	1	57,0	50,1	
RZA-22-A69-CAX-A1	1080	978	487	600	900	2	63,3	56,4	
RZA-27-A69-CAX-A1	1300	1198	487	600	900	2	74,1	67,0	400
RZA-32-A69-CAX-A1	1525	1423	487	600	900	3	82,6	75,5	
RZA-37-A69-CAX-A1	1750	1648	487	600	900	3	91,3	84,0	
RZA-42-A69-CAX-A1	1970	1868	487	600	900	3	99,5	92,3	
RZA-45-A69-CAX-A1	2105	2003	487	600	900	3	104,6	97,4	
RZA-47-A69-CAX-A1	2194	2092	487	600	900	3	108,2	100,9	

RZA 600 x 1000

TYP	A	B	C	D	E	Otvorů pro ventilaci*	Hmotnost brutto (kg)	Hmotnost netto (kg)	Maximální doporučené zatížení (kg)
	(mm)								
RZA-15-A61-CAX-A1	770	668	487	600	1000	1	55,2	48,3	300
RZA-18-A61-CAX-A1	900	798	487	600	1000	1	60,1	53,2	
RZA-22-A61-CAX-A1	1080	978	487	600	1000	2	66,8	59,8	
RZA-27-A61-CAX-A1	1300	1198	487	600	1000	2	77,9	70,8	400
RZA-32-A61-CAX-A1	1525	1423	487	600	1000	3	86,8	79,6	
RZA-37-A61-CAX-A1	1750	1648	487	600	1000	3	95,8	88,5	
RZA-42-A61-CAX-A1	1970	1868	487	600	1000	3	104,5	97,1	
RZA-45-A61-CAX-A1	2105	2003	487	600	1000	3	109,8	102,5	
RZA-47-A61-CAX-A1	2194	2092	487	600	1000	3	113,4	106,0	

RZA 600 x 1100

TYP	A	B	C	D	E	Otvorů pro ventilaci*	Hmotnost brutto (kg)	Hmotnost netto (kg)	Maximální doporučené zatížení (kg)
	(mm)								
RZA-15-A60-CAX-A1	770	668	487	600	1100	1	61,0	49,5	300
RZA-18-A60-CAX-A1	900	798	487	600	1100	1	67,6	54,7	
RZA-22-A60-CAX-A1	1080	978	487	600	1100	2	74,8	61,9	
RZA-27-A60-CAX-A1	1300	1198	487	600	1100	2	84,0	70,9	400
RZA-32-A60-CAX-A1	1525	1423	487	600	1100	3	93,0	79,9	
RZA-37-A60-CAX-A1	1750	1648	487	600	1100	3	102,2	89,0	
RZA-42-A60-CAX-A1	1970	1868	487	600	1100	3	111,1	97,8	
RZA-45-A60-CAX-A1	2105	2003	487	600	1100	3	116,6	103,3	
RZA-47-A60-CAX-A1	2194	2092	487	600	1100	3	119,8	106,5	

RZA 600 x 1200

TYP	A	B	C	D	E	Otvorů pro ventilaci*	Hmotnost brutto (kg)	Hmotnost netto (kg)	Maximální doporučené zatížení (kg)
	(mm)								
RZA-15-A62-CAX-A1	770	668	487	600	1200	1	64,0	52,4	300
RZA-18-A62-CAX-A1	900	798	487	600	1200	1	69,4	57,8	
RZA-22-A62-CAX-A1	1080	978	487	600	1200	2	76,9	65,3	
RZA-27-A62-CAX-A1	1300	1198	487	600	1200	2	86,4	74,6	400
RZA-32-A62-CAX-A1	1525	1423	487	600	1200	3	95,8	84,0	
RZA-37-A62-CAX-A1	1750	1648	487	600	1200	3	103,5	91,5	
RZA-42-A62-CAX-A1	1970	1868	487	600	1200	3	114,7	102,7	
RZA-45-A62-CAX-A1	2105	2003	487	600	1200	3	120,3	108,3	
RZA-47-A62-CAX-A1	2194	2092	487	600	1200	3	123,7	111,7	

* Celoplechové dveře s přípravou pro montáž ventilačních jednotek.

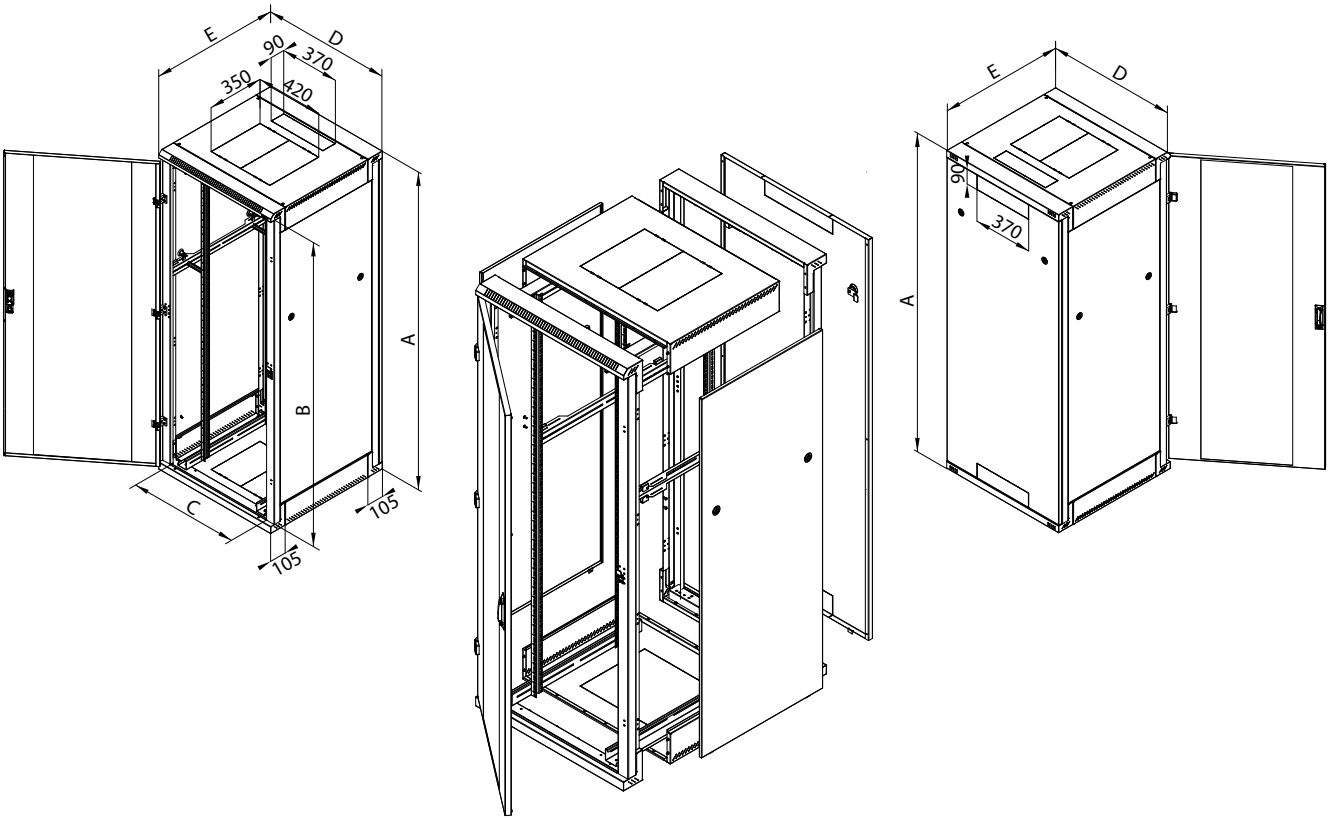

RZA

RZA 800 x 600

TYP	A	B	C	D	E	Otvorů pro ventilaci*	Hmotnost brutto (kg)	Hmotnost netto (kg)	Maximální doporučené zatížení (kg)
	(mm)								
RZA-15-A86-CAX-A1	770	668	687	800	600	1	53,3	43,2	300
RZA-18-A86-CAX-A1	900	798	687	800	600	1	57,6	47,4	
RZA-22-A86-CAX-A1	1080	978	687	800	600	2	63,4	53,1	
RZA-27-A86-CAX-A1	1300	1198	687	800	600	2	72,5	62,1	400
RZA-32-A86-CAX-A1	1525	1423	687	800	600	3	80,1	69,6	
RZA-37-A86-CAX-A1	1750	1648	687	800	600	3	87,9	77,2	
RZA-42-A86-CAX-A1	1970	1868	687	800	600	3	95,4	84,7	
RZA-45-A86-CAX-A1	2105	2003	687	800	600	3	99,9	89,2	
RZA-47-A86-CAX-A1	2194	2092	687	800	600	3	102,9	92,2	

RZA 800 x 800

TYP	A	B	C	D	E	Otvorů pro ventilaci*	Hmotnost brutto (kg)	Hmotnost netto (kg)	Maximální doporučené zatížení (kg)
	(mm)								
RZA-15-A88-CAX-A1	770	668	687	800	800	1	60,2	50,0	300
RZA-18-A88-CAX-A1	900	798	687	800	800	1	64,9	54,7	
RZA-22-A88-CAX-A1	1080	978	687	800	800	2	71,3	61,1	
RZA-27-A88-CAX-A1	1300	1198	687	800	800	2	81,1	70,7	400
RZA-32-A88-CAX-A1	1525	1423	687	800	800	3	89,5	79,0	
RZA-37-A88-CAX-A1	1750	1648	687	800	800	3	98,0	87,4	
RZA-42-A88-CAX-A1	1970	1868	687	800	800	3	106,3	95,6	
RZA-45-A88-CAX-A1	2105	2003	687	800	800	3	111,3	100,6	
RZA-47-A88-CAX-A1	2194	2092	687	800	800	3	114,6	103,8	

RZA 800 x 900

TYP	A	B	C	D	E	Otvorů pro ventilaci*	Hmotnost brutto (kg)	Hmotnost netto (kg)	Maximální doporučené zatížení (kg)
	(mm)								
RZA-15-A89-CAX-A1	770	668	687	800	900	1	64,9	54,5	300
RZA-18-A89-CAX-A1	900	798	687	800	900	1	70,1	59,6	
RZA-22-A89-CAX-A1	1080	978	687	800	900	2	77,0	66,5	
RZA-27-A89-CAX-A1	1300	1198	687	800	900	2	88,6	77,9	400
RZA-32-A89-CAX-A1	1525	1423	687	800	900	3	97,8	87,1	
RZA-37-A89-CAX-A1	1750	1648	687	800	900	3	107,2	96,4	
RZA-42-A89-CAX-A1	1970	1868	687	800	900	3	116,4	105,4	
RZA-45-A89-CAX-A1	2105	2003	687	800	900	3	121,9	111,0	
RZA-47-A89-CAX-A1	2194	2092	687	800	900	3	125,8	114,8	

RZA 800 x 1000

TYP	A	B	C	D	E	Otvorů pro ventilaci*	Hmotnost brutto (kg)	Hmotnost netto (kg)	Maximální doporučené zatížení (kg)
	(mm)								
RZA-15-A81-CAX-A1	770	668	687	800	1000	1	68,4	57,9	300
RZA-18-A81-CAX-A1	900	798	687	800	1000	1	73,7	63,3	
RZA-22-A81-CAX-A1	1080	978	687	800	1000	2	81,0	70,5	
RZA-27-A81-CAX-A1	1300	1198	687	800	1000	2	92,9	82,2	400
RZA-32-A81-CAX-A1	1525	1423	687	800	1000	3	102,5	91,8	
RZA-37-A81-CAX-A1	1750	1648	687	800	1000	3	112,3	101,4	
RZA-42-A81-CAX-A1	1970	1868	687	800	1000	3	121,8	110,8	
RZA-45-A81-CAX-A1	2105	2003	687	800	1000	3	127,6	116,6	
RZA-47-A81-CAX-A1	2194	2092	687	800	1000	3	131,5	120,5	

RZA 800 x 1100

TYP	A	B	C	D	E	Otvorů pro ventilaci*	Hmotnost brutto (kg)	Hmotnost netto (kg)	Maximální doporučené zatížení (kg)
	(mm)								
RZA-15-A80-CAX-A1	770	668	687	800	1100	1	79,7	65,8	300
RZA-18-A80-CAX-A1	900	798	687	800	1100	1	85,4	71,6	
RZA-22-A80-CAX-A1	1080	978	687	800	1100	2	93,3	79,4	
RZA-27-A80-CAX-A1	1300	1198	687	800	1100	2	101,9	87,9	400
RZA-32-A80-CAX-A1	1525	1423	687	800	1100	3	111,8	97,7	
RZA-37-A80-CAX-A1	1750	1648	687	800	1100	3	121,8	107,5	
RZA-42-A80-CAX-A1	1970	1868	687	800	1100	3	131,4	116,9	
RZA-45-A80-CAX-A1	2105	2003	687	800	1100	3	137,4	123,0	
RZA-47-A80-CAX-A1	2194	2092	687	800	1100	3	141,0	126,6	

RZA 800 x 1200

TYP	A	B	C	D	E	Otvorů pro ventilaci*	Hmotnost brutto (kg)	Hmotnost netto (kg)	Maximální doporučené zatížení (kg)
	(mm)								
RZA-15-A82-CAX-A1	770	668	687	800	1200	1	83,4	69,5	300
RZA-18-A82-CAX-A1	900	798	687	800	1200	1	88,8	75,1	
RZA-22-A82-CAX-A1	1080	978	687	800	1200	2	97,3	83,4	
RZA-27-A82-CAX-A1	1300	1198	687	800	1200	2	106,3	92,3	400
RZA-32-A82-CAX-A1	1525	1423	687	800	1200	3	116,5	102,4	
RZA-37-A82-CAX-A1	1750	1648	687	800	1200	3	124,9	110,7	
RZA-42-A82-CAX-A1	1970	1868	687	800	1200	3	136,9	122,4	
RZA-45-A82-CAX-A1	2105	2003	687	800	1200	3	143,1	128,7	
RZA-47-A82-CAX-A1	2194	2092	687	800	1200	3	146,8	132,4	

* Celoplechové dveře s přípravou pro montáž ventilačních jednotek.

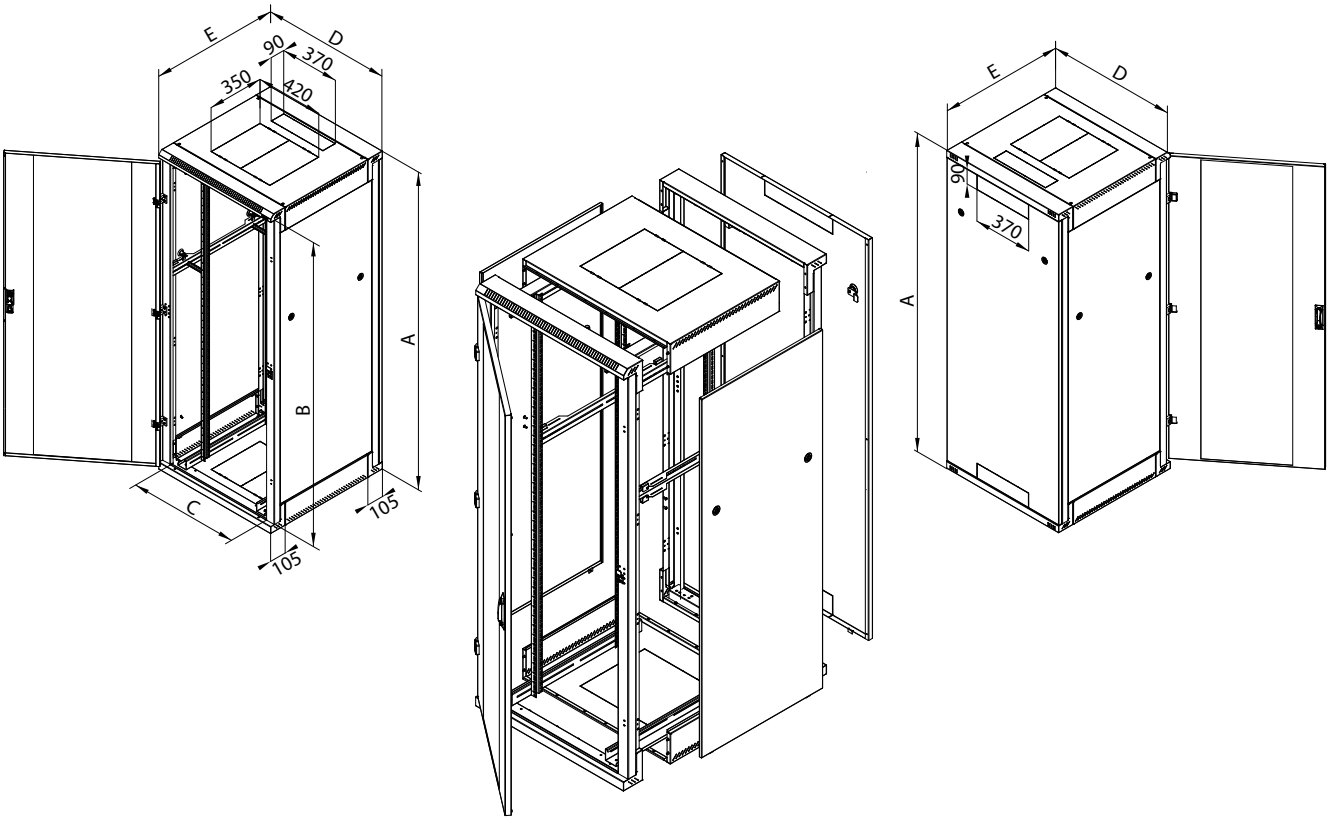

STOJANOVÝ ROZVADĚČ RZA

POPIS, ÚČEL POUŽITÍ

- 19" stojanový rozvaděč s krytím IP20
- Součástí rozvaděče jsou 4 posuvné vertikální lišty k instalaci zařízení (6 lišt pro rozvaděče hlubší než 800 mm).
- Konstrukce rozvaděče:
  – Ocelový šroubovaný skelet s odnímatelnými krycími panely.
  – Dveře jednokřídlé nebo dvoukřídlé ve variantách celoplechové, perforované (80% prostupnost) nebo prosklené s bezpečnostním tvrzeným sklem 4mm. Mohou být na přední i zadní straně rozvaděče.
- Dovolené zatížení jednotlivých dveří je max. 20 kg.
- Minimální tloušťka povrchové úpravy je 65 µm.
- Tyto rozvaděče jsou určeny k instalaci datových a telekomunikačních zařízení a jejich distribučních systémů.
- Rám rozvaděče a všechny oddělitelné části (boční a zadní kryty, dveře…) jsou propojeny pomocí zemnících kabelů, které musí být důkladně připevněny a zasunuty do konektorů po celou dobu užívání rozvaděče.
- Na spodní části rozvaděče je umístěn šroub M8 jako hlavní zemnící bod.
- Kabelové vstupy kryté vylamovacími záslepkami jsou umístěny v horní a ve spodní části rozvaděče.

PODMÍNKY PROVOZU

- Provozní prostředí:
  – Kancelářské.
  – Rozvaděč není určen pro venkovní instalace a pro instalace v prostředí, které může negativně ovlivnit funkčnost rozvaděče a nainstalovaného zařízení (například prostředí s nebezpečím výbuchu nebo vlhké a mokré prostředí).
- Nutné chránit před:
  – Mechanickým poškozením.
  – Nesprávnou manipulací.
  – Jiným použitím, než ke kterému je rozvaděč určen.
- Nesprávná manipulace je zejména:
  – Přetěžování (překročení maximální doporučené nosnosti).
  – Instalace zařízení, která mohou negativně ovlivnit provoz a funkci rozvaděče nebo instalovaného vybavení.
  – Zasahování do konstrukce a designu rozvaděče.

MONTÁŽ ROZVADĚČE

- Pro zajištění max. doporučené nosnosti je nezbytné, aby bylo zatížení rovnoměrně rozloženo.
- Rozvaděč je nutno umístit na rovné podlaze a případné drobné nerovnosti vyrovnají nivelační nožičky.
- V případě, že kabely vedou skrz některý z kabelových vstupů, je možné ho utěsnit proti pronikání prachu pomocí záslepky s kartáčem a vybavit plastovým ochranným rámečkem (obojí je součástí příbalu rozvaděče).

OCHRANA PROSTŘEDÍ

- Všechny části jsou vyrobeny z recyklovatelných materiálů a po vyřazení rozvaděče je nezbytné s nimi naložit podle platných předpisů.

OSVĚDČENÍ A SHODA

- Tento výrobek je certifikován ITI TÜV, certifikát číslo 06.140.502/r1, ze dne 3. 1. 2013 a plně odpovídá ČSN EN 62208 ed.2:2012(EN 62208:2011).

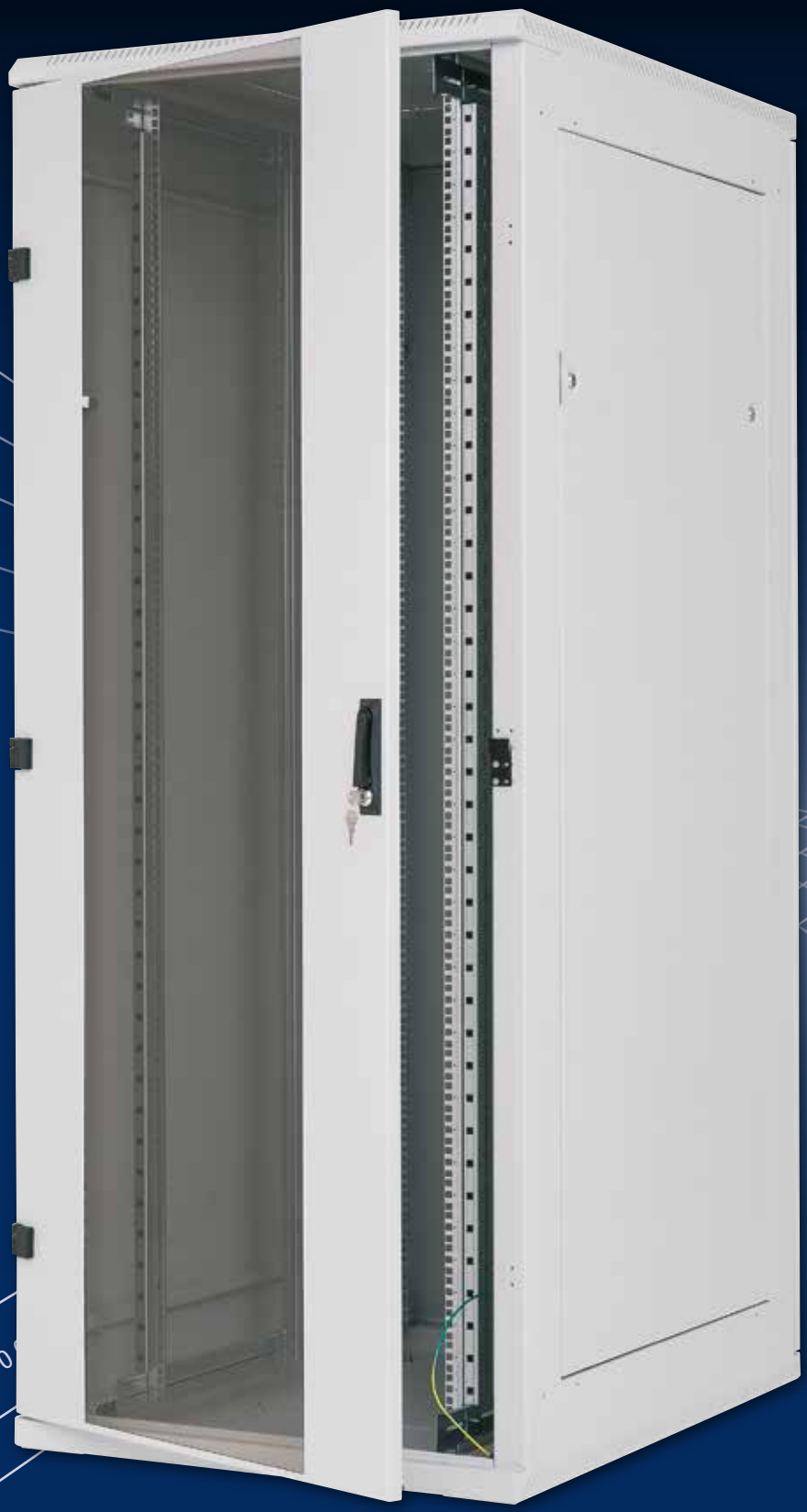

RDA - serverový rozvaděč

Rozvaděč s nosností 1300 kg určený pro servery a další aktivní prvky počítačových sítí. Jeho svařovaná konstrukce uzpůsobená pro použití vyvazovacích systémů a montáž rozvodných panelů zajistí bezproblémový provoz klíčových prvků sítě.

NOSNOST 1300 KG

Rozvaděč má zesílenou konstrukci a je vyroben ze silnějšího materiálu. Také 19" vertikální lišty jsou upraveny pro zvýšenou nosnost. Verze hlubší než 800 mm mají standardně navíc pár středových vertikálních lišt.

NASAZOVACÍ PANTY

Standardní dveřní panty je možno nahradit jejich novou, nasazovací alternativou. Vysazení dveří umožní pohodlnou montáž a konfiguraci nainstalovaných zařízení. Panty jsou plně kompatibilní i se staršími verzemi. Více viz. sekce „Příslušenství".

KLIKY TRITON

Po několik let již Tritón vyrábí své vlastní kliky pro stojanové rozvaděče.
PATENT: PUV 2009-22086

RDA 800 x 1000 mm

ROZŠÍŘENÉ STOJINY SKELETU

Rozšířené stojiny skeletu jsou určeny pro dodatečnou montáž 19" rozvodných panelů, které tak nezabírají prostor v rozvaděči. Díky promyšlenému uchycení nebrání výsuvným serverům ani u verze rozvaděče 600mm široké. Navíc verze „A5" (na konci kódu rozvaděče) má ve stojinách vylamovací záslepky pro možné protažení kabelů mezi sousedícími rozvaděči.

RDA-42-L81-CAX-**A1**-GDA

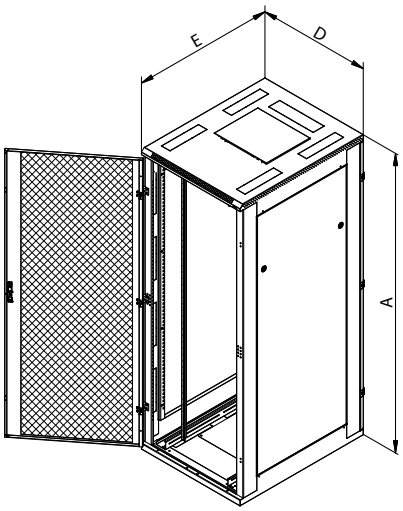

RDA-42-L81-CAX-**A5**-GDA

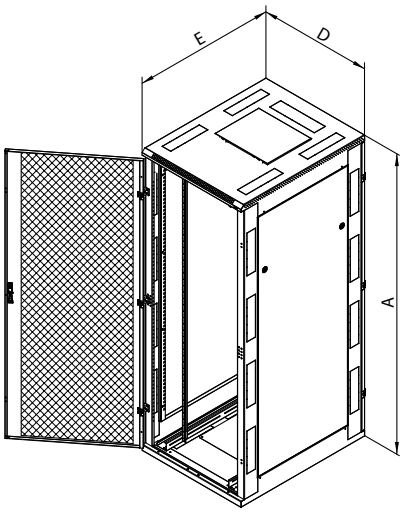

ROZVADĚČ RDA

Rozvaděč RDA je určen zejména pro servery a aktivní prvky počítačových sítí. Obvykle je dodáván s perforovanými dveřmi z důvodu chlazení. Chlazení je dále možno posílit instalací ventilačních jednotek do stropu či do základny rozvaděče. Kabelové vstupy nad 19" vertikálami kryté vylamovacími záslepkami umožňují snadné propojení instalovaných technologií do větších celků. Mírně odlišná verze je vyvinuta pro „Datová centra" (viz str. 63).

RDA – serverová verze A1 a A5

TYP	A	B	C	D	E	Hmotnost brutto (kg)	Hmotnost netto (kg)	Maximální doporučené zatížení (kg)
	(mm)							
RDA-37-L68-CAX-Ax-GDA	1750	1648	487	600	800	104,27	95,95	1300
RDA-42-L68-CAX-Ax-GDA	1970	1868	487	600	800	113,34	104,75	
RDA-45-L68-CAX-Ax-GDA	2105	2003	487	600	800	118,75	110,13	
RDA-47-L68-CAX-Ax-GDA	2194	2092	487	600	800	121,62	112,98	
RDA-37-L61-CAX-Ax-GDA	1750	1648	487	600	1000	121,84	110,86	
RDA-42-L61-CAX-Ax-GDA	1970	1868	487	600	1000	131,74	120,72	
RDA-45-L61-CAX-Ax-GDA	2105	2003	487	600	1000	137,82	126,77	
RDA-47-L61-CAX-Ax-GDA	2194	2092	487	600	1000	141,13	130,06	
RDA-37-L60-CAX-Ax-GDA	1750	1648	487	800	1100	129,84	116,87	
RDA-42-L60-CAX-Ax-GDA	1970	1868	687	800	1100	140,13	127,11	
RDA-45-L60-CAX-Ax-GDA	2105	2003	687	800	1100	146,41	133,36	
RDA-47-L60-CAX-Ax-GDA	2194	2092	687	800	1100	149,85	136,79	
RDA-37-L62-CAX-Ax-GDA	1750	1648	487	800	1200	133,28	121,10	
RDA-42-L62-CAX-Ax-GDA	1970	1868	487	600	1200	145,85	133,63	
RDA-45-L62-CAX-Ax-GDA	2105	2003	487	600	1200	152,37	140,11	
RDA-47-L62-CAX-Ax-GDA	2194	2092	487	600	1200	154,94	142,69	
RDA-37-L88-CAX-Ax-GDA	1750	1648	487	800	800	153,84	139,38	
RDA-42-L88-CAX-Ax-GDA	1970	1868	487	800	800	129,94	120,05	
RDA-45-L88-CAX-Ax-GDA	2105	2003	487	800	800	135,52	125,60	
RDA-47-L88-CAX-Ax-GDA	2194	2092	487	800	800	135,52	125,60	
RDA-37-L81-CAX-Ax-GDA	1750	1648	487	800	800	138,66	128,71	
RDA-42-L81-CAX-Ax-GDA	1970	1868	487	800	1000	141,06	137,60	
RDA-45-L81-CAX-Ax-GDA	2105	2003	487	800	1000	157,47	143,82	
RDA-47-L81-CAX-Ax-GDA	2194	2092	487	800	1000	161,04	147,37	
RDA-37-L80-CAX-Ax-GDA	1750	1648	487	800	1100	147,59	134,61	
RDA-42-L80-CAX-Ax-GDA	1970	1868	487	800	1100	158,17	145,14	
RDA-45-L80-CAX-Ax-GDA	2105	2003	487	800	1100	164,62	151,57	
RDA-47-L80-CAX-Ax-GDA	2194	2092	487	800	1100	169,72	155,06	
RDA-37-L82-CAX-Ax-GDA	1750	1648	487	800	1200	153,84	139,38	
RDA-42-L82-CAX-Ax-GDA	1970	1868	487	800	1200	166,79	152,17	
RDA-45-L82-CAX-Ax-GDA	2105	2003	487	800	1200	173,48	158,82	
RDA-47-L82-CAX-Ax-GDA	2194	2092	487	800	1200	177,32	162,54	

S přesnou konfigurací Vám pomůže program na našem webu **http://www.triton.cz/cs/konfigurator.**

SERVEROVÝ ROZVADĚČ RDA

POPIS, ÚČEL POUŽITÍ

- 19" stojanový rozvaděč s krytím IP20
- Součástí rozvaděče jsou 4 posuvné vertikální lišty k instalaci zařízení (6 lišt pro rozvaděče hlubší než 800 mm).
- Konstrukce rozvaděče:
  - Ocelový svařovaný skelet s odnímatelnými krycími panely
  - Dveře jednokřídlé nebo dvoukřídlé ve variantách celoplechové, perforované (80% prostupnost) nebo prosklené s bezpečnostním tvrzeným sklem 4 mm. Mohou být na přední i zadní straně rozvaděče.
  - Příprava pro montáž rozvodných panelů do skeletu rozvaděče
  - Příprava pro snadné spojování rozvaděčů do sestav
  - Model A5 má kabelové vstupy kryté vylamovacími záslepkami také ve stojinách pro snadné vedení kabelů mezi rozvaděči.
- Dovolené zatížení jednotlivých dveří je max. 20 kg.
- Minimální tloušťka povrchové úpravy je 65 µm.
- Tyto rozvaděče jsou určeny k instalaci datových a telekomunikačních zařízení a jejich distribučních systémů.
- Rám rozvaděče a všechny oddělitelné části (boční a zadní kryty, dveře ...) jsou propojeny pomocí zemnících kabelů, které musí být důkladně připevněny a zasunuty do konektorů po celou dobu užívání rozvaděče.
- Na spodní části rozvaděče je umístěn šroub M8 jako hlavní zemnící bod.
- Kabelové vstupy kryté vylamovacími záslepkami jsou umístěny v horní a ve spodní části rozvaděče.

PODMÍNKY PROVOZU

- Provozní prostředí:
  - Kancelářské
  - Rozvaděč není určen pro venkovní instalace a pro instalace v prostředí, které může negativně ovlivnit funkčnost rozvaděče a nainstalovaného zařízení (například prostředí s nebezpečím výbuchu nebo vlhké a mokré prostředí)
- Nutné chránit před:
  - Mechanickým poškozením
  - Nesprávnou manipulací
  - Jiným použitím, než ke kterému je rozvaděč určen
- Nesprávná manipulace je zejména:
  - Přetěžování (překročení maximální doporučené nosnosti)
  - Instalace zařízení, která mohou negativně ovlivnit provoz a funkci rozvaděče nebo instalovaného vybavení
  - Zasahování do konstrukce a designu rozvaděče

MONTÁŽ ROZVADĚČE

- Pro zajištění max. doporučené nosnosti je nezbytné, aby bylo zatížení rovnoměrně rozloženo.
- Rozvaděč je nutno umístit na rovné podlaze a případné drobné nerovnosti vyrovnají nivelační nožičky.
- V případě, že kabely vedou skrz některý z kabelových vstupů, je možné ho utěsnit proti pronikání prachu pomocí záslepky s kartáčem a vybavit plastovým ochranným rámečkem (obojí je součástí příbalu rozvaděče).

OCHRANA PROSTŘEDÍ

- Všechny části jsou vyrobeny z recyklovatelných materiálů a po vyřazení rozvaděče je nezbytné s nimi naložit podle platných předpisů.

OSVĚDČENÍ A SHODA

- Tento výrobek je certifikován ITI TÜV, certifikát číslo 06.033.157, ze dne 23. 8. 2012 a plně odpovídá ČSN EN 62208 ed.2:2012(EN 62208:2011).

RDE

Rozvaděč RDE s nosností 1300 kg a krytím IP54 je určen do prašného prostředí nebo pro instalaci klimatizací. Je navržen pro servery a další datová a telekomunikační zařízení. Nabídka rozměrů umožňuje vybrat rozvaděč přesně podle potřeb konkrétní instalace.

RDE 800 x 1000 mm

NOSNOST 1300 KG

Rozvaděč má zesílenou konstrukci a je vyroben z ocelového plechu o tloušťce 2 mm. Také 19″ vertikální lišty jsou upraveny pro zvýšenou nosnost. Verze hlubší než 800 mm mají standardně navíc pár středových vertikálních lišt.

OCHRANA PŘED PRACHEM A VLHKOSTÍ IP54

Všechny dveře a kryty jsou opatřeny těsněním, které zaručuje ochranu před pronikáním prachu a vlhkosti. Namontováním chladící jednotky, resp. klimatizace, je krytí sníženo na IP20.

ROZŠÍŘENÉ STOJINY SKELETU

Rozšířené stojiny skeletu jsou určeny pro dodatečnou montáž 19″ rozvodných panelů, které tak nezabírají prostor v rozvaděči. Díky promyšlenému uchycení nebrání výsuvným serverům ani u verze rozvaděče 600 mm široké.

SERVEROVÝ ROZVADĚČ IP54

Rozvaděče typové řady RDE jsou primárně určeny pro instalaci serverů a aktivních zařízení současně s klimatizacemi Triton. Pro správnou funkci klimatizace je nutné ji instalovat pouze na rozvaděči s vysokým krytím.

KLIMATIZAČNÍ JEDNOTKY

Na rozvaděče RDE je možno nainstalovat stropní klimatizační jednotky ETE pro aktivní kontrolu teploty uvnitř rozvaděče. Pro jejich montáž je nutno použít příslušné redukce podle typu jednotky a požadované orientace proudění chladícího vzduchu (podél bočních stěn nebo u přední a zadní stěny). Vhodnou jednotku je třeba vybrat na základě informací o tepelném výkonu instalovaných zařízení, okolní teplotě a velikosti rozvaděče. Naši specialisté jsou připraveni vám při výběru pomoci. Instalací klimatizace klesá IP krytí celé sestavy na IP20. Více informací viz. Aktivní chlazení.

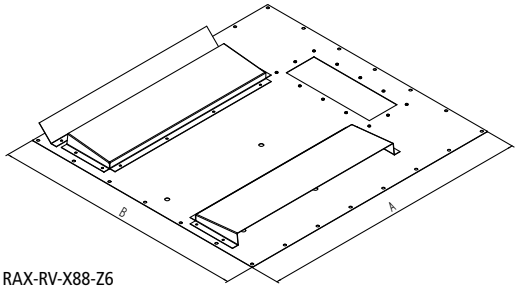

RAX-RV-X88-Z6

KABELOVÉ VSTUPY

Všechny vstupy kabelů musí být náležitě utěsněny zejména proti pronikání prachu a vlhkosti, která by mohla v klimatizovaném prostoru kondenzovat a poškodit zařízení nebo namrzat uvnitř klimatizace a tak ji vyřadit z provozu. Proto je součástí příbalu speciální záslepka s utěsněnými kabelovými průchody.

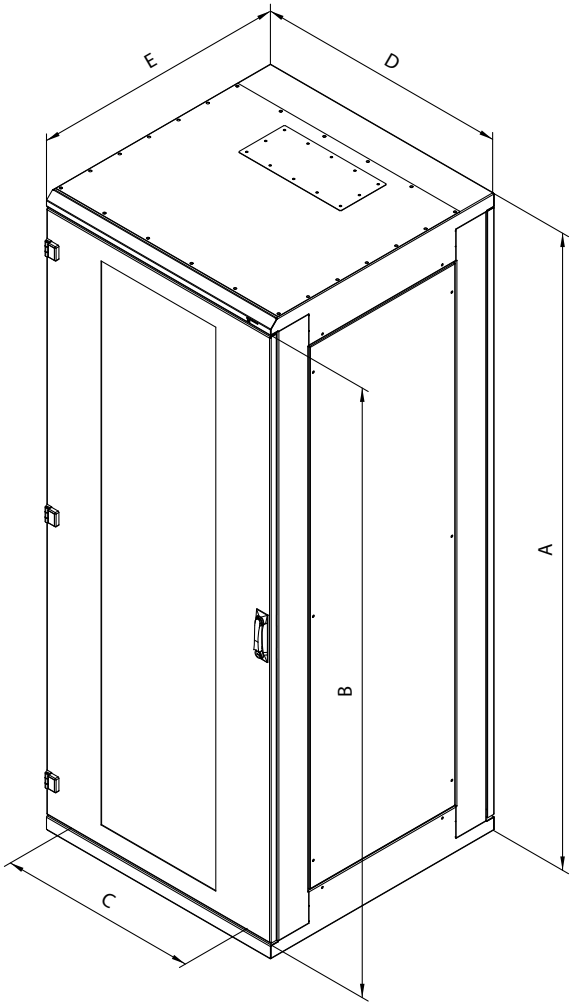

RDE								
TYP	A	B	C	D	E	Hmotnost brutto (kg)	Hmotnost netto (kg)	Maximální doporučené zatížení (kg)
	(mm)							
RDE-42-A68-XCX-A1	1970	1868	487	600	800	127,0	118,7	1300
RDE-45-A68-XCX-A1	2105	2003	487	600	800	132,8	124,4	
RDE-42-A61-XCX-A1	1970	1868	487	600	1000	144,7	133,9	
RDE-45-A61-XCX-A1	2105	2003	487	600	1000	151,1	140,3	
RDE-42-A62-XCX-A1	1970	1868	487	600	1200	160,5	147,2	
RDE-45-A62-XCX-A1	2105	2003	487	600	1200	164,9	154,1	
RDE-42-A88-XCX-A1	1970	1868	687	800	800	157,0	147,4	1300
RDE-45-A88-XCX-A1	2105	2003	687	800	800	163,7	154,0	
RDE-42-A81-XCX-A1	1970	1868	687	800	1000	177,8	164,4	
RDE-45-A81-XCX-A1	2105	2003	687	800	1000	184,9	171,4	
RDE-42-A82-XCX-A1	1970	1868	687	800	1200	195,2	179,2	
RDE-45-A82-XCX-A1	2105	2003	687	800	1200	201,4	185,2	

SERVEROVÝ ROZVADĚČ RDE

POPIS, ÚČEL POUŽITÍ

- 19" stojanový rozvaděč s krytím IP54
- Součástí rozvaděče jsou 4 posuvné vertikální lišty k instalaci zařízení (6 lišt pro rozvaděče hlubší než 800 mm).
- Konstrukce rozvaděče:
  – Ocelový svařovaný skelet s odnímatelnými krycími panely připevněnými šrouby
  – Dveře jednokřídlé utěsněné pěnovým těsněním ve variantách celoplechové nebo prosklené s bezpečnostním tvrzeným sklem 4 mm. Mohou být na přední i zadní straně rozvaděče. Pro dosažení potřebné těsnosti jsou standardně osazeny vícebodovým zámkem.
- Dovolené zatížení jednotlivých dveří je max. 20 kg.
- Minimální tloušťka povrchové úpravy je 65 µm.
- Tyto rozvaděče jsou určeny k instalaci datových a telekomunikačních zařízení a jejich distribučních systémů.
- Rám rozvaděče a všechny oddělitelné části (boční a zadní kryty, dveře…) jsou propojeny pomocí zemnících kabelů, které musí být důkladně připevněny a zasunuty do konektorů po celou dobu užívání rozvaděče.
- Na spodní části rozvaděče je umístěn šroub M8 jako hlavní zemnící bod.
- Kabelové vstupy umístěné v horní a ve spodní části rozvaděče jsou zajištěny demontovatelnými záslepkami.

PODMÍNKY PROVOZU

- Provozní prostředí:
  – Průmyslové, kancelářské
  – Rozvaděč není určen pro venkovní instalace a pro instalace v prostředí, které může negativně ovlivnit funkčnost rozvaděče a nainstalovaného zařízení (například prostředí s nebezpečím výbuchu)
- Nutné chránit před:
  – Mechanickým poškozením
  – Nesprávnou manipulací
  – Jiným použitím, než ke kterému je rozvaděč určen
- Nesprávná manipulace je zejména:
  – Přetěžování (překročení maximální doporučené nosnosti)
  – Instalace zařízení, která mohou negativně ovlivnit provoz a funkci rozvaděče nebo instalovaného vybavení
  – Zasahování do konstrukce a designu rozvaděče

MONTÁŽ ROZVADĚČE

- Pro zajištění max. doporučené nosnosti je nezbytné, aby bylo zatížení rovnoměrně rozloženo.
- Rozvaděč je nutno umístit na rovné podlaze a případné drobné nerovnosti vyrovnají nivelační nožičky.
- V případě, že kabely vedou skrz některý z kabelových vstupů, je nutno je utěsnit záslepkou se speciálními průchodkami (je součástí příbalu rozvaděče).

OCHRANA PROSTŘEDÍ

- Všechny části jsou vyrobeny z recyklovatelných materiálů a po vyřazení rozvaděče je nezbytné s nimi naložit podle platných předpisů.

OSVĚDČENÍ A SHODA

- Tento výrobek plně odpovídá ČSN EN 62208 ed 2:2012.

RIE

Rozvaděč řady RIE s vyšším krytím je určen pro ochranu zařízení zejména před škodlivými účinky vody a prachu. Je připraven pro montáž klimatizace Triton.

KABELOVÉ VSTUPY

Kabelový vstup v horní a spodní části o rozměrech 300 x 100 mm je utěsněný záslepkou.

VYŠŠÍ KRYTÍ

Rozvaděče řady RIE s vyšším krytím jsou určeny pro ochranu zařízení zejména před škodlivými účinky vody a prachu.
Instalací klimatizace klesá IP krytí celé sestavy na IP20. Více informací viz. Aktivní chlazení.

PĚNOVÉ TĚSNĚNÍ

K nanášení pěnového těsnění používáme CNC systém, který se pohybuje ve třech osách a tryskou rovnoměrně nanáší směs.

UCHYCENÍ BOČNÍCH KRYTŮ

Boční kryty jsou utěsněny pěnovým těsněním a ke skeletu rozvaděče dotaženy šrouby.

NASTAVITELNÉ VERTIKÁLNÍ LIŠTY

Dva páry plynule nastavitelných 19" vertikálních lišt jsou u rozvaděčů hlubších než 800 mm doplněny třetím párem středových lišt.

KOLEČKA, NIVELAČNÍ NOŽIČKY

Příprava pro montáž koleček a nivelačních nožiček.

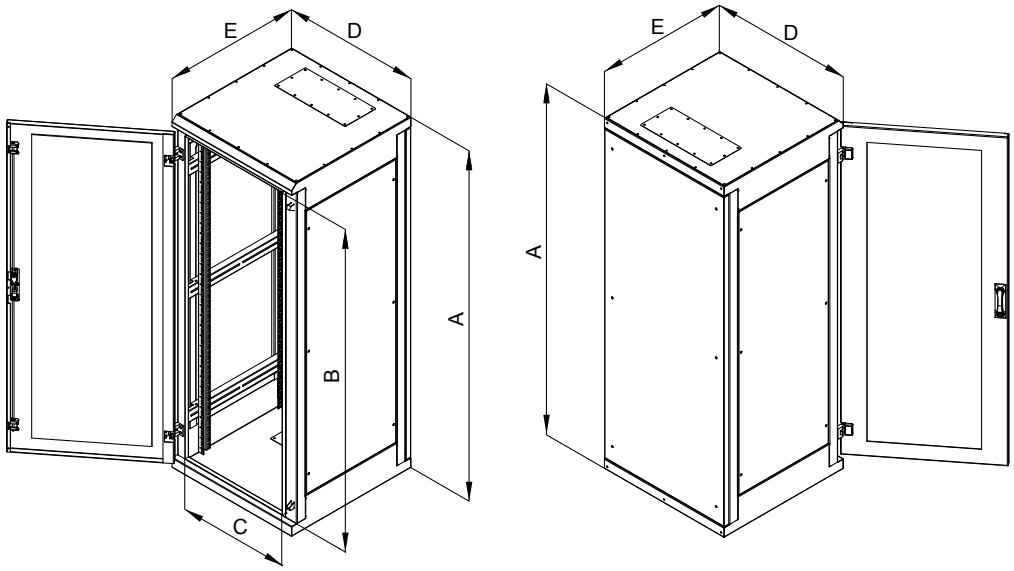

RIE 600 x 600

TYP	A	B	C	D	E	Hmotnost brutto (kg)	Hmotnost netto (kg)	Maximální doporučené zatížení (kg)
	(mm)							
RIE-27-A66-CCX-A1	1300	1176	487	600	600	66,8	59,9	400
RIE-32-A66-CCX-A1	1525	1401	487	600	600	73,8	66,9	
RIE-37-A66-CCX-A1	1750	1626	487	600	600	82,0	75,0	
RIE-42-A66-CCX-A1	1970	1846	487	600	600	89,6	82,5	

RIE 600 x 800

TYP	A	B	C	D	E	Hmotnost brutto (kg)	Hmotnost netto (kg)	Maximální doporučené zatížení (kg)
	(mm)							
RIE-27-A68-CCX-A1	1300	1176	487	600	800	76,1	68,0	400
RIE-32-A68-CCX-A1	1525	1401	487	600	800	83,9	75,7	
RIE-37-A68-CCX-A1	1750	1626	487	600	800	92,9	84,6	
RIE-42-A68-CCX-A1	1970	1846	487	600	800	101,2	92,8	

RIE 600 x 1000

TYP	A	B	C	D	E	Hmotnost brutto (kg)	Hmotnost netto (kg)	Maximální doporučené zatížení (kg)
	(mm)							
RIE-27-A61-CCX-A1	1300	1176	487	600	1000	89,7	79,2	400
RIE-32-A61-CCX-A1	1525	1401	487	600	1000	98,6	88,0	
RIE-37-A61-CCX-A1	1750	1626	487	600	1000	108,7	97,9	
RIE-42-A61-CCX-A1	1970	1846	487	600	1000	118,0	107,2	

RIE 800 x 800

TYP	A	B	C	D	E	Hmotnost brutto (kg)	Hmotnost netto (kg)	Maximální doporučené zatížení (kg)
	(mm)							
RIE-27-A88-CCX-A1	1300	1176	687	800	800	95,2	85,9	400
RIE-32-A88-CCX-A1	1525	1401	687	800	800	104,6	95,2	
RIE-37-A88-CCX-A1	1750	1626	687	800	800	114,2	104,6	
RIE-42-A88-CCX-A1	1970	1846	687	800	800	123,6	113,9	

RIE 800 x 1000

TYP	A	B	C	D	E	Hmotnost brutto (kg)	Hmotnost netto (kg)	Maximální doporučené zatížení (kg)
	(mm)							
RIE-27-A81-CCX-A1	1300	1176	687	800	1000	110,1	97,1	400
RIE-32-A81-CCX-A1	1525	1401	687	800	1000	120,6	107,5	
RIE-37-A81-CCX-A1	1750	1626	687	800	1000	131,2	118,0	
RIE-42-A81-CCX-A1	1970	1846	687	800	1000	141,7	128,4	

STOJANOVÝ ROZVADĚČ RIE

POPIS, ÚČEL POUŽITÍ

- 19" stojanový rozvaděč s krytím IP54
- Součástí rozvaděče jsou 4 posuvné vertikální lišty k instalaci zařízení (6 lišt pro rozvaděče hlubší než 800 mm).
- Konstrukce rozvaděče:
  – Ocelový svařovaný skelet s odnímatelnými krycími panely
  – Dveře jednokřídlé utěsněné pěnovým těsněním ve variantách celoplechové nebo prosklené s bezpečnostním tvrzeným sklem 4 mm. Mohou být na přední i zadní straně rozvaděče. Pro dosažení potřebné těsnosti jsou standardně osazeny vícebodovým zámkem.
- Dovolené zatížení jednotlivých dveří je max. 20 kg.
- Minimální tloušťka povrchové úpravy je 65 µm.
- Tyto rozvaděče jsou určeny k instalaci datových a telekomunikačních zařízení a jejich distribučních systémů.
- Rám rozvaděče a všechny oddělitelné části (boční a zadní kryty, dveře…) jsou propojeny pomocí zemnících kabelů, které musí být důkladně připevněny a zasunuty do konektorů po celou dobu užívání rozvaděče.
- Na spodní části rozvaděče je umístěn šroub M8 jako hlavní zemnící bod.
- Kabelové vstupy umístěné v horní a ve spodní části rozvaděče jsou zajištěny demontovatelnými záslepkami.

PODMÍNKY PROVOZU

- Provozní prostředí:
  – Průmyslové, kancelářské.
  – Rozvaděč není určen pro venkovní instalace a pro instalace v prostředí, které může negativně ovlivnit funkčnost rozvaděče a nainstalovaného zařízení (například prostředí s nebezpečím výbuchu).
- Nutné chránit před:
  – Mechanickým poškozením.
  – Nesprávnou manipulací.
  – Jiným použitím, než ke kterému je rozvaděč určen.
- Nesprávná manipulace je zejména:
  – Přetěžování (překročení maximální doporučené nosnosti)
  – Instalace zařízení, která mohou negativně ovlivnit provoz a funkci rozvaděče nebo instalovaného vybavení
  – Zasahování do konstrukce a designu rozvaděče.

MONTÁŽ ROZVADĚČE

- Pro zajištění max. doporučené nosnosti je nezbytné, aby bylo zatížení rovnoměrně rozloženo.
- Rozvaděč je nutno umístit na rovné podlaze a případné drobné nerovnosti vyrovnají nivelační nožičky.
- V případě, že kabely vedou skrz některý z kabelových vstupů, je nutno je utěsnit záslepkou se speciálními průchodkami (je součástí příbalu rozvaděče).

OCHRANA PROSTŘEDÍ

- Všechny části jsou vyrobeny z recyklovatelných materiálů a po vyřazení rozvaděče je nezbytné s nimi naložit podle platných předpisů.

OSVĚDČENÍ A SHODA

- Tento výrobek plně odpovídá ČSN EN 62208 ed 2:2012.

RPE, RPA

RPE – IP54, RPA – IP20
Rozvaděč do průmyslového prostředí vhodný k instalaci počítačů nebo řídících prvků technologických celků.

ROZVADĚČ VYRÁBÍME VE DVOU VARIANTÁCH

RPE s krytím IP54 je vhodný zejména do prašného prostředí.
RPA s krytím IP20 má perforaci v základně a horním dílu včetně kabelových vstupů a přípravu pro ventilační jednotku.

OCHRANA PŘED PRACHEM A VLHKOSTÍ

Rozvaděč RPE je bez perforace, všechny dveře a kryty jsou opatřeny těsněním, které zaručuje ochranu před pronikáním prachu a vlhkosti.

FLEXIBILNÍ OTEVÍRÁNÍ DVEŘÍ

Vlastní systém pantů umožňuje otvírání dveří pod úhlem téměř 180°. Dveře lze snadno demontovat a přestavět na otevírání na opačnou stranu.

KLIKY TRITON

Po několik let již Tritón vyrábí své vlastní kliky pro stojanové rozvaděče.
PATENT: PUV 2009-22086

NASTAVITELNÉ VERTIKÁLNÍ LIŠTY

19″ vertikální lišty mohou být plynule nastaveny v libovolné hloubce rozvaděče. To usnadňuje montáž zařízení i organizaci propojovacích kabelů.

RPE 600 x 600 mm

TŘI NEZÁVISLE UZAMYKATELNÉ ČÁSTI

Rozvaděč RPE, RPA má tři nezávisle uzamykatelné části. Horní a spodní oddíl se zamyká pákovým zámkem Tritón, střední výsuvná část určená pro klávesnici a myš má jednobodový jazýčkový zámek. Všechny sekce mají ve standardním provedení stejný klíč.

RPE, RPA

TYP	A	C	D	E	Hmotnost brutto (kg)	Hmotnost netto (kg)	Maximální doporučené zatížení (kg)	IP krytí
	(mm)							
RPA-37-A66-CAX-A1	1750	487	600	600	75,60	68,50	400	20
RPA-37-A68-CAX-A1	1750	487	600	600	83,62	77,77	400	20
RPE-37-A66-CAX-A1	1750	487	600	600	91,80	84,70	400	54
RPE-37-A68-CAX-A1	1750	487	600	800	102,67	96,82	400	54

RPA

RPA

VÝSUVNÁ ČÁST PRO KLÁVESNICI A MYŠ

KOLEČKA, NIVELAČNÍ NOŽIČKY

Příprava pro montáž koleček a nivelačních nožiček.

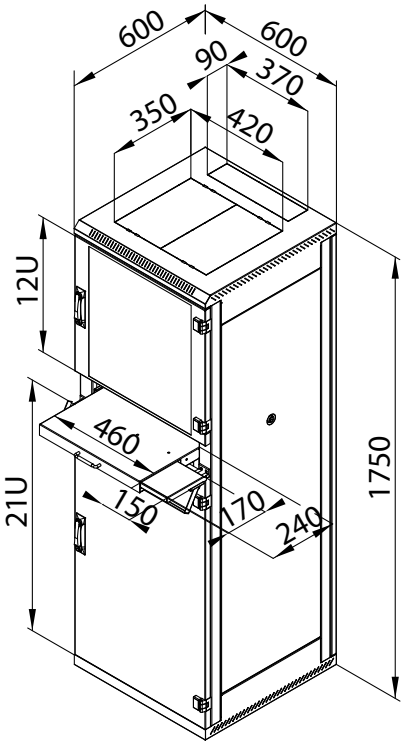

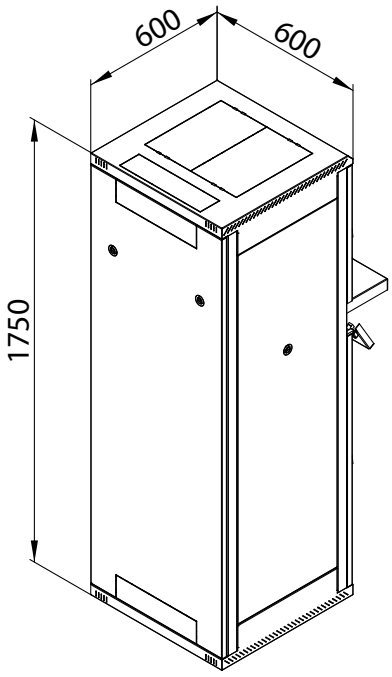

STOJANOVÝ ROZVADĚČ RPE, RPA

POPIS, ÚČEL POUŽITÍ

- 19" stojanový rozvaděč s krytím IP54 (RPE), IP20 (RPA)
- Součástí rozvaděče jsou 4 posuvné vertikální lišty k instalaci zařízení.
- Konstrukce rozvaděče:
  – Ocelový svařovaný skelet s odnímatelnými krycími panely
  – Dveře jednokřídlé ve variantách celoplechové nebo prosklené s bezpečnostním tvrzeným sklem 4 mm jsou na přední straně rozvaděče. U rozvaděčů RPE jsou pro utěsněny PUR pěnou a osazeny vícebodovým zámkem.
- Dovolené zatížení jednotlivých dveří je max. 20 kg.
- Minimální tloušťka povrchové úpravy je 65 µm.
- Rozvaděče jsou určené do průmyslového prostředí a vhodné k instalaci počítačů nebo řídících prvků technologických celků
- Rám rozvaděče a všechny oddělitelné části (boční a zadní kryty, dveře…) jsou propojeny pomocí zemnících kabelů, které musí být důkladně připevněny a zasunuty do konektorů po celou dobu užívání rozvaděče.
- Na spodní části rozvaděče je umístěn šroub M8 jako hlavní zemnící bod.
- RPE - kabelové vstupy umístěné v horní a ve spodní části rozvaděče jsou zajištěny demontovatelnými záslepkami.
- RPA - kabelové vstupy kryté vylamovacími záslepkami jsou umístěny v horní a ve spodní části rozvaděče.

PODMÍNKY PROVOZU

- Provozní prostředí:
  – Průmyslové (RPE), kancelářské (RPA)
  – Rozvaděč není určen pro venkovní instalace a pro instalace v prostředí, které může negativně ovlivnit funkčnost rozvaděče a nainstalovaného zařízení (například prostředí s nebezpečím výbuchu nebo vlhké a mokré prostředí)
- Nutné chránit před:
  – Mechanickým poškozením
  – Nesprávnou manipulací
  – Jiným použitím, než ke kterému je rozvaděč určen
- Nesprávná manipulace je zejména:
  – Přetěžování (překročení maximální doporučené nosnosti)
  – Instalace zařízení, která mohou negativně ovlivnit provoz a funkci rozvaděče nebo instalovaného vybavení
  – Zasahování do konstrukce a designu rozvaděče

MONTÁŽ ROZVADĚČE

- Pro zajištění max. doporučené nosnosti je nezbytné, aby bylo zatížení rovnoměrně rozloženo.
- Rozvaděč je nutno umístit na rovné podlaze a případné drobné nerovnosti vyrovnají nivelační nožičky.
- RPE – v případě, že kabely vedou skrz některý z kabelových vstupů, je nutno je utěsnit záslepkou se speciálními průchodkami (je součástí příbalu rozvaděče).
- RPA – v případě, že kabely vedou skrz některý z kabelových vstupů, je možné ho utěsnit proti pronikání prachu pomocí záslepky s kartáčem a vybavit plastovým ochranným rámečkem (obojí je součástí příbalu rozvaděče).

OCHRANA PROSTŘEDÍ

- Všechny části jsou vyrobeny z recyklovatelných materiálů a po vyřazení rozvaděče je nezbytné s nimi naložit podle platných předpisů.

OSVĚDČENÍ A SHODA

- Tento výrobek plně odpovídá ČSN EN 62208 ed 2:2012.

ROA

Rozvaděč ROA je unikátem v oblasti datových a telekomunikačních rozvaděčů nejen svým vzhledem, ale i užitnými vlastnostmi. Osmihranný tvar přináší netušené možnosti.

ROA 800 x 800 mm

KABELOVÉ VSTUPY

Vstupy jsou k dispozici na bočních stěnách čepice a základny rozvaděče. Ochranu kabelů při jejich vstupu do centrální části zajišťuje masivní drátěný koš.

FLEXIBILNÍ OTEVÍRÁNÍ DVEŘÍ

Použité závěsy umožňují otevření o 180°, popř. snadnou demontáž dveří.

KLIKA DVEŘÍ

K dispozici je i polocylindrická verze této kliky nabízející vyšší bezpečnost při zachování stylu stand. zámku.

NASTAVITELNÉ VERTIKÁLNÍ LIŠTY

Na každé straně jsou připevněny dva páry vertikálních upevňovacích lišt s roztečí 19", jejichž polohu lze měnit o 40 mm dopředu a dozadu.

ODNÍMATELNÉ BOČNICE A ZADNÍ KRYT

Pohodlný přístup k instalovaným zařízením umožňují odnímatelné boční a zadní kryty. Jsou zajištěny zámky, standardně se stejným klíčem jako přední dveře.

ROA 800 x 800								
TYP	A	B	C	D	E	Hmotnost brutto (kg)	Hmotnost netto (kg)	Maximální doporučené zatížení (kg)
	(mm)							
ROA-27-A88-CAX-A1	1628	1373	580	800	800	153,8	143,3	250
ROA-32-A88-CAX-A1	1850	1595	580	800	800	164,6	154,1	
ROA-37-A88-CAX-A1	2072	1817	580	800	800	175,5	164,9	
ROA-42-A88-CAX-A1	2294	2039	580	800	800	186,2	175,5	

ROA 900 x 900								
TYP	A	B	C	D	E	Hmotnost brutto (kg)	Hmotnost netto (kg)	Maximální doporučené zatížení (kg)
	(mm)							
ROA-27-A99-CAX-A1	1628	1373	680	900	900	213,1	202,7	250
ROA-32-A99-CAX-A1	1850	1595	680	900	900	225,1	214,5	
ROA-37-A99-CAX-A1	2072	1817	680	900	900	238,5	227,7	
ROA-42-A99-CAX-A1	2294	2039	680	900	900	250,6	239,7	

DVĚ ZÁSADNÍ INOVACE V KONSTRUKCI

1. **Otočný 19"rám, který poskytuje pohodlný přístup ke všem instalovaným komponentám**
2. **Přechod k osmiúhelníkovému tvaru rozvaděče.**

Otočný 19" rám představuje unikátní patentované řešení, jehož podstatou je montáž obvyklých komponent do 19" rámu a vedení všech kabelů dolním nebo horním centrálním otvorem v rámu.

Dostatečný otvor v podstavci rozvaděče umožňuje přívod mohutného svazku kabelů středem rámu.

Konstrukčně je zajištěno, aby bylo možné rám otočit pouze o 180° na obě strany. Tím je umožněn přístup ke všem čtyřem stranám rámu a zároveň nehrozí nebezpečí poškození kabelů.

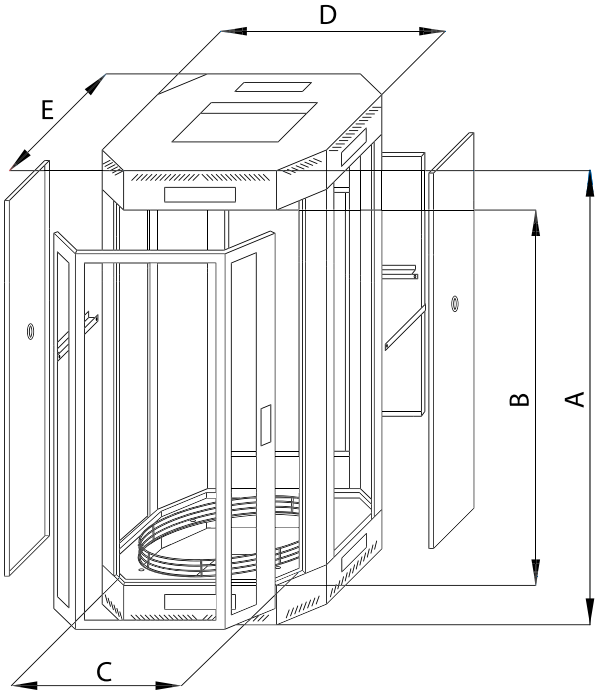

PŘEDNOSTI

1. I když je rozvaděč postaven těsně u stěny nebo v řadě s dalšími, je zajištěn přístup k instalovaným komponentám ze všech stran.
2. Zvláště aktivní prvky je snadné obsluhovat bez nutnosti jejich demontáže a odpojování kabelů.
3. Je zajištěn přístup ze všech stran i k velmi těžkým komponentám, aniž by byla ohrožena stabilita rozvaděče. Do rámu Octagonu lze montovat prvky stejných rozměrů jako do standardního rozvaděče 600 x 600 mm. Octagon může stát zcela volně a ani při plném zatížení není nutné jej speciálně upevňovat ke stěně či k podlaze. Základna Octagonu má rozměry 800 x 800 mm a 900 x 900 s „oříznutými" rohy.

Atraktivní vzhled je podtržen dveřmi složenými ze tří skleněných panelů, které patří ke standardní výbavě. Poskytují velmi dobrou viditelnost instalovaných prvků, což lze dobře využít i pro demonstrační účely.

DALŠÍ VLASTNOSTI

- Třístranné přední dveře opatřené zámkem a skleněnými výplněmi. Na přání může být sklo nahrazeno plným nebo perforovaným plechem.
- V základně a stropu rozvaděče jsou připraveny otvory pro ventilátory.
- Kartáčové lišty ve vstupních kabelových otvorech brání průniku prachu do rozvaděče.
- Součástí základny jsou nivelační nožičky pro vyrovnání nerovnosti podlahy.
- Perforace základny a stropu zajišťuje přirozené odvětrávání.

STOJANOVÝ ROZVADĚČ ROA

POPIS, ÚČEL POUŽITÍ

- 19" stojanový rozvaděč s krytím IP20
- Konstrukce rozvaděče:
  – Ocelový svařovaný skelet s odnímatelnými krycími panely
  – Sklo dveří: bezpečnostní tvrzené, tloušťka 4 mm
- Dovolené zatížení jednotlivých dveří je max. 20 kg.
- Minimální tloušťka povrchové úpravy je 65 µm.
- Tyto rozvaděče jsou určeny k instalaci datových a telekomunikačních zařízení a jejich distribučních systémů.
- Uvnitř rozvaděče se nachází 19" otočný rám, který slouží k instalaci komponent a vertikální lišty nastavitelné ve dvou pozicích. Rámem je možné otáčet v obou směrech až o 180°.
- Rám rozvaděče a všechny oddělitelné části (boční a zadní kryty, dveře…) jsou propojeny pomocí zemnících kabelů, které musí být důkladně připevněny a zasunuty do konektorů po celou dobu užívání rozvaděče.
- Na spodní části rozvaděče je umístěn šroub M8 jako hlavní zemnící bod.
- Kabelové vstupy kryté vylamovacími záslepkami jsou umístěny v horní a ve spodní části rozvaděče.

PODMÍNKY PROVOZU

- Provozní prostředí:
  – Kancelářské
  – Rozvaděč není určen pro venkovní instalace a pro instalace v prostředí, které může negativně ovlivnit funkčnost rozvaděče a nainstalovaného zařízení (například prostředí s nebezpečím výbuchu nebo vlhké a mokré prostředí)
- Nutné chránit před:
  – Mechanickým poškozením
  – Nesprávnou manipulací
  – Jiným použitím, než ke kterému je rozvaděč určen
- Nesprávná manipulace je zejména:
  – Přetěžování (překročení maximální doporučené nosnosti)
  – Instalace zařízení, která mohou negativně ovlivnit provoz a funkci rozvaděče nebo instalovaného vybavení
  – Zasahování do konstrukce a designu rozvaděče

MONTÁŽ ROZVADĚČE

- Pro zajištění max. doporučené nosnosti je nezbytné, aby bylo zatížení rovnoměrně rozloženo.
- Rozvaděč je nutno umístit na rovné podlaze a případné drobné nerovnosti vyrovnají nivelační nožičky.
- Kabeláž je možné vést pouze skrz horní a spodní otvor v otočném rámu. Jiný způsob vedení kabeláže se nedoporučuje!
- Kabely vstupující do otáčivého rámu musí být svázány do svazků o průměru nejméně 14 mm. Tím je zaručeno, že nebudou poškozeny otáčivým mechanismem rámu. Kabely o menším průměru je nutné ochránit pohyblivým krytem o průměru nejméně 14 mm.
- V případě, že kabely vedou skrz některý z kabelových vstupů, je možné ho utěsnit proti pronikání prachu pomocí záslepky s kartáčem a vybavit plastovým ochranným rámečkem (obojí je součástí příbalu rozvaděče).

OCHRANA PROSTŘEDÍ

- Všechny části jsou vyrobeny z recyklovatelných materiálů a po vyřazení rozvaděče je nezbytné s nimi naložit podle platných předpisů.

OSVĚDČENÍ A SHODA

- Tento výrobek plně odpovídá ČSN EN 62208 ed 2:2012.
- EVROPSKÝ PATENT 0346006.8-2207/1345301

RSX

Jednodílné a dvoudílné otevřené stojany RSX jsou vhodné pro instalaci zařízení v chráněných prostorách. Umožňují snadnou instalaci a administraci spolu s velmi atraktivní cenou.

Jednodílný stojan

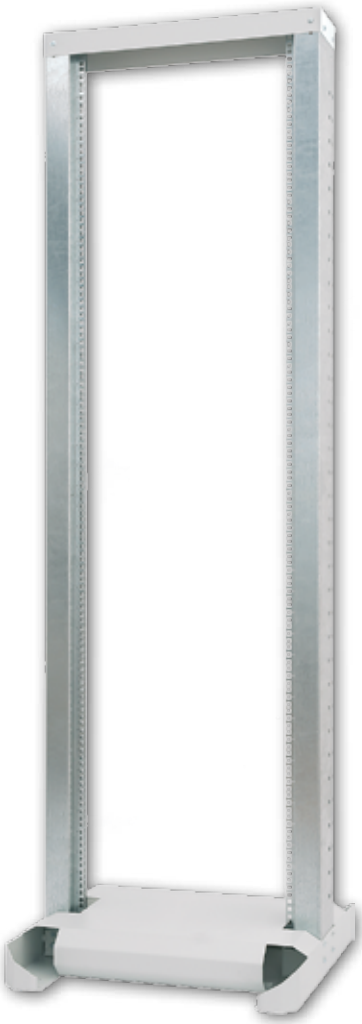

Dvoudílný stojan

JEDNODÍLNÉ STOJANY

Jednodílné otevřené stojany doporučujeme pro jednoduché instalace bez těžkýchv komponent.

VYSOKÁ PEVNOST KONSTRUKCE

Vertikální profilové lišty zajišťují vysokou nosnost a pevnost otevřeného stojanu.

KOLEČKA, NIVELAČNÍ NOŽIČKY

Příprava pro montáž koleček
a nivelačních nožiček.

DVOUDÍLNÉ STOJANY

Dvoudílný 19″ otevřený stojan je vhodnější pro instalace těžších a rozměrnějších zařízení. V průběhu vývoje jsme věnovali pozornost jednoduchosti konstrukce, snadné instalaci a údržbě.

JEDNODÍLNÝ 600 x 600

TYP	A	B	D	E	Hmotnost brutto (kg)	Hmotnost netto (kg)	Maximální doporučené zatížení (kg)
	(mm)						
RSX–27–XS6–CXX–A3	1365		616	600	34,3	27,5	150
RSX–32–XS6–CXX–A3	1587		616	600	36,4	29,6	
RSX–37–XS6–CXX–A3	1809		616	600	38,4	31,7	
RSX–42–XS6–CXX–A3	2031		616	600	40,5	33,7	
RSX–45–XS6–CXX–A3	2165		616	600	41,7	35,0	

DVOUDÍLNÝ 600 x 600

TYP	A	B	D	E	Hmotnost brutto (kg)	Hmotnost netto (kg)	Maximální doporučené zatížení (kg)
	(mm)						
RSX-27-XD6-CXX-A3	1365	460	616	600	51,4	43,4	400
RSX-32-XD6-CXX-A3	1587	460	616	600	55,5	47,5	
RSX-37-XD6-CXX-A3	1809	460	616	600	59,7	51,6	
RSX-42-XD6-CXX-A3	2031	460	616	600	63,8	55,7	
RSX-45-XD6-CXX-A3	2165	460	616	600	66,3	58,2	

DVOUDÍLNÝ 600 x 700

TYP	A	B	D	E	Hmotnost brutto (kg)	Hmotnost netto (kg)	Maximální doporučené zatížení (kg)
	(mm)						
RSX-27-XD7-CXX-A3	1365	560	616	700	53,2	45,1	400
RSX-32-XD7-CXX-A3	1587	560	616	700	57,3	49,3	
RSX-37-XD7-CXX-A3	1809	560	616	700	61,4	53,4	
RSX-42-XD7-CXX-A3	2031	560	616	700	65,5	57,5	
RSX-45-XD7-CXX-A3	2165	560	616	700	68,0	60,0	

DVOUDÍLNÝ 600 x 800

TYP	A	B	D	E	Hmotnost brutto (kg)	Hmotnost netto (kg)	Maximální doporučené zatížení (kg)
	(mm)						
RSX-27-XD8-CXX-A3	1365	660	616	800	54,9	46,9	400
RSX-32-XD8-CXX-A3	1587	660	616	800	59,0	51,0	
RSX-37-XD8-CXX-A3	1809	660	616	800	63,2	55,1	
RSX-42-XD8-CXX-A3	2031	660	616	800	67,3	59,2	
RSX-45-XD8-CXX-A3	2165	660	616	800	69,8	61,7	

STABILIZAČNÍ SADA

Montuje se dodatečně na základnu dvoudílného stojanu a zvyšuje stabilitu celé sestavy v případě instalace výsuvných zařízení, například serverů. Sada je součástí příbalu dvoudílného stojanu.

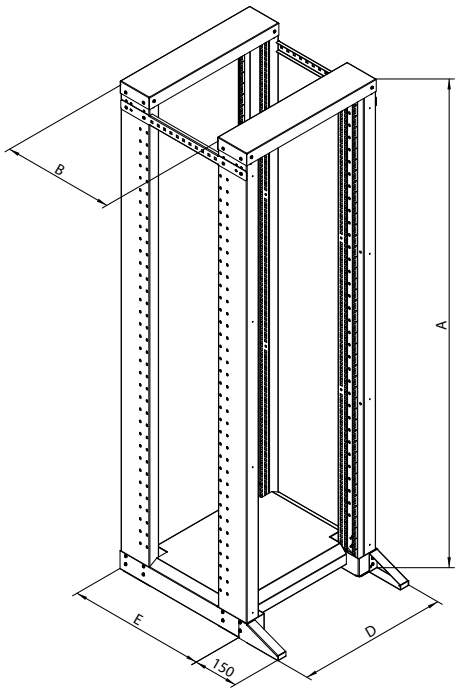

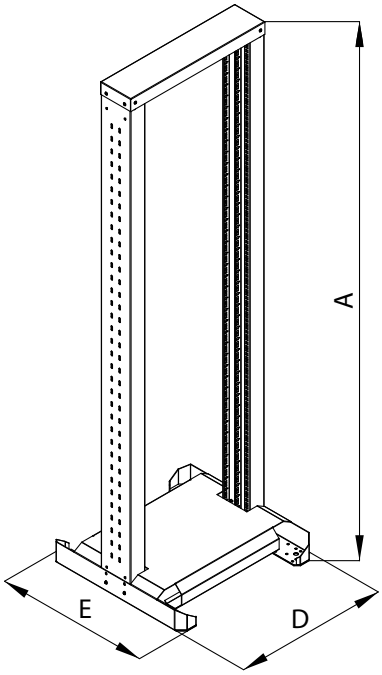

19" OTEVŘENÉ STOJANY RSX

POPIS, ÚČEL POUŽITÍ

- Otevřené 19" stojany se používají k instalacím zařízení v určených prostorách.
- Vyrábějí se v jednodílné a dvoudílné verzi.
- Pro lepší stabilitu je vhodnější použít dvoudílnou verzi.
- Konstrukce rámu:
  – Rozebíratelný
  – Kovové části spojené šrouby
  – 19" profilový rám je vhodný pro umístění přímo na podlahu pomocí nivelačních nožiček anebo koleček (kolečka nejsou součástí příbalu).
- Minimální tloušťka povrchové úpravy je 65 µm.

PODMÍNKY PROVOZU

- Provozní prostředí:
  – Kancelářské
  – Stojan není určen pro venkovní instalace a pro instalace v prostředí, které může negativně ovlivnit funkčnost rozvaděče a nainstalovaného zařízení (například prostředí s nebezpečím výbuchu nebo vlhké a mokré prostředí)
- Nutné chránit před:
  – Mechanickým poškozením
  – Nesprávnou manipulací
  – Jiným použitím, než ke kterému je stojan určen
- Nesprávná manipulace je zejména:
  – Přetěžování (překročení maximální doporučené nosnosti)
  – Instalace zařízení, která mohou negativně ovlivnit provoz a funkci rozvaděče nebo instalovaného vybavení
  – Zasahování do konstrukce a designu rozvaděče

MONTÁŽ ROZVADĚČE

- Pro zajištění max. doporučené nosnosti je nezbytné, aby bylo zařízení rovnoměrně rozloženo. Je nutno se vyvarovat jednostranného nebo bodového zatížení rámu.
- Stojan je nutné umístit na rovné podlaze a případné drobné nerovnosti vyrovnají nivelační nožičky.

OCHRANA PROSTŘEDÍ

- Všechny části jsou vyrobeny z recyklovatelných materiálů a po vyřazení je nezbytné s nimi naložit podle platných předpisů.

OSVĚDČENÍ A SHODA

- Tento výrobek plně odpovídá ČSN EN 62208 ed 2:2012.

Datová centra

DATOVÁ CENTRA – PŘEHLED

Trocha teorie
Úvod do problematiky datových center 59

Chlazení datových center
Principy a nabídka chlazení datových center 61

Rozvod napájení
Rozvodné panely s managementem a monitoringem 62

RDA - pro datová centra
Rozvaděč s vysokou nosností pro datová centra 63

Příslušenství
Směřování chladícího vzduchu, organizace kabeláže ... 67

Teplá/studená ulička
Stavebnicový systém pro stavbu teplé/studené uličky 71

Zdvojené podlahy
Systémy zdvojených podlah pro datová centra 72

Reference
Některá z námi realizovaných datových center 74

Trocha teorie

Moderní způsob centralizace serverů a dalších aktivních prvků si vyžádal změny i ve způsobu chlazení a ochrany těchto zařízení. Řešením jsou právě datová centra.

CO JE DATOVÉ CENTRUM?

Moderní datová centra se výrazně liší od ranných verzí tohoto způsobu instalace serverů a dalších technologií. Původní datová centra vznikala na páteřních internetových spojích od 90tých let minulého století. Velké datové sály byly budovány především jako prostory dokonale zabezpečené z hlediska ostrahy, zálohovaného napájení a dostatečně dimenzovaných komunikačních spojů, převážně optických. Části těchto prostor pak byly pronajímány uživatelům pro jejich techniku a internetové aplikace. Tato centra měla takřka bez výjimek zdvojenou, vysoce nosnou podlahu pod kterou byly umístěny všechny rozvody. Chlazení bylo většinou centrální, tedy byla chlazena místnost jako celek bez ohledu na rozložení tepelné zátěže a bez možnosti efektivně regulovat chlazení pro jednotlivé rozvaděče nebo oblasti datového sálu.

S rozvojem telekomunikací, novými protokoly a řádovým nárůstem kapacit přenosových linek se stalo vysokorychlostní připojení snadno dostupné bez nutnosti umisťovat zařízení výhradně přímo na páteřní spoje.

Souběžně s tím probíhala revoluce na další frontě - na frontě výpočetního výkonu a úložných kapacit. Výkon procesorů raketově vzrostl, objevily se více-jádrové procesory a nové operační systémy. Pevné disky a další paměťová média znásobila své kapacity.

Operační systémy serverů začaly využívat dostupných prostředků k jejich sdílení pro více, souběžně běžících aplikací a odtud byl už jen krůček ke sdílení jednoho fyzického počítače pro více současně běžících operačních systémů - k virtualizaci.

Díky tomu dnes většina firem provozuje své aplikace buď na vlastních serverech vyhrazených pro konkrétní aplikace, nebo využívá služeb stále populárnější virtualizace a tzv. cloud-hostingu. Oba zmíněné způsoby vyžadují vysokou hustotu instalovaného výpočetního výkonu. Protože se většinou jedná o aplikace kritické pro chod podniků a institucí, vyžadují napájení zabezpečené proti výpadku, fyzickou ochranu a v neposlední řadě i kontrolované chlazení. Všechny tyto aspekty pokrývá právě koncept datového centra.

Postupem času byl stanoven standard pro návrh a stavbu datových center. Rozvaděče se umisťují do skupin, nejčastěji ve formě dvou řad vzdálených od sebe 1200 mm (dvě dlaždice standardní zdvojené podlahy). Ulička mezi rozvaděči je pak zastřešena a na koncích uzavřena posuvnými dveřmi. U opravdu velkých datových center najdeme dělící dveře i uvnitř těchto celků, kde je člení na menší části.

Nosným produktem naší společnosti pro datová centra je rozvaděč RDA s nosností 1300 kg ve verzi uzpůsobené pro stavbu datových center. Doplňují ho další potřebné konstrukční prvky, jako jsou stropní panely různých typů, posuvné dveře uliček včetně samozavíracích atd.

Současně nabízíme i kompletní sortiment zdvojených podlah pro instalace, které umožní jejich použití. Kritická je zejména nosnost podlah v místnostech budoucího datového centra. Pro případ, že není možno zdvojenou podlahu použít (nízká světlost místnosti, nedostatečné povolené bodové zatížení podlahy a pod.) můžeme nabídnout alternativu, ve formě mezi-rozvaděčových chladících jednotek s horním přívodem média a odvodem kondenzátu. Toto progresivní řešení navíc nabízí velkou instalovanou chladící kapacitu na malém půdorysu.

Spojením více rozvaděčů do datového centra začne vyvstávat mimo jiné potřeba optimalizace chlazení. Neřízené proudění vzduchu je nákladné a neefektivní.

Použitím rozvaděčů RDA a komponent určených pro datová centra je možno snadno a efektivně sestavit kompletní datové centrum. Nejčastěji používaná řešení z hlediska chlazení:

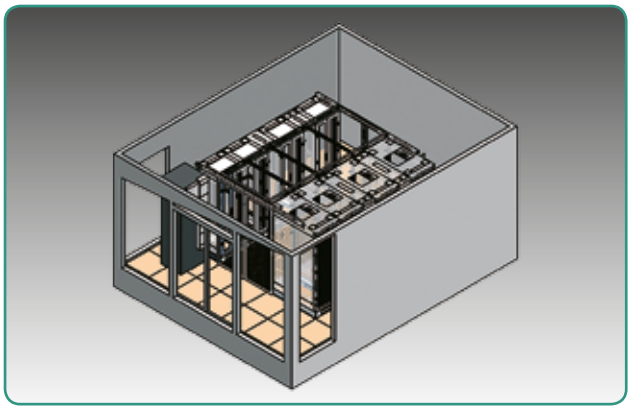

Referenční datové centrum TRITÓN

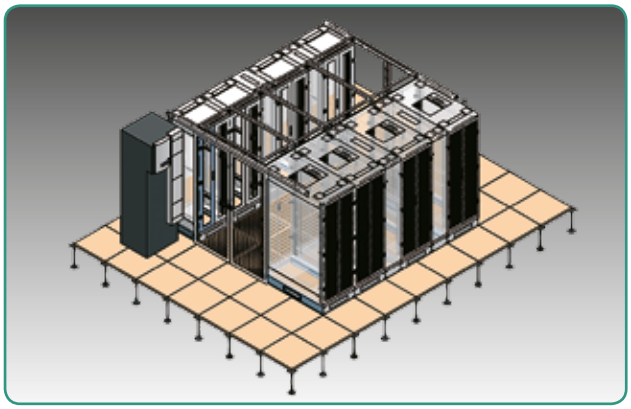

Datové centrum s centrální klimatizací

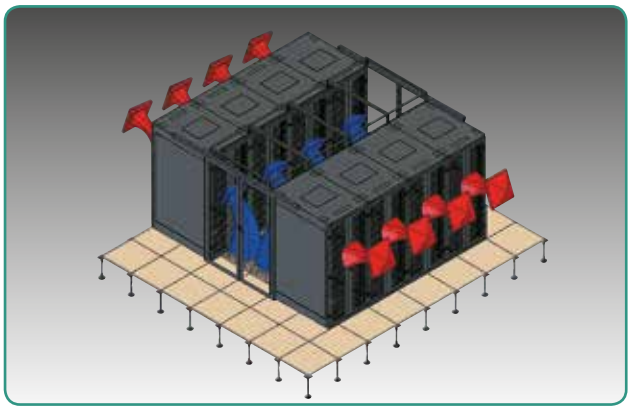

Schéma chlazení datového centra

CHLAZENÍ DATOVÝCH CENTER

Horká / studená ulička

Uspořádání do horkých / studených uliček je jedním ze standardních řešení pro datová centra. Rozvaděče jsou orientovány čely k sobě, přičemž studený vzduch je dodáván přes perforované dlaždice ve zvýšené zdvojené podlaze. Standard ANSI/TIA/EIA-942-A doporučuje šíři studené uličky 1,2 metru. Toto je rozměr dvou dlaždic zdvojené podlahy. Perforovanými dlaždicemi před čelem každého rozvaděče je studený vzduch přiváděn před rozvaděč a nasáván technikou do každého z nich. Studený vzduch je k aktivním prvkům přiváděn dveřmi s 80% perforací. V tomto případě je zdvojená podlaha využita pro dodávku studeného vzduchu, je tedy nutné, aby veškeré ostatní otvory v podlaze, jako například prostupy kabelů, byly zakryty. Důvodem je udržení statického tlaku ve zdvojené podlaze a minimalizace ztrát chladného vzduchu.

Uzavřená studená ulička

Řešení typu otevřená horká/studená ulička skýtá možnou hrozbu nedostatku recirkulace ohřátého vzduchu a s tímto tedy nebezpečí vytváření hot-spotů. Řešením tohoto je uzavřená studená ulička. Tato představuje uzavřený modulární rozšiřitelný systém, který fyzicky odděluje chladný vzduch přiváděný od klimatizace, od výdechu horkého vzduchu. Vlastně je vytvořen separátní prostor s chladným vzduchem. Toto vylučuje míchání horkého a chladného vzduchu. Chladný vzduch je do uzavřené uličky přiváděn pomocí perforované dlaždice zpod zdvojené podlahy nebo lokálně pomocí bočních chladících jednotek, které jsou osazeny přímo v řadě mezi rozvaděči. Standardní šířka uzavřené studené uličky je 1,2 m (dvě dlaždice podlahy) případně 1,8 m (tři dlaždice podlahy). Ulička je dále osazena prosklenými dvoukřídlými posuvnými dveřmi. Využití tohoto řešení se stává dalším standardem a je doporučováno především pro svoji efektivitu chladícího výkonu a dosažení co nejnižší energetické spotřeby datového centra.

Uzavřená modulární řešení

Uzavřené modulární řešení umožňuje maximální energetickou efektivitu a zároveň škálovatelnost pro dlouhodobý rozvoj datového centra. Toto řešení lze navrhnout a vyrobit přesně na míru podle potřeb zákazníka. V jedné místnosti tak mohou být zóny nejen s různými provozními teplotami, ale i hustotou tepelné zátěže. Uzavřené modulární řešení je charakterizováno krytím rozvaděče IP54. Toto zároveň poskytuje ochranu instalovaných komponent před prachem a vlhkostí.

Boční chladicí jednotky jsou kombinovány s rozvaděči tak, aby vznikl uzavřený modul se studenou zónou v přední části rozvaděče a horkou zónou v zadní části rozvaděče.

Toto řešení umožňuje kombinovat libovolný počet rozvaděčů a chladicích jednotek v modulu. Naši specialisté Vám vypracují návrh projektu tak, aby byla zajištěna potřebná kapacita prostoru pro technologie a tomu odpovídající výkon klimatizace včetně případně požadované redundance.

Chlazení z podlahy

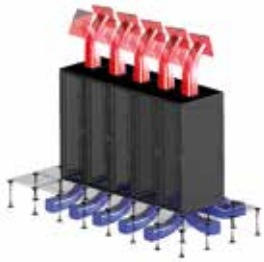

Tento způsob zvyšuje využití studeného vzduchu pomocí jeho dodávky ze zdvojené podlahy k instalovaným technologiím. Rozvaděč je umístěn na otvoru ve zdvojené podlaze. Deflektor, umístěný na dně rozvaděče směruje studený vzduch do jeho přední části.

Studený vzduch je v tomto případě dále směrován v přední části rozvaděče pevnými dveřmi bez perforace, tyto mohou být skleněné či plechové. Horký vzduch je odváděn z rozvaděče buď dveřmi s 80% perforací, případně stropem rozvaděče.

Osazením regulátoru přívodu chladného vzduchu na dno rozvaděče může být regulováno množství vzduchu, případně jej lze úplně uzavřít v případě, kdy rozvaděč není osazen zařízeními. Výhodou tohoto způsobu chlazení je velká flexibilita v plánování osazení místnosti. Rozmístění rozvaděčů do teplé a studené uličky zde není vyžadováno, pokud je horký a studený vzduch separován uvnitř rozvaděče. K tomuto je nutné osadit rozvaděče separačním rámem pro důsledné oddělení chladného a horkého vzduchu.

Odtah do podhledu

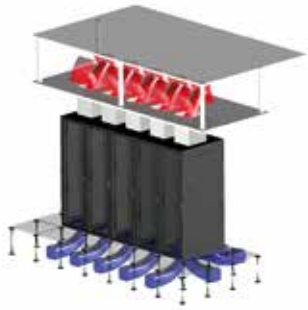

Možné nevýhody studené uličky a chlazení přívodem z podlahy, návratem do sálu je to, že horký odpadní vzduch je vyveden do okolí rozvaděčů. Tato řešení nepředstavují komplikaci, pokud je s nimi uvažováno již při projektování datacentra. V určitých případech v místech s vysokou tepelnou zátěží díky koncentraci instalovaných zařízení může být řešením zcela oddělit odvod teplého vzduchu.

Řešením je chlazení přívodem ze sálu či zdvojené podlahy a návratem do podhledu. Toto je řešením kdy horký vzduch neproudí do sálu, ale je odváděn do podhledu či zdvojeného stropu. Zadní deflektor umístěný v horní části rozvaděče pomáhá optimalizovat proudění horkého vzduchu do komínového nástavce. Velký průřez nástavce umožňuje průchod velkého množství vzduchu při jeho relativně nízké rychlosti.

Přívod chladného vzduchu je tedy prováděn předními dveřmi či dnem rozvaděče, dále je vyfukovaný horký vzduch odváděn právě pomocí komínového nástavce do stropního podhledu/zdvojeného stropu nad zařízeními. Klimatizační jednotky následně nasávají horký vzduch z podhledu, ochlazují jej a vyfukují zpět pod zdvojenou podlahu místnosti. Tímto je celý okruh uzavřen. Toto řešení umožňuje vysokou efektivitu chlazení velmi velkého objemu horkého vzduchu. Některé studie uvádí, že s tímto řešením je možné chladit až 30 kW výkonu na rozvaděč.

Naši specialisté Vám rádi a ochotně pomohou s výběrem optimálního řešení podle Vašich potřeb.
Výběrem správného typu rozvaděče a příslušenství můžete ušetřit významné prostředky vynaložené na provoz Vašich technologií.

PROJEKTOVÁNÍ DATOVÝCH CENTER

Tato kritická fáze výstavby datového centra nemá jednoznačné řešení. Záleží na uspořádání rozvaděčů, rozmístění tepelné zátěže a její velikosti, na volbě tepelného schématu (teplá/studená ulička, zonální distribuce chladu) a mnoha dalších aspektech. Při návrhu nejvhodnějšího uspořádání je třeba vzít v potaz typ chladícího systému (pod-podlahové chlazení, mezi-rozvaděčové chlazení ...) a s ohledem na použité chladící médium vybrat i vnější část systému.

Při volbě média je nutno vzít v úvahu vnější klimatické podmínky, vzdálenost datového centra od vnějších jednotek a také převýšení mezi nimi. Podle toho lze pak zvolit buď vodní chlazení s patřičným přídavkem nemrznoucích směsí, nebo systém pracující se zkapalněným chladícím plynem.

S ohledem na bezpečnost provozu a nutnou zálohu pro servisní operace je nutno celý systém vhodně navrhnout a dostatečně dimenzovat jak na vnitřní straně, tedy uvnitř datového centra, tak na straně vnějších zdrojů chladu.

Dále je třeba zohlednit požadavky kontroly vlhkosti vzduchu. Vlhkost nižší než 30% přináší riziko poškození instalovaných technologií statickou elektřinou, naopak příliš vysoká vlhkost vzduchu může vést ke kondenzaci.

V naší nabídce jsou chladící systémy předních firem působících v tomto vysoce specializovaném oboru chlazení datových center a telekomunikačních technologií řadu let. Díky úzké spolupráci a podpoře jejich vývojových týmů Vám můžeme nabídnout osvědčená a garantovaná řešení.

Návrh funkčního, spolehlivého a investičně i provozně ekonomického chladícího systému pro datové centrum není záležitost snadná a naši specialisté, kteří Vám doporučí optimální řešení z hlediska pořizovacích i provozních nákladů, Vám jsou plně k dispozici.

ROZVODNÉ PANELY

Technologie instalované v datových centrech mají velmi často značnou spotřebu elektrické energie. Vedle potřeby rozvodu napájení to s sebou přináší i otázku měření spotřeby a potřebu zařízení na dálku kontrolovat. Proto v naší nabídce najdete i rozvodné panely, které nejen že Vám umožní jednotlivá zařízení zapnout či vypnout, navíc Vám poskytnou informace o teplotě a vlhkosti v rozvaděči, mohou kontrolovat správnou funkci odvodu kondenzátu z chladící jednotky, otevření dveří rozvaděče a další Vámi definované stavy. Všechny změny pak je možno hlásit pomocí integrovaného softwaru prostřednictvím počítačové sítě a dozírat tak na datové centrum bez nutnosti fyzické přítomnosti obsluhy.

Rozvodných panelů s managementem je velká řada. Ať už z hlediska rozměrů, kde nabízíme řešení od standardních 19" panelů až po velké vertikální panely určené do stojin rozvaděče, nebo z hlediska různých příkonů (16A-64A, jednofázové/třífázové). Dále je možno volit z mnoha produktových řad podle požadované funkčnosti panelu (pouze měření panelu jako celku nebo jednotlivých zásuvek, ovládání panelu jako celku nebo až na úroveň jednotlivých zásuvek, dodatečné monitorovací funkce teplota/vlhkost/dveřní kontakt/senzor zaplavení vodou a další možnosti).

Při výběru nejvhodnějšího řešení Vám rádi poradíme.

RDA pro datová centra

Datacentrová verze rozvaděče RDA spojuje vysokou nosnost se specifickými požadavky tohoto způsobu instalace zařízení. Rozvaděče jsou připraveny pro spojování do větších celků a pro instalaci zastřešení teplých a studených uliček.

PŘÍPRAVA PRO ZASTŘEŠENÍ

Pro montáž střechy teplé nebo studené uličky mají datacentrové verze rozvaděčů RDA upravenou čelní stranu bez zkosení, typické pro stojanové rozvaděče Triton. Modely určené pro datová centra mají označení A3 a A7. Model A7 má navíc otvory ve stojinách pro protažení kabeláže mezi rozvaděči kryté šroubovanými záslepkami.

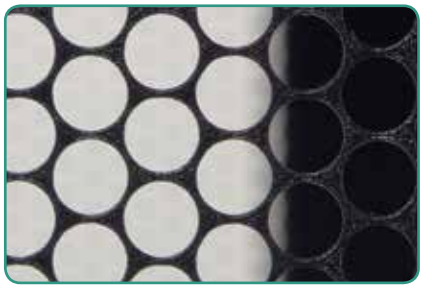

80% PERFORACE DVEŘÍ

Rozvaděč RDA je určen pro montáž serverů a dalších aktivních prvků, které vyžadují dobré chlazení. Proto je nejčastěji dodáván s perforovanými předními dveřmi. Zadní dveře jsou obvykle také perforované a navíc dvoukřídlé. Jejich vysazením z pantů získáme komfortní přístup pro instalaci a obsluhu instalovaných zařízení. PATENT: PUV 2012-26481.

KABELOVÉ VSTUPY NAD VERTIKÁLAMI

Pro přívod kabelů k instalovaným zařízením jsou k dispozici dodatečné kabelové vstupy nad každou z krajních vertikál. Prostupy jsou kryté šroubovanými záslepkami.

NASAZOVACÍ PANTY

Standardní dveřní panty je možno nahradit jejich novou, nasazovací alternativou. Vysazení dveří umožní pohodlnou montáž a konfiguraci nainstalovaných zařízení. Panty jsou plně kompatibilní i se staršími verzemi. Více viz sekce „Příslušenství".

VÍCEBODOVÉ ZÁMKY

Vícebodové zámkové mechanizmy Triton spolu se šroubovanými bočnicemi zvyšují bezpečnost instalovaných zařízení.

RDA 800 x 1000 mm

NOSNOST 1300 KG

Rozvaděč má zesílenou konstrukci a je vyroben ze silnějšího materiálu. Také 19" vertikální lišty jsou upraveny pro zvýšenou nosnost. Verze hlubší než 800 mm mají standardně navíc pár středových vertikálních lišt.

SPOJOVÁNÍ ROZVADĚČŮ DO ŘADY

Rozvaděč RDA je vybaven montážními otvory pro snadné spojování do řady. Lze jej kombinovat se standardními rozvaděči Tritón (RMA, RZA).

ROZVODNÝ PANEL UVNITŘ STOJINY

19" rozvodné panely Triton lze pomocí přiložených držáků namontovat do prostoru uvnitř stojiny, takže nezabírá cenné místo pro technologie.

OTVOR PRO VSTUP CHLADÍCÍHO VZDUCHU

Ve dně rozvaděče je rozměrný otvor pro vstup kabelů a chladícího vzduchu z prostoru pod dvojitou podlahou. Tyto modely rozvaděče RDA (A3 a A7) se staví přímo na podlahu bez nožiček.

19" VERTIKÁLNÍ LIŠTY

Zesílené vertikální 19" lišty určené pro instalaci technologie jsou plynule nastavitelné v celé hloubce rozvaděče. U modelů hlubších než 800 mm jsou standardně dodávány i středové vertikály.

RDA 600 x 1000 mm

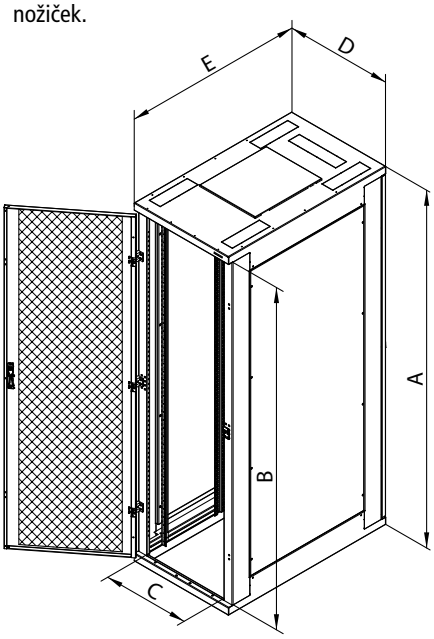

RDA-42-X61-CAX-**A3**-GDA

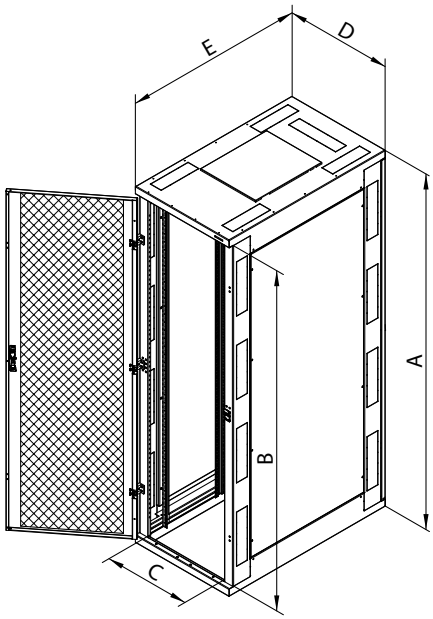

RDA-42-X61-CAX-**A7**-GDA

RDA PRO DATOVÁ CENTRA

TYP	A	B	C	D	E	Hmotnost brutto (kg)	Hmotnost netto (kg)	Maximální doporučené zatížení (kg)
	(mm)							
RDA-42-L68-CAX-Ax-GDA	1970	1868	487	600	800	116,29	110,16	1300
RDA-45-L68-CAX-Ax-GDA	2105	2003	487	600	800	122,42	116,27	
RDA-47-L68-CAX-Ax-GDA	2194	2092	487	600	800	125,78	119,61	
RDA-42-L61-CAX-Ax-GDA	1970	1868	487	600	1000	131,25	124,83	
RDA-45-L61-CAX-Ax-GDA	2105	2003	487	600	1000	138,05	131,60	
RDA-47-L61-CAX-Ax-GDA	2194	2092	487	600	1000	141,85	135,38	
RDA-42-L60-CAX-Ax-GDA	1970	1868	687	800	1100	137,85	130,57	
RDA-45-L60-CAX-Ax-GDA	2105	2003	687	800	1100	144,86	137,55	
RDA-47-L60-CAX-Ax-GDA	2194	2092	687	800	1100	149,10	141,47	
RDA-42-L62-CAX-Ax-GDA	1970	1868	487	600	1200	143,96	136,37	
RDA-45-L62-CAX-Ax-GDA	2105	2003	487	600	1200	151,19	143,57	
RDA-47-L62-CAX-Ax-GDA	2194	2092	487	600	1200	155,26	147,65	
RDA-42-L88-CAX-Ax-GDA	1970	1868	487	800	800	131,54	124,35	
RDA-45-L88-CAX-Ax-GDA	2105	2003	487	800	800	137,84	130,63	
RDA-47-L88-CAX-Ax-GDA	2194	2092	487	800	800	141,32	134,09	
RDA-42-L81-CAX-Ax-GDA	1970	1868	487	800	1000	147,80	139,80	
RDA-45-L81-CAX-Ax-GDA	2105	2003	487	800	1000	154,77	146,74	
RDA-47-L81-CAX-Ax-GDA	2194	2092	487	800	1000	158,70	150,64	
RDA-42-L80-CAX-Ax-GDA	1970	1868	487	800	1100	153,82	146,10	
RDA-45-L80-CAX-Ax-GDA	2105	2003	487	800	1100	161,01	153,25	
RDA-47-L80-CAX-Ax-GDA	2194	2092	487	800	1100	165,17	157,30	
RDA-42-L82-CAX-Ax-GDA	1970	1868	487	800	1200	159,99	152,17	
RDA-45-L82-CAX-Ax-GDA	2105	2003	487	800	1200	167,39	159,54	
RDA-47-L82-CAX-Ax-GDA	2194	2092	487	800	1200	171,71	163,73	

RDA - modely A3 a A7 pro datová centra

POPIS, ÚČEL POUŽITÍ

- 19" stojanový rozvaděč s krytím IP20
- Součástí rozvaděče jsou 4 posuvné vertikální lišty k instalaci zařízení (6 lišt pro rozvaděče hlubší než 800 mm).
- Konstrukce rozvaděče:
  - Ocelový svařovaný skelet se šroubovanými krycími panely
  - Dveře jednokřídlé nebo dvoukřídlé ve variantách celoplechové, perforované (80% prostupnost) nebo prosklené s bezpečnostním tvrzeným sklem 4 mm. Mohou být na přední i zadní straně rozvaděče.
  - Příprava pro montáž rozvodných panelů do skeletu
  - Příprava pro montáž zastřešení uličky a pro posuvné dveře
  - Příprava pro spojování rozvaděčů do sestav
- Dovolené zatížení jednotlivých dveří je max. 20 kg.
- Minimální tloušťka povrchové úpravy je 65 µm.
- Tyto rozvaděče jsou určeny k instalaci datových a telekomunikačních zařízení a jejich distribučních systémů.
- Rám rozvaděče a všechny oddělitelné části (boční a zadní kryty, dveře ...) jsou propojeny pomocí zemnících kabelů, které musí být důkladně připevněny a zasunuty do konektorů po celou dobu užívání rozvaděče.
- Na spodní části rozvaděče je umístěn šroub M8 jako hlavní zemnící bod.
- Kabelové vstupy v horní části rozvaděče jsou kryté šroubovanými záslepkami. U modelu A7 jsou kabelové vstupy (šroubované záslepky) i ve stojinách.

PODMÍNKY PROVOZU

- Provozní prostředí:
  - Kancelářské
  - Rozvaděč není určen pro venkovní instalace a pro instalace v prostředí, které může negativně ovlivnit funkčnost rozvaděče a nainstalovaného zařízení (například prostředí s nebezpečím výbuchu nebo vlhké a mokré prostředí)
- Nutné chránit před:
  - Mechanickým poškozením
  - Nesprávnou manipulací
  - Jiným použitím, než ke kterému je rozvaděč určen
- Nesprávná manipulace je zejména:
  - Přetěžování (překročení maximální doporučené nosnosti)
  - Instalace zařízení, která mohou negativně ovlivnit provoz a funkci rozvaděče nebo instalovaného vybavení
  - Zasahování do konstrukce a designu rozvaděče

MONTÁŽ ROZVADĚČE

- Pro zajištění max. doporučené nosnosti je nezbytné, aby bylo zatížení rovnoměrně rozloženo.
- Rozvaděč je nutno přímo umístit na rovné podlaze bez nožiček.
- V případě, že kabely vedou skrz některý z kabelových vstupů, je možné ho utěsnit proti pronikání prachu pomocí záslepky s kartáčem a vybavit plastovým ochranným rámečkem (obojí je součástí příbalu rozvaděče).

OCHRANA PROSTŘEDÍ

- Všechny části jsou vyrobeny z recyklovatelných materiálů a po vyřazení rozvaděče je nezbytné s nimi naložit podle platných předpisů.

OSVĚDČENÍ A SHODA

- Tento výrobek je certifikován ITI TÜV, certifikát číslo 06.033.157, ze dne 23. 8. 2012 a plně odpovídá ČSN EN 62208 ed.2:2012(EN 62208:2011).

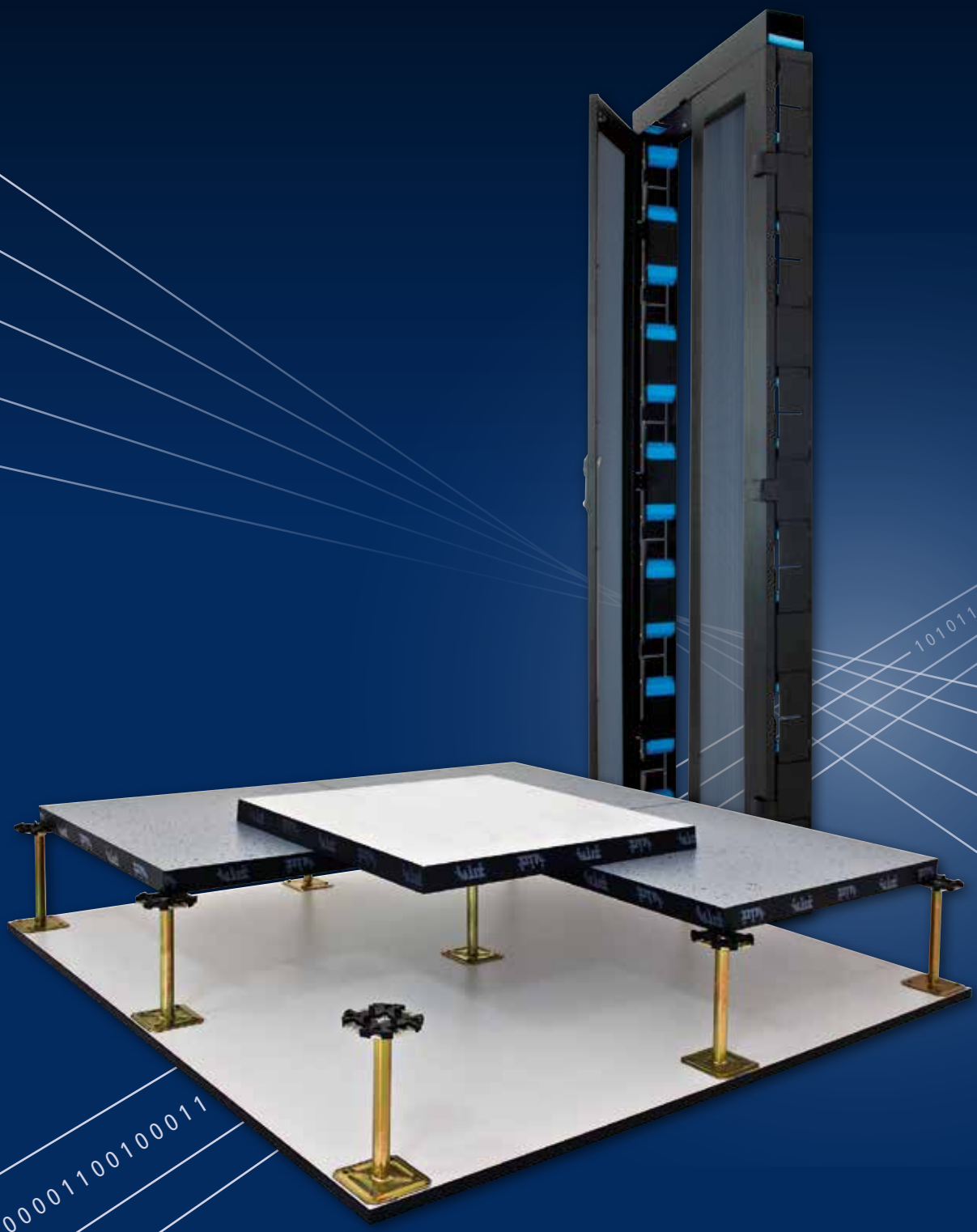

Datová centra - příslušenství

Specifické určení datových center si žádá i zvláštní příslušenství, které zaručuje maximální efektivitu při instalaci, komfort při provozu a zejména kontrolu nad chlazením zařízení.

PROPOJOVACÍ RÁM

Jak propojit zařízení ve dvou rozvaděčích? Obvyklá metoda, tedy protažení kabelů otvory ve střeše nebo v základně obou rozvaděčů, je pracná, zdlouhavá a kapacita těchto prostupů je často nedostatečná. TRITON vyvinul pro své rozvaděče unikátní patentované řešení – propojovací rám. Ten po instalaci na sousedící rozvaděče nahradí jejich dveře a mnohonásobně zvětší kapacitu a komfort pro vedení kabelových tras mezi rozvaděči.

Propojovací rám je pod ochranou PUV 2012-26482.

KABELOVÝ ŽLAB

Potřebujete spojit rozvaděče, které přímo nesousedí? Ani to není s propojovacím rámem problém. Stačí na horní stranu instalovat kabelový žlab a můžete pohodlně obejít několik rozvaděčů přesně podle potřeby. Po uzavření krytů a dveří a jejich uzamčení jsou všechny kabely chráněny před neautorizovaným přístupem.

VELKÁ KAPACITA

Propojovací rámy nabízíme pro vybrané rozměry stojanových rozvaděčů a to ve dvou provedeních. Verze 75 mm hluboká nabízí kabelové prostupy o rozměrech 109 x 40 mm, prohloubená 150 mm verze pak dokonce 109 x 80 mm. Nejběžnější propojovací rám pro rozvaděč 42U vysoký má na každé straně 6 těchto kabelových prostupů …

Kabelový žlab	Šířka (mm)	Hloubka (mm)
RAX-RA-X06-X1	600	75
RAX-RA-X06-Y1	600	115
RAX-RA-X08-X1	800	75
RAX-RA-X08-Y1	800	115

POHODLNÁ ADMINISTRACE

Rám se dodává standardně s dvoukřídlými dveřmi všech typů, tedy prosklenými, celoplechovými i perforovanými. Po vysazení dveří z pantů je administrace kabeláže mezi rozvaděči hračkou, kabely pouze vkládáte do připravených prostupů bez protahování otvory.

ŘEŠENÍ PRO ROZVADĚČE V PROVOZU

Propojovací rám je možno instalovat i na rozvaděče již zaplněné technologiemi a to na přední i zadní stranu rozvaděče a výrazně tak zjednodušit jejich administraci.

VYLAMOVACÍ ZÁSLEPKY

Kabelové prostupy jsou kryté vylamovacími záslepkami. V místě, kde potřebujete vést kabely, záslepky snadno odstraníte a konstrukce rámu zaručí ochranu kabelů včetně dodržení poloměru ohybu u kabelů optických.

Propojovací rám	Výška (U)	Šířka (mm)	Hloubka (mm)	Dvoukřídlé dveře
RAX-RA-426-X1	42	600	75	Prosklené
RAX-RA-426-X2	42	600	75	Celoplechové
RAX-RA-426-X3	42	600	75	Perforované (prostupnost80%)
RAX-RA-426-Y1	42	600	115	Prosklené
RAX-RA-426-Y2	42	600	115	Celoplechové
RAX-RA-426-Y3	42	600	115	Perforované (prostupnost80%)
RAX-RA-428-X1	42	800	75	Prosklené
RAX-RA-428-X2	42	800	75	Celoplechové
RAX-RA-428-X3	42	800	75	Perforované (prostupnost80%)
RAX-RA-428-Y1	42	800	115	Prosklené
RAX-RA-428-Y2	42	800	115	Celoplechové
RAX-RA-428-Y3	42	800	115	Perforované (prostupnost80%)
RAX-RA-456-X1	45	600	75	Prosklené
RAX-RA-456-X2	45	600	75	Celoplechové
RAX-RA-456-X3	45	600	75	Perforované (prostupnost80%)
RAX-RA-456-Y1	45	600	115	Prosklené
RAX-RA-456-Y2	45	600	115	Celoplechové
RAX-RA-456-Y3	45	600	115	Perforované (prostupnost80%)
RAX-RA-458-X1	45	800	75	Prosklené
RAX-RA-458-X2	45	800	75	Celoplechové
RAX-RA-458-X3	45	800	75	Perforované (prostupnost80%)
RAX-RA-458-Y1	45	800	115	Prosklené
RAX-RA-458-Y2	45	800	115	Celoplechové
RAX-RA-458-Y3	45	800	115	Perforované (prostupnost80%)

SEPARAČNÍ RÁM

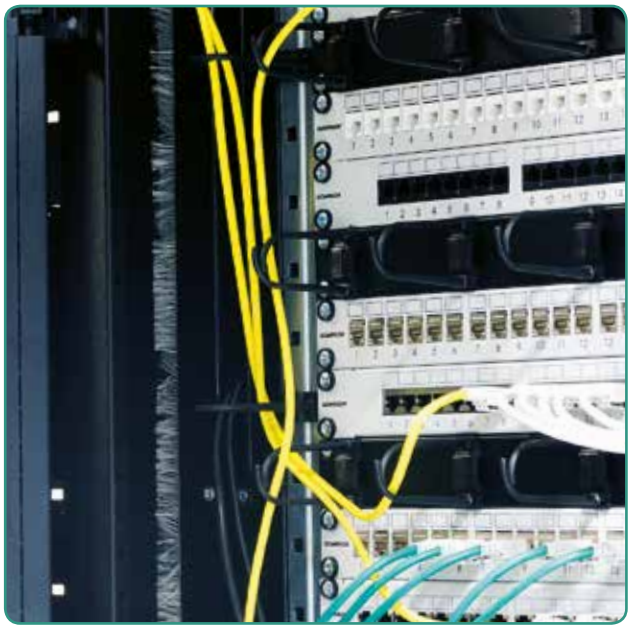

SEPARAČNÍ RÁM BEZ PROSTUPU

Zejména u rozvaděčů 800mm širokých je důležité směřovat chladící vzduch procházející dveřmi efektivně k instalovanému zařízení. Jeho proudění v prostoru kolem vertikál zamezí separační rám. Montuje se mezi vertikály a skelet rozvaděče a tento prostor dokonale zabezpečí díky kartáčovému těsnění na svém okraji. Posouvá se spolu s vertikálou, kterou je stále možno upevnit v libovolné hloubce rozvaděče. Díky tomu neomezuje uživatele při výběru technologie.

SEPARAČNÍ RÁM S PROSTUPY

Verze s dodatečnými 19" pozicemi zvětšuje instalační kapacitu rozvaděče až o 6 pozic 1U nebo umožní průchod kabeláže skrz separační rám do zadní časti rozvaděče.

DODÁVKA A MONTÁŽ

Sada separačního rámu obsahuje potřebné všechny komponenty a montážní materiál. Jednotlivé části rámu se instalují na vnější stranu vertikálních lišt závitotvornými šrouby typu Tap-Tite. Součástí dodávky rámu s dodatečnými 19" pozicemi jsou i záslepky s plastovými rychlozámky.

Typ	Šířka (mm)	Výška (U)	Prostupy
RAX-DT-R42-X6	600	42	ne
RAX-DT-R45-X6	600	45	ne
RAX-DT-R47-X6	600	47	ne
RAX-DT-R42-X8	800	42	ne
RAX-DT-R45-X8	800	45	ne
RAX-DT-R47-X8	800	47	ne
RAX-DT-R42-A8	800	42	ano
RAX-DT-R45-A8	800	45	ano
RAX-DT-R47-A8	800	47	ano

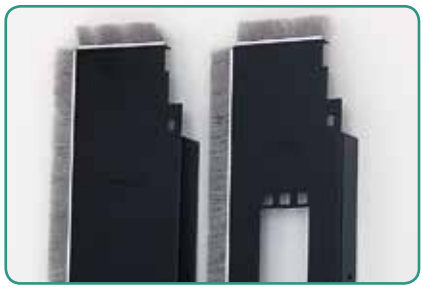

RYCHLOZÁSLEPKA

Záslepka je nejčastěji demontovaným příslušenstvím v datových centrech kvůli přístupu k nainstalovaným zařízením. Proto nabízíme verzi s plastovými zámky, kterou je možno bez použití nástrojů bleskově odmontovat stejně jako vrátit na její místo (viz. strana 146, RAB-ZP-X92-A1).

PLASTOVÝ HÁČEK

Vertikály rozvaděčů RDA jsou upraveny pro snadnou montáž plastových háčků. Ty jsou v prostoru vedle vertikály a nijak neomezují 19" instalaci. Jejich montáž i případná demontáž je velmi snadná a rychlá a umožňuje upravit organizaci kabelů při každé změně instalace (viz. strana 134, RAB-MS-X21-X1)

RAX-ZV-X03-X1

Spojka drátěných kabelových žlabů.

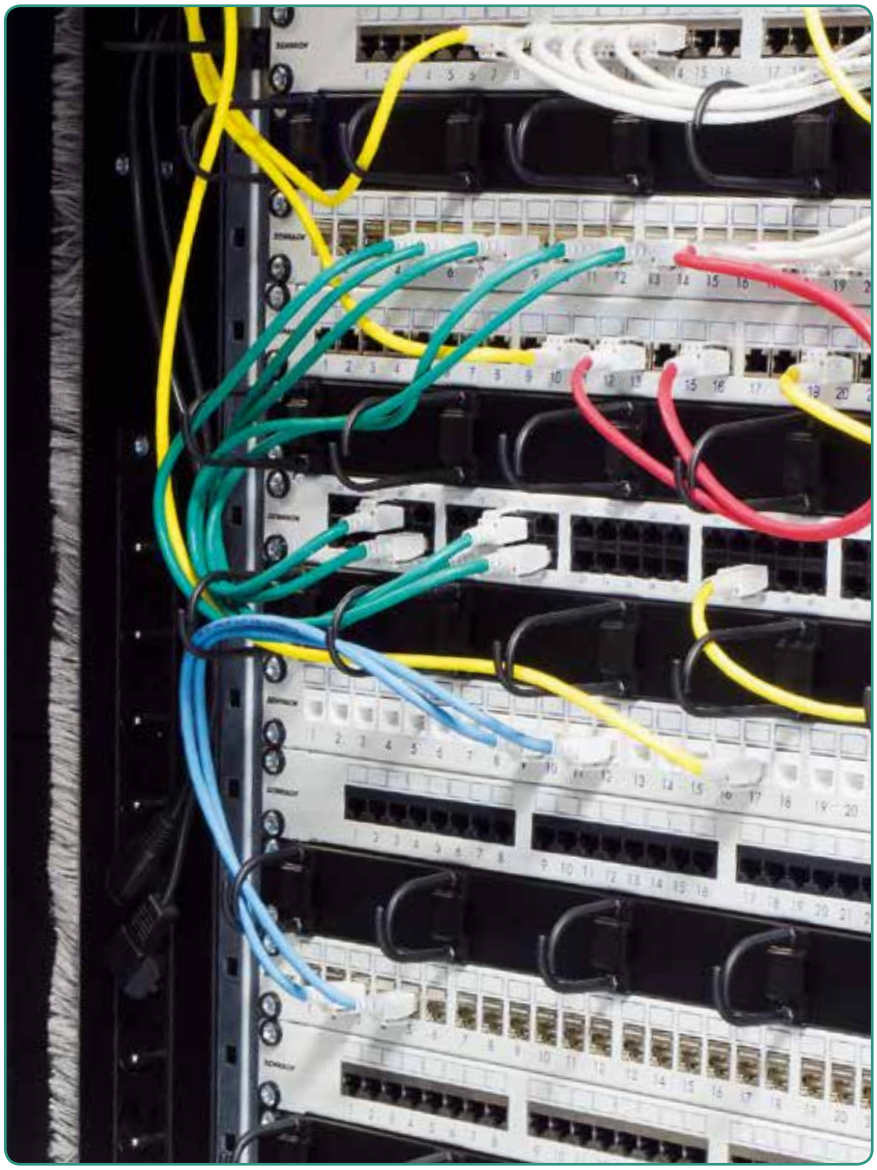

ROZVODNÉ PANELY

Rozvodné panely je možno instalovat přímo do skeletu rozvaděče a ušetřit tak cenné místo. Rozvodné panely díky promyšlené konstrukci rozvaděče nevadí ani výsuvným serverům v rozvaděčích 600 mm širokých

REDUKCE 23"/21" A 21"/19"

Rozvaděče TRITON široké 800mm umožňují instalovat vertikální lišty nejen v rozteči 19" ale i 21" a dokonce 23". V takovém případě je pro použití klasických 19" zařízení potřebná právě tato redukce (viz. strana 143, RAX-RV-X01-X2).

RAX-ZV-X02-X1

Vedení kabelů mezi rozvaděči datového centra - to je další část kompletního řešení. Nabízíme Vám osvědčený systém drátěných kabelových žlabů. Jejich vysoká nosnost, snadná instalace a velká tvarová variabilita je pro podobné aplikace předurčují.

RAX-ZV-X04-X1

Pro uchycení drátěného kabelového žlabu je určen tento držák. Šroubuje se na střechu rozvaděče a zaručuje nejen potřebnou nosnost kabelové trasy ale i odstup žlabu od střechy rozvaděče, pro potřebný poloměr ohybu svazků kabelů.

TEPLÁ / STUDENÁ ULIČKA

Spojením více rozvaděčů do datového centra začne vyvstávat potřeba optimalizace chlazení. Neřízené proudění vzduchu je nákladné a neefektivní. Proto je zaveden tzv. koncept teplých a studených uliček, což je kontrolované směrování chladícího vzduchu k jednotlivým zařízením tak, aby nedocházelo k smíchání chladícího vzduchu se vzduchem již ohřátým. Jedním z nejpoužívanějších řešení je zastřešit rozvaděče a oddělit prostor mezi nimi od okolí posuvnými dveřmi.

Pak je možno do prostoru mezi rozvaděč dopravovat studený vzduch a teplý vypouštět do okolí (kde ho nasává klimatizace a vrací zpět mezi rozvaděče). Tomuto uspořádání se říká „studená ulička". Teplá ulička má pak princip opačný, tedy zásobník studeného vzduchu je okolo rozvaděčů a teplý vzduch se shromažďuje mezi nimi. Pro vybudování „uliček" nabízíme standardní komponenty. Atypická řešení Vám samozřejmě rádi zhotovíme na zakázku.

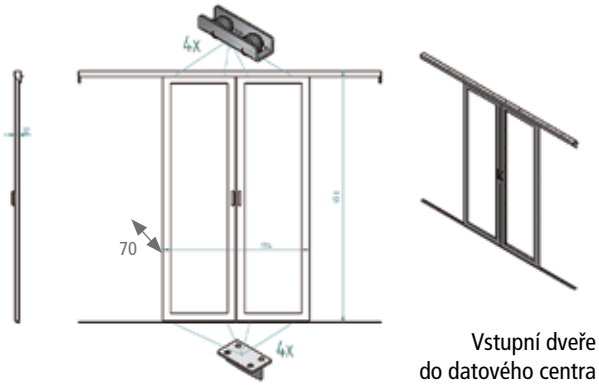

Vstupní dveře
do datového centra

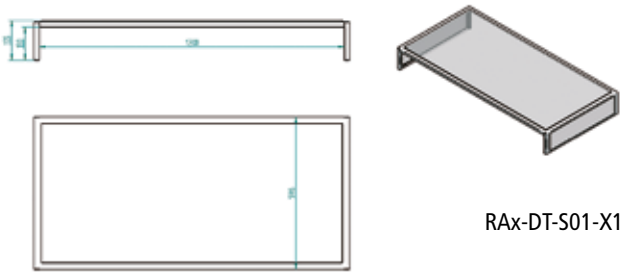

RAx-DT-S01-X1

Stropní panel
datového centra

RAx-DT-Dxx-Xx

Posuvné dveře dvoukřídklé pro datová centra mají výplň z čirého bezpečnostního skla. Standardní verze je pro uličku 1200 mm širokou ve výškách 42, 45 a 47 unitů.

K dispozici je i verze samozavírací (s plynovou pružinou), elektrická (otvíraná fotobuňkou) a další řešení. Vyžádejte si nabídku přesně podle Vašich potřeb.

Typ	Výška (U)
RAx-DT-D42-X1	42
RAx-DT-D45-X1	45
RAx-DT-D47-X1	47
RAx-DT-D42-X3 - samozavírací (plynová pružina)	42
RAx-DT-D45-X3 - samozavírací (plynová pružina)	45
RAx-DT-D47-X3 - samozavírací (plynová pružina)	47

RAx-DT-Sxx-X1

Zastřešení uličky je z čirého bezpečnostního skla v kovové konstrukci. Tvar stropu napomáhá proudění chladícího vzduchu. Na vyžádání je možné osadit kovovou konstrukci makrolonem.

Standardně nabízené je zastřešení uličky 1200 mm v šířce od 300 do 800 mm.

Novinkou v nabídce pak jsou střechy přesuvné zajišťující přístup ke kabelovým trasám a samo-otvírací, které v případě požáru bleskově odkryjí přístup hasícímu plynu do prostoru datové uličky.

Typ	Šířka stropního panelu
RAx-DT-S04-X1	300 mm
RAx-DT-S03-X1	400 mm
RAx-DT-S01-X1	600 mm
RAx-DT-S02-X1	800 mm

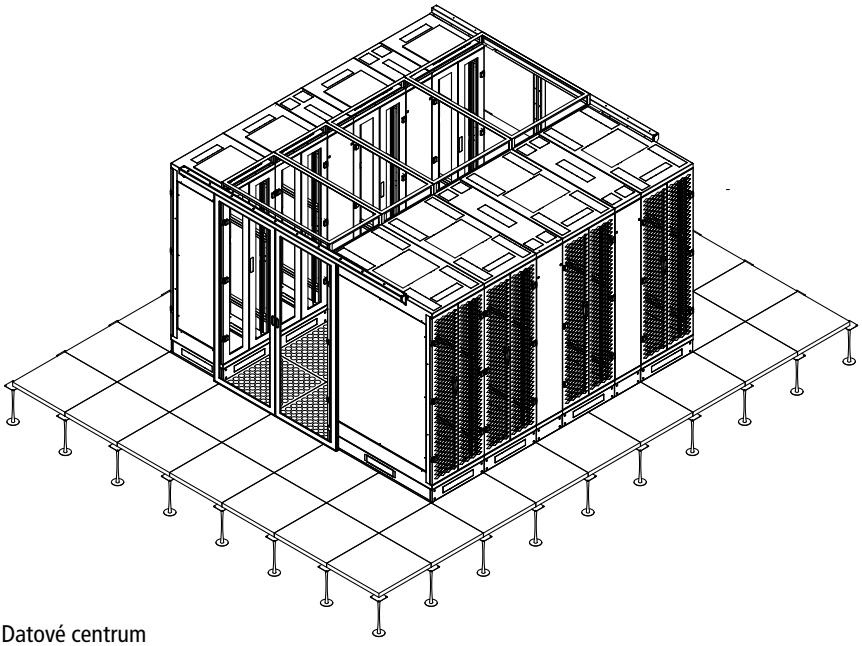

Datové centrum

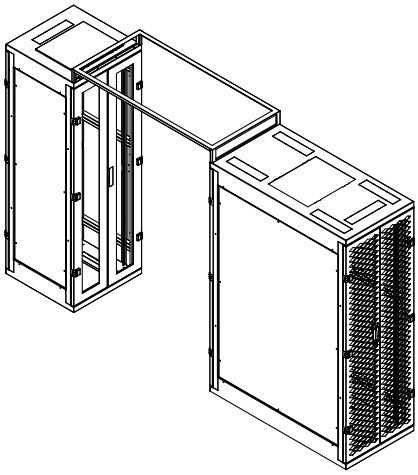

Stropní panel datového centra

ZDVOJENÉ PODLAHY

Zdvojené podlahy tvoří ve většině případů nedílnou součást datového centra. Dodavateli materiálu pro zdvojené podlahy, které nabízíme, jsou společnosti ATIZ a MERO. Úzce spolupracujeme přímo s výrobcem, či v případě podlah MERO s výhradním distributorem pro ČR. Nabízíme kompletní dodávky tedy jak materiál tak vlastní montáž.

Zdvojená podlaha je tvořena nášlapnými deskami formátu 600 x 600 mm ze speciální dřevotřísky o vysoké objemové hmotnosti a tloušťce 38 mm. Boční hrany jsou kryty plastovou lištou z důvodu ochrany proti nárazu a vlhkosti. Pro dosažení bezespárového styku jsou hrany desek zkoseny pod úhlem 4°.

Spodní strana je opatřena hliníkovou fólií, případně pozinkovaným plechem. Desky jsou neseny ocelovými, výškově stavitelnými stojkami s antikorozní úpravou žlutým chromátem, které se lepí pružným tmelem na podkladní beton, napuštěný penetračním nátěrem. Styk desek se stojkami je řešen elektrostaticky vodivou podložkou, která má zároveň zvukově izolační vlastnosti. Na přání lze dodat elektrostaticky vodivou desku s možností uzemnění zdvojené podlahy včetně vypracování výchozí elektrorevize.

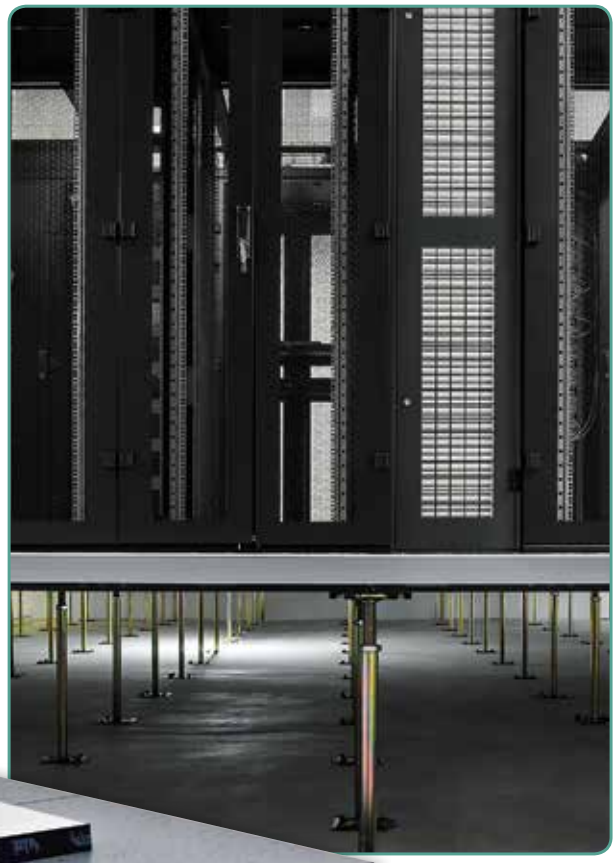

ATIZ	
Typ	**Deska (úprava)**
ADS 40	ADS 40/T-500 600 x 600 PVC Dynamik
ADS 40	ADS 40/T-500 600 x 600 bez úpravy
ADS 40	ADS 40/T-500 600 x 600 PVC Dynamik elekrostatická
ADS 40	ADS 40/T-1000 600 x 600 PVC Dynamik
ADS 40	ADS 40/T-1000 600 x 600 bez úpravy
ADS 40	ADS 40/T-1000 600 x 600 PVC Dynamik elekrostatická

Zdvojená podlaha ATIZ

Výrobcem tohoto typu podlahy je česká firma využívající materiály renomovaných dodavatelů. Preferovaným dodavatelem povrchů je v tomto případě tradiční český výrobce Fatra a.s. Nesporným benefitem je velice dobrý poměr cena/výkon.

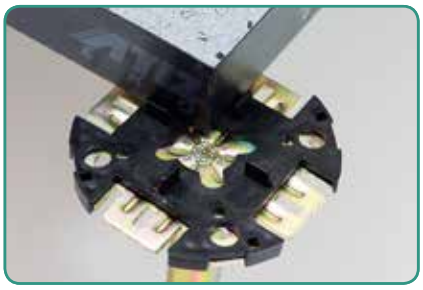

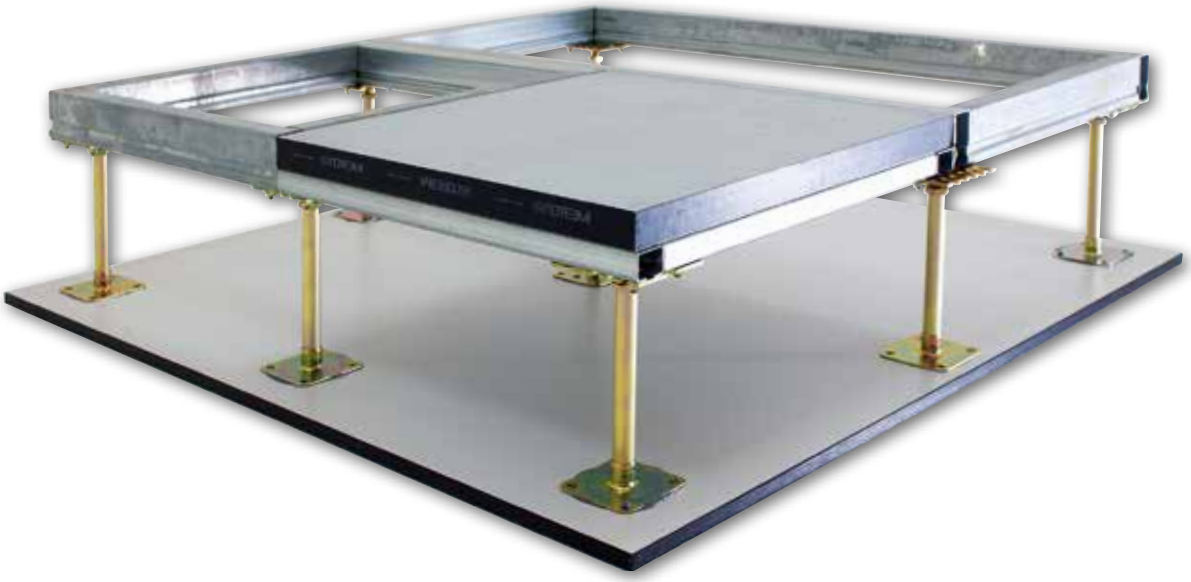

Zdvojená podlaha MERO

Jedním ze špičkových systémů zdvojených podlah na trhu, co se týče šíře nabídky i kvality, jsou produkty německé firmy MERO Systeme GmbH. Naše společnost nabízí primárně typy podlah vhodné k instalaci technologií, a to jak datových center, tak energetických či řídících technologií.

Zdvojená podlaha MERO typ 5

Panel je z vysoce hutné dřevotřísky, lícová strana je opatřena vybraným povrchem (PVC, lino, Al folie atd.), rubová strana kryta pozinkovaným plechem 0,5 mm, boky panelů jsou kryty páskou z plastické hmoty, která zaručuje maximální rozměrovou toleranci, ochranu proti vlhkosti a těsnost systému. Panely jsou volně kladené na výškově stavitelné stojky, lepené ke stavební konstrukci.

Zdvojená podlaha MERO typ 2

Speciální technologická rámová zdvojená podlaha je vhodná pro rozvodny a obdobné technologické provozy. Panely (v závislosti na požadovanou hořlavost systému) jsou volně kladené na rámovou subkonstrukci z C-profilů, šroubovanou na rektifikovatelných stojkách. Modul stojek lze realizovat v násobcích velikostí panelů 600x600 mm případně 600x1200 mm. Kdekoli v ploše podlahy lze vytvořit volné nebo zakryté, rozměrově přizpůsobitelné zesílené rámy pod technologii (řady rozvaděčů apod.).

MERO	
Typ	**Deska (úprava)**
5	5GB 38 600x600 PVC MERO ELAST 3000 plech
5	5GA 38 600x600 PVC MERO ELAST 2000 ALU folie
5	5GAA 38 600x600 ALU folie 3000 ALU folie
5	5GBA 38 600x600 bez úpravy 3000 ALU folie

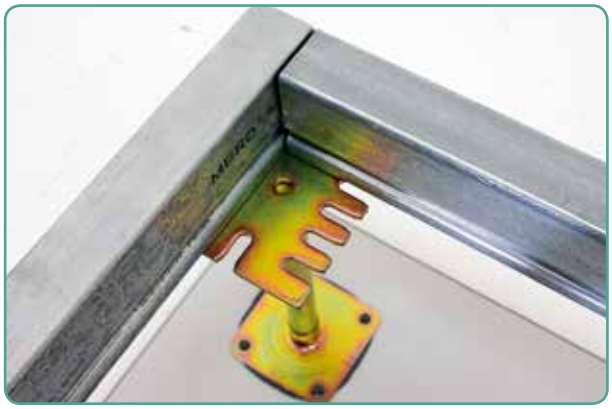

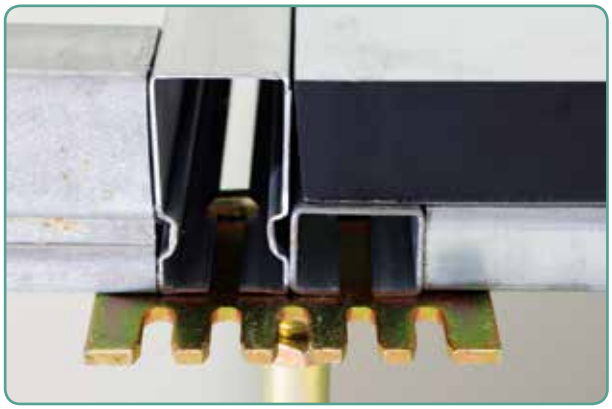

Stavební výšku zdvojené podlahy lze realizovat v rozmezí 65 – 2500 mm, tomuto parametru musí být přizpůsoben typ podlahy a provedení stojek.

Pro návrh a kalkulaci zdvojené podlahy je třeba **zpracování projektové dokumentace**, tuto Vám **bezplatně** vyhotoví naši specialisté.

REFERENCE

REFERENCE

REFERENCE

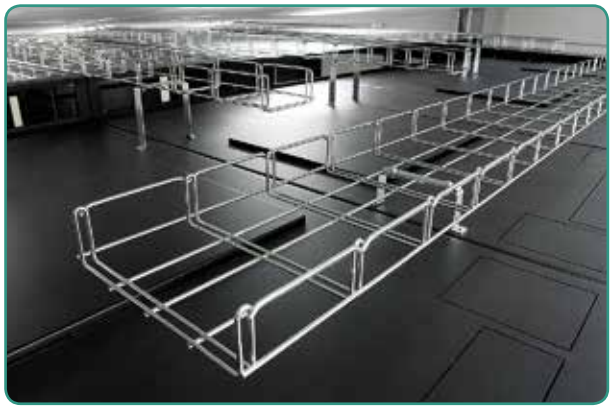

REFERENCE

REFERENCE

REFERENCE

REFERENCE

Nástěnné rozvaděče

NÁSTĚNNÉ ROZVADĚČE – PŘEHLED

RBA – **nedělené**
klasika pro středně velké instalace **83**

RBA – **dělené**
snadný přístup do zadní části **87**

RUA
s odnímatelnými bočnicemi **93**

RXA
koncepce „Flat-Pack **97**

RKA – **10“ a 19“**
kompaktní rozvaděč 10“ a 19“ **101**

RBA – **10“**
pro menší projekty **105**

RBA - nedělené

Plně svařovaný nástěnný rozvaděč je klasikou pro středně velké instalace.
Je odzkoušen tisíci úspěšnými instalacemi.
Vysoká kvalita zpracování zajišťuje skvělý vzhled a velkou užitnou hodnotu.

DVEŘE
Dveře rozvaděče jsou standardně celoskleněné, ale na přání mohou být i celoplechové nebo s perforací.

VYSOKÁ PEVNOST KONSTRUKCE
Rozvaděč má robustní svařovanou konstrukci. Vysoká kvalita zpracování a nejnovější technologie zajišťují skvělý vzhled rozvaděče.

FLEXIBILNÍ OTEVÍRÁNÍ DVEŘÍ
Vlastní systém pantů umožňuje otvírání dveří pod úhlem téměř 180°. Dveře lze snadno demontovat.

ZÁMEK NA DVEŘÍCH
Umožňuje snadný a rychlý přístup do rozvaděče.

NASTAVITELNÉ VERTIKÁLNÍ LIŠTY
Jeden pár 19″ vertikálních lišt je plynule nastavitelný v libovolné hloubce rozvaděče. To usnadňuje montáž zařízení i organizaci propojovacích kabelů.

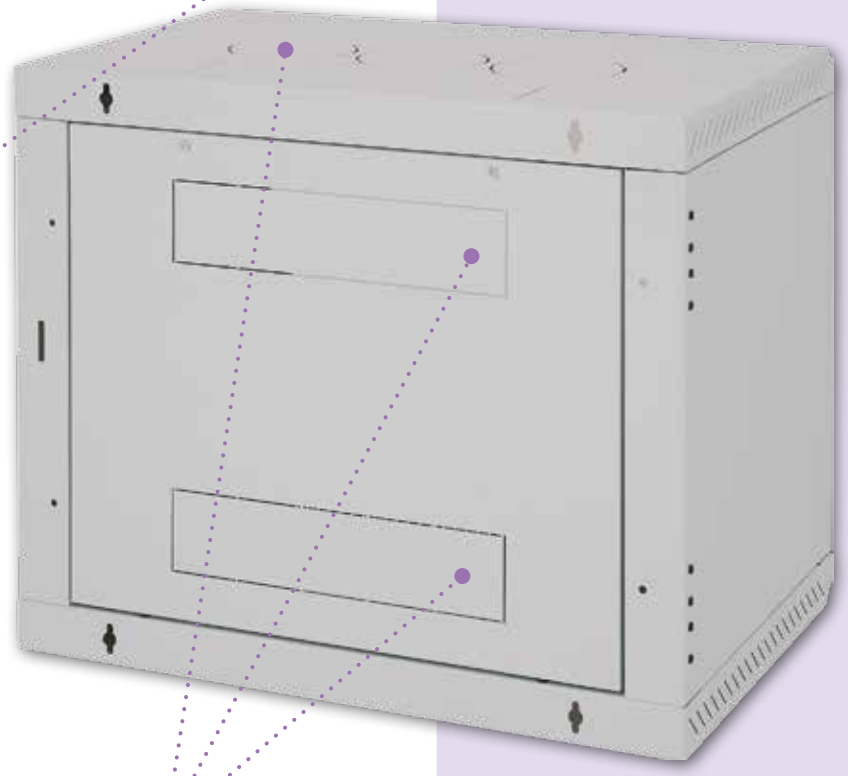

VYLAMOVACÍ ZÁSLEPKY
V horní, spodní a zadní části rozvaděče jsou připraveny kabelové vstupy kryté vylamovacími záslepkami. Součástí příbalu je plastový rámeček a záslepka s kartáčovým těsněním pro utěsnění vstupu proti prachu.

RBA (DELTA B 4S)										
TYP	A	B	C	D	E	R1	R2	Hmotnost brutto (kg)	Hmotnost netto (kg)	Maximální doporučené zatížení (kg)
	(mm)									
RBA-04-AS4-CAX-A1	280	175	516	600	395	234	420	12,7	12,4	30
RBA-06-AS4-CAX-A1	370	265	516	600	395	324	420	14,8	14.5	
RBA-09-AS4-CAX-A1	500	395	516	600	395	454	420	17,8	17,4	
RBA-12-AS4-CAX-A1	635	530	516	600	395	589	420	20,9	20,5	
RBA-15-AS4-CAX-A1	770	665	516	600	395	724	420	24,0	23,6	
RBA-18-AS4-CAX-A1	900	795	516	600	395	854	420	27,0	26,6	

RBA (DELTA B 5S)										
TYP	A	B	C	D	E	R1	R2	Hmotnost brutto (kg)	Hmotnost netto (kg)	Maximální doporučené zatížení (kg)
	(mm)									
RBA-04-AS5-CAX-A1	280	175	516	600	495	234	420	14,5	14,2	30
RBA-06-AS5-CAX-A1	370	265	516	600	495	324	420	16,9	16,5	
RBA-09-AS5-CAX-A1	500	395	516	600	495	454	420	20,1	19,7	
RBA-12-AS5-CAX-A1	635	530	516	600	495	589	420	23,4	23,0	
RBA-15-AS5-CAX-A1	770	665	516	600	495	724	420	26,7	26,3	
RBA-18-AS5-CAX-A1	900	795	516	600	495	854	420	29,9	29,5	

RBA (DELTA B 6S)										
TYP	A	B	C	D	E	R1	R2	Hmotnost brutto (kg)	Hmotnost netto (kg)	Maximální doporučené zatížení (kg)
	(mm)									
RBA-04-AS6-CAX-A1	280	175	516	600	595	234	420	16,5	16,3	30
RBA-06-AS6-CAX-A1	370	265	516	600	595	324	420	18,9	18,6	
RBA-09-AS6-CAX-A1	500	395	516	600	595	454	420	22,3	22,0	
RBA-12-AS6-CAX-A1	635	530	516	600	595	589	420	25,8	25,5	
RBA-15-AS6-CAX-A1	770	665	516	600	595	724	420	29,3	28,9	
RBA-18-AS6-CAX-A1	900	795	516	600	595	854	420	32,8	32,4	

* Pro objednání rozvaděče s přípravou pro ventilátory je nutné na konci objednacího kódu uvést ...-A6.

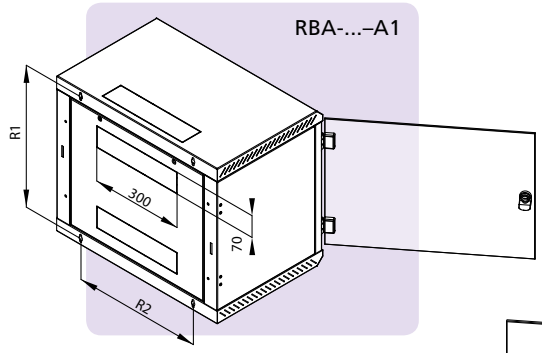

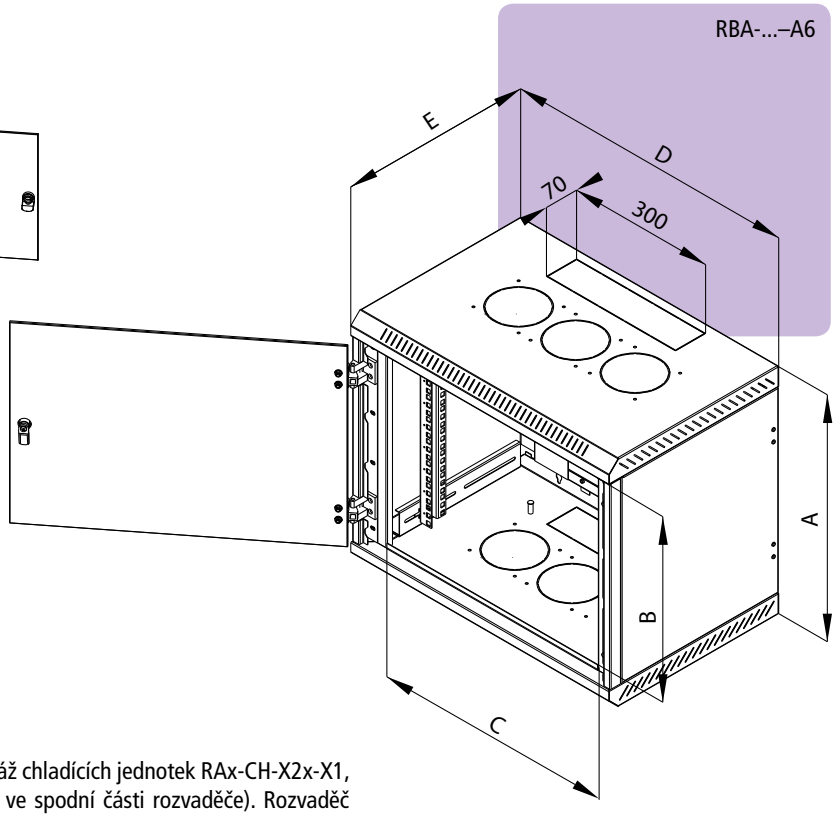

VENTILACE

RBA typ A6*, má šest vylamovacích záslepek pro montáž chladících jednotek RAx-CH-X2x-X1, nebo ventilátorů RAX-CH-X07-X9 (až tři v horní a tři ve spodní části rozvaděče). Rozvaděč RBA nyní umožňuje instalaci zařízení, kterou dříve v nástěnných rozvaděčích nebylo možné uchladit a bylo nutné je instalovat do stojanových rozvaděčů.

NÁSTĚNNÝ ROZVADĚČ RBA – nedělený

POPIS, ÚČEL POUŽITÍ

- 19" jednodílný nástěnný rozvaděč s krytím IP30
- Rozvaděč se věší přímo na zeď.
- Součástí rozvaděče jsou dvě posuvné vertikální lišty.
- Konstrukce rozvaděče:
  – Kompaktní svařovaný rozvaděč
  – Dveře celoskleněné s bezpečnostním tvrzeným sklem 4mm. Na vyžádání celoplechové nebo perforované.
- Dovolené zatížení jednotlivých dveří je max. 10 kg.
- Minimální tloušťka povrchové úpravy je 65 µm.
- Rozvaděče jsou určeny k instalaci datových a telekomunikačních zařízení a jejích distribučních systémů.
- Rám rozvaděče a všechny oddělitelné části jsou propojeny pomocí zemnících kabelů, které musí být řádně připevněny a zasunuty do konektorů po celou dobu užívání rozvaděče.
- Na spodní části rozvaděče je umístěn šroub M8 jako hlavní zemnící bod.
- Kabelové vstupy kryté vylamovacími záslepkami jsou umístěny v horní a ve spodní části zadní stěny rozvaděče, další jsou na horní a spodní stěně rozvaděče.
- Verze A6 má ve spodní a horní stěně rozvaděče otvory pro montáž ventilátorů kryté vylamovacími záslepkami.

PODMÍNKY PROVOZU

- Provozní prostředí:
  – Kancelářské
  – Rozvaděč není určen pro venkovní instalace a pro instalace v prostředí, které může negativně ovlivnit funkčnost rozvaděče a nainstalovaného zařízení (například prostředí s nebezpečím výbuchu nebo vlhké a mokré prostředí)
- Nutné chránit před:
  – Mechanickým poškozením
  – Nesprávnou manipulací
  – Jiným použitím, než ke kterému je rozvaděč určen
- Nesprávná manipulace je zejména:
  – Přetěžování (překročení maximální doporučené nosnosti)
  – Instalace zařízení, která mohou negativně ovlivnit provoz a funkci rozvaděče nebo instalovaného vybavení
  – Zasahování do konstrukce a designu rozvaděče

MONTÁŽ ROZVADĚČE

- Tento typ rozvaděče se na stěnu věší přímo pomocí šroubů, hmoždinek a podložek (jsou v příbalu). Rozteč děr pro zavěšení je na schématu rozvaděče označena kótami „R".
- Pro zajištění maximální doporučené nosnosti je nezbytné, aby byl rozvaděč upevněn na zdi odpovídající nosnosti (cihlová, betonová nebo obdobná) a aby instalované zatížení bylo v rozvaděči rovnoměrně rozloženo.
- V případě, že kabely vedou skrz některý z kabelových vstupů, je možné ho utěsnit proti pronikání prachu pomocí záslepky a vybavit plastovým ochranným rámečkem (obojí je součástí příbalu rozvaděče).

OCHRANA PROSTŘEDÍ

- Všechny části jsou vyrobeny z recyklovatelných materiálů a po vyřazení rozvaděče je nezbytné s nimi naložit podle platných předpisů.

OSVĚDČENÍ A SHODA

- Tento výrobek je certifikován ITI TÜV, certifikát číslo 06.140.498, revize č. 1 ze dne 3. 1. 2012 a plně odpovídá ČSN EN 62208 ed.2:2012(EN 62208:2011).

RBA - DĚLENÉ

Dvoudílný rozvaděč RBA je velmi úspěšnou verzí nástěnných rozvaděčů.
Otvíratelné části rozvaděče umožňují snadný přístup k instalovaným zařízením.

VYSOKÁ PEVNOST KONSTRUKCE

Rozvaděč má robustní svařovanou konstrukci. Vysoká kvalita zpracování a nejnovější technologie zajišťují skvělý vzhled rozvaděče.

FLEXIBILNÍ OTEVÍRÁNÍ DVEŘÍ

Vlastní systém pantů umožňuje otvírání dveří pod úhlem téměř 180°. Dveře lze snadno demontovat.

ZÁMKY

Ve standardním provedení má zámek dveří i odklopné části stejný klíč.

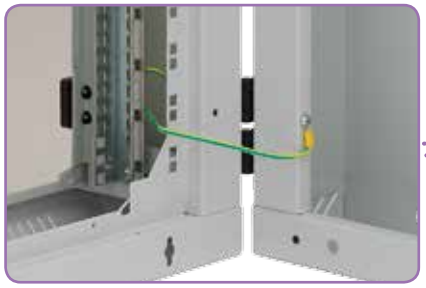

NASTAVITELNÉ VERTIKÁLNÍ LIŠTY

Jeden pár 19" vertikálních lišt je plynule nastavitelný v libovolné hloubce rozvaděče. To usnadňuje montáž zařízení i organizaci propojovacích kabelů.

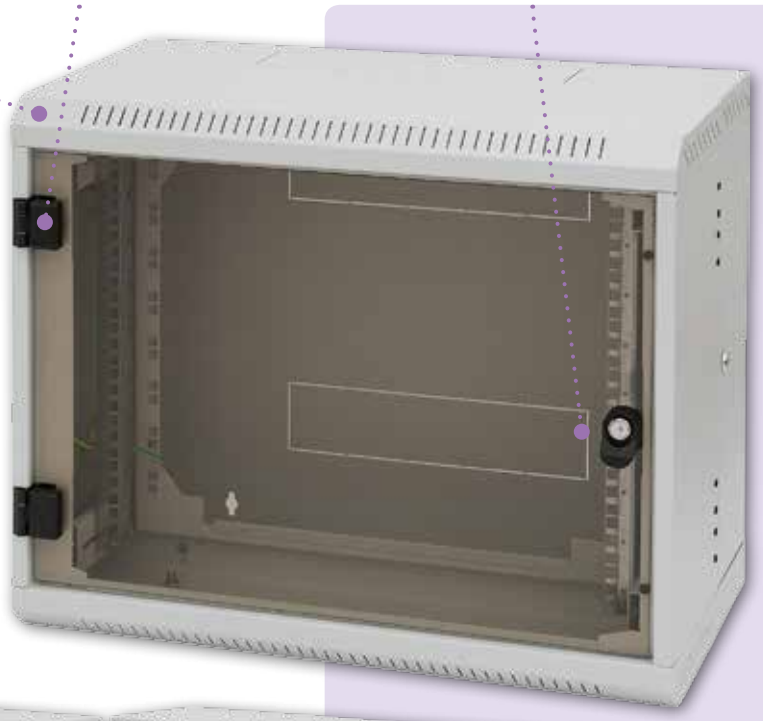

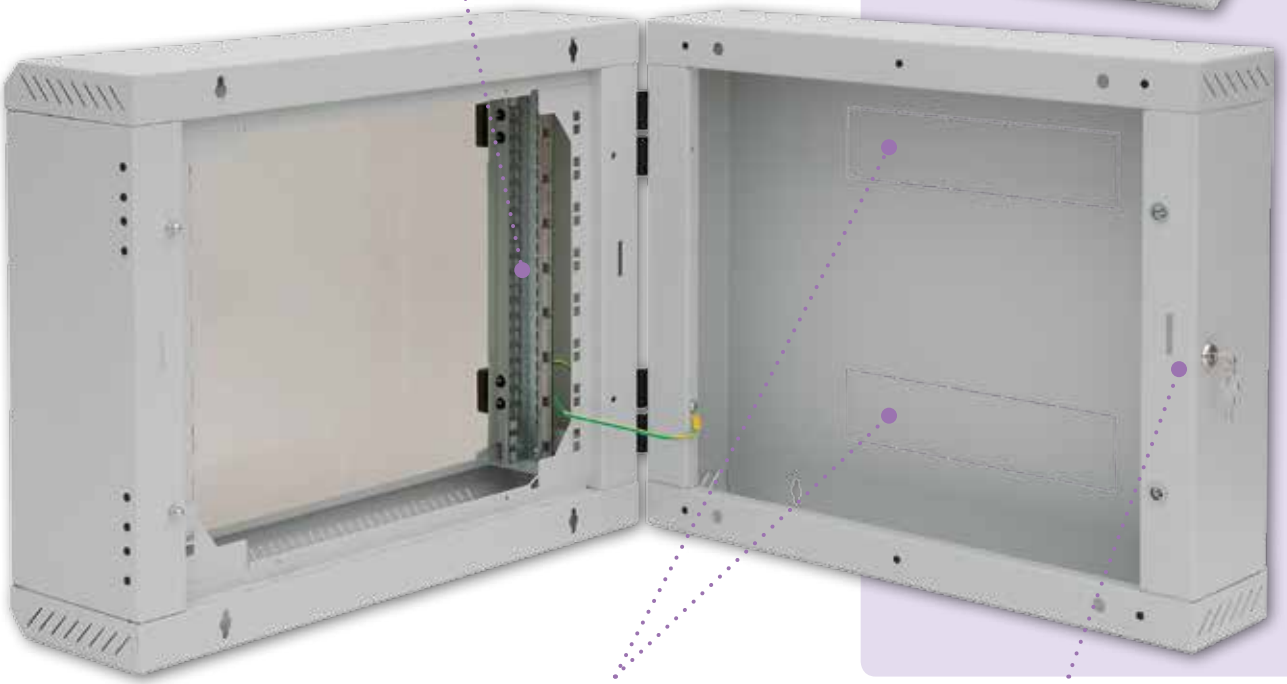

DVEŘE

Dveře rozvaděče jsou standardně celoskleněné, ale na vyžádání mohou být i celoplechové nebo s perforací.

VYLAMOVACÍ ZÁSLEPKY

V horní, spodní a zadní části rozvaděče jsou připraveny kabelové vstupy kryté vylamovacími záslepkami. Součástí příbalu je plastový rámeček a záslepka s kartáčovým těsněním pro utěsnění vstupu proti prachu.

SNADNÝ PŘÍSTUP

Otvíratelné části rozvaděče umožňují snadný vstup do zadní části rozvaděče. Po odemčení spojovacích zámků lehce odklopíte přední část rozvaděče. Všechny části jsou vzájemně propojeny a uzemněny.

RBA (DELTA B 2D)										
TYP	**A**	**B**	**C**	**D**	**E**	**R1**	**R2**	**Hmotnost brutto (kg)**	**Hmotnost netto (kg)**	**Maximální doporučené zatížení (kg)**
	(mm)									
RBA-04-AD2-CAX-A1	280	175	516	600	295	234	420	11,9	11,6	30
RBA-06-AD2-CAX-A1	370	265	516	600	295	324	420	13,7	13,4	
RBA-09-AD2-CAX-A1	500	395	516	600	295	454	420	16,8	16,5	

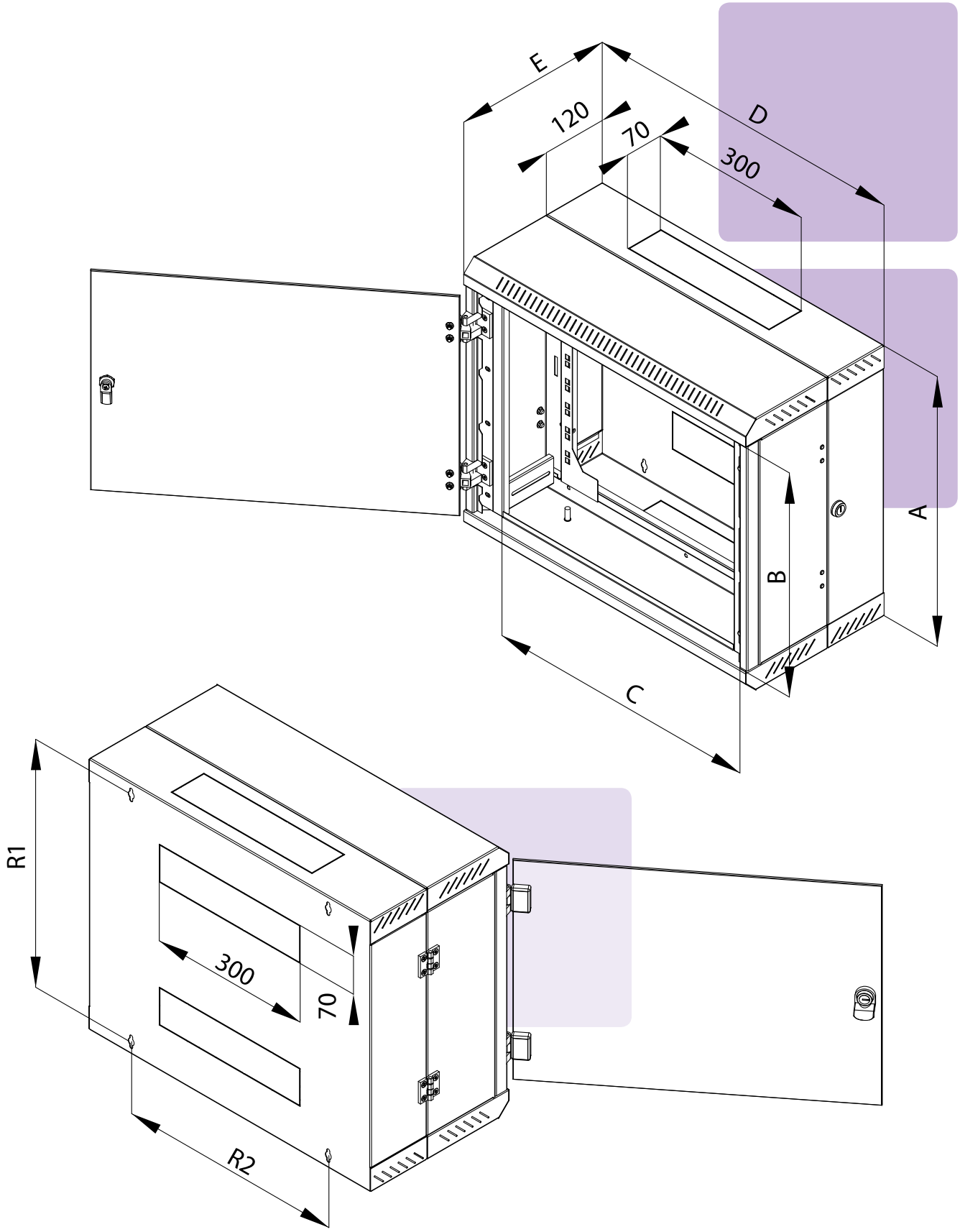

VYSOKÁ PEVNOST KONSTRUKCE

Rozvaděč má robustní svařovanou konstrukci. Vysoká kvalita zpracování a nejnovější technologie zajišťují skvělý vzhled rozvaděče.

FLEXIBILNÍ OTEVÍRÁNÍ DVEŘÍ

Vlastní systém pantů umožňuje otvírání dveří pod úhlem téměř 180°. Dveře lze snadno demontovat.

ZÁMKY

Ve standardním provedení má zámek dveří i odklopné části stejný klíč.

NASTAVITELNÉ VERTIKÁLNÍ LIŠTY

Jeden pár 19" vertikálních lišt je plynule nastavitelný v libovolné hloubce rozvaděče. To usnadňuje montáž zařízení i organizaci propojovacích kabelů.

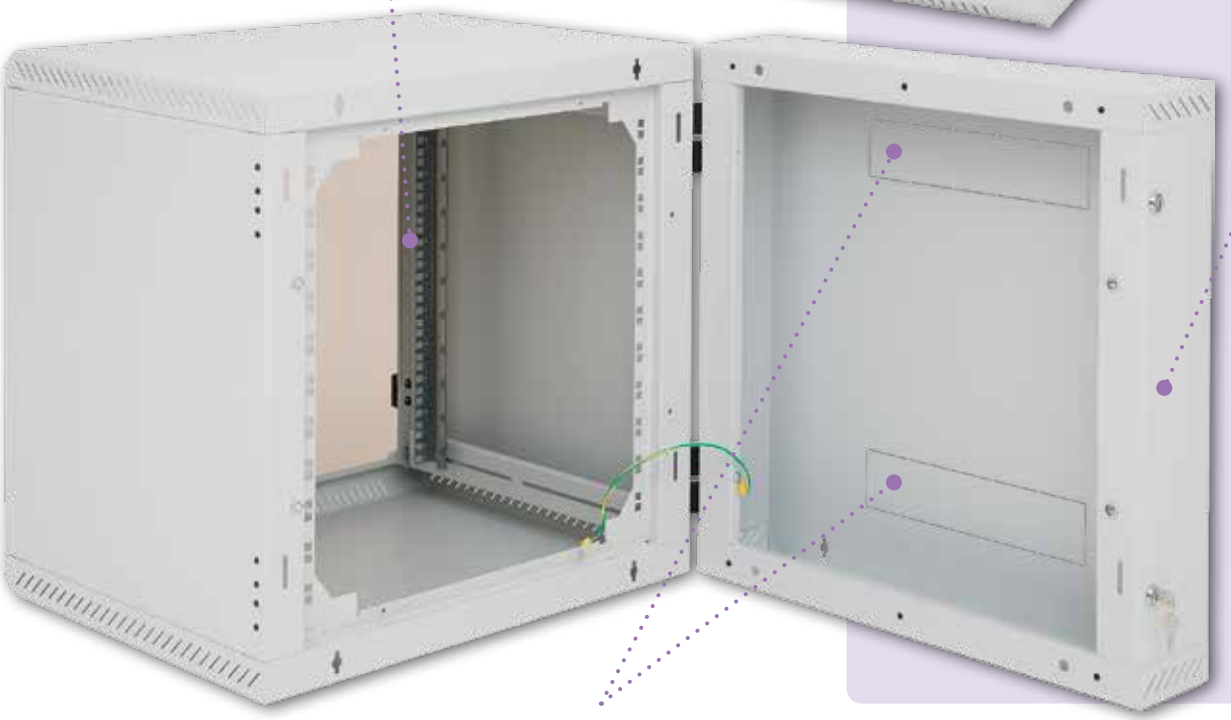

DVEŘE

Dveře rozvaděče jsou standardně celoskleněné, ale na požádání mohou být i celoplechové nebo s perforací.

VYLAMOVACÍ ZÁSLEPKY

V horní, spodní a zadní části rozvaděče jsou připraveny kabelové vstupy kryté vylamovacími záslepkami. Součástí příbalu je plastový rámeček a záslepka s kartáčovým těsněním pro utěsnění vstupu proti prachu.

RBA (DELTA B 5D)										
TYP	A	B	C	D	E	R1	R2	Hmotnost brutto (kg)	Hmotnost netto (kg)	Maximální doporučené zatížení (kg)
	(mm)									
RBA-04-AD5-CAX-A1	280	175	516	600	515	234	420	16,2	15,9	20
RBA-06-AD5-CAX-A1	370	265	516	600	515	324	420	18,3	17,9	20
RBA-09-AD5-CAX-A1	500	395	516	600	515	454	420	21,7	21,4	25
RBA-12-AD5-CAX-A1	635	530	516	600	515	589	420	25,4	25,1	25
RBA-15-AD5-CAX-A1	770	665	516	600	515	724	420	29,1	28,7	30
RBA-18-AD5-CAX-A1	900	795	516	600	515	854	420	32,5	32,1	30

RBA (DELTA B 6D)										
TYP	A	B	C	D	E	R1	R2	Hmotnost brutto (kg)	Hmotnost netto (kg)	Maximální doporučené zatížení (kg)
	(mm)									
RBA-04-AD6-CAX-A1	280	175	516	600	615	234	420	18,0	17,7	20
RBA-06-AD6-CAX-A1	370	265	516	600	615	324	420	20,5	20,1	20
RBA-09-AD6-CAX-A1	500	395	516	600	615	454	420	24,2	23,9	25
RBA-12-AD6-CAX-A1	635	530	516	600	615	589	420	28,2	27,8	25
RBA-15-AD6-CAX-A1	770	665	516	600	615	724	420	32,1	31,7	30
RBA-18-AD6-CAX-A1	900	795	516	600	615	854	420	35,9	35,4	30

* Pro objednání rozvaděče s přípravou pro ventilátory je nutné na konci objednacího kódu uvést ...-A6.

SNADNÝ PŘÍSTUP

Otvíratelné části rozvaděče umožňují snadný vstup do zadní části rozvaděče. Po odemčení spojovacích zámků lehce odklopíte přední část rozvaděče. Všechny části jsou vzájemně propojeny a uzemněny.

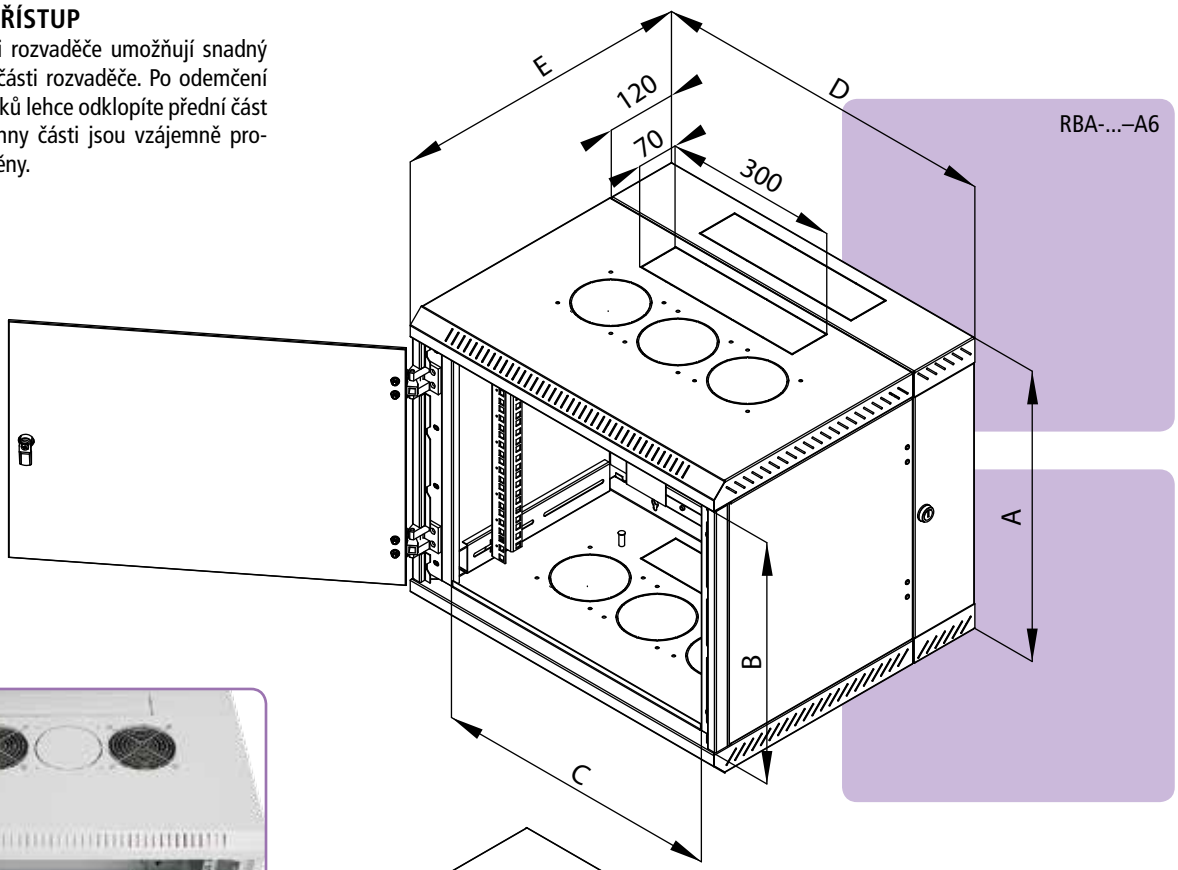

VENTILACE

RBA typ A6*, má šest vylamovacích záslepek pro montáž chladících jednotek RAx-CH-X2x--X1, nebo ventilátorů RAX-CH-X07-X9 (až tři v horní a tři ve spodní části rozvaděče). Rozvaděč RBA nyní umožňuje instalaci zařízení, kterou dříve v nástěnných rozvaděčích nebylo možné uchladit a bylo nutné je instalovat do stojanových rozvaděčů.

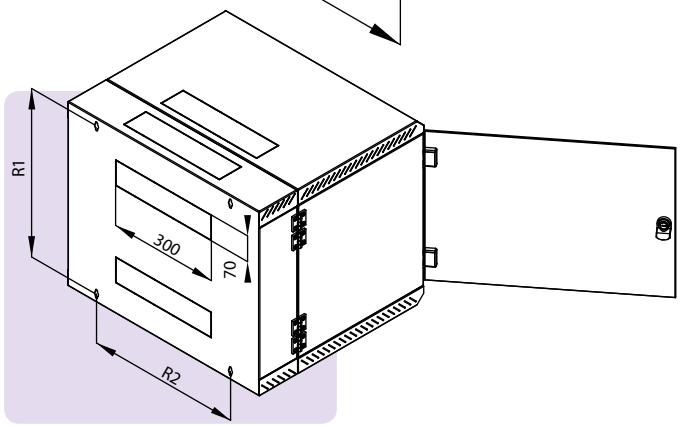

NÁSTĚNNÝ ROZVADĚČ RBA – dělený

POPIS, ÚČEL POUŽITÍ

- 19" dvoudílný nástěnný rozvaděč s krytím IP30
- Rozvaděč se věší přímo na zeď.
- Součástí rozvaděče jsou dvě posuvné vertikální lišty.
- Konstrukce rozvaděče:
  – Kompaktní svařovaný rozvaděč
  – Dveře celoskleněné s bezpečnostním tvrzeným sklem 4mm. Na vyžádání celoplechové nebo perforované.
- Dovolené zatížení jednotlivých dveří je max. 10 kg.
- Minimální tloušťka povrchové úpravy je 65 µm.
- Rozvaděče jsou určeny k instalaci datových a telekomunikačních zařízení a jejích distribučních systémů.
- Rám rozvaděče a všechny oddělitelné části jsou propojeny pomocí zemnících kabelů, které musí být řádně připevněny a zasunuty do konektorů po celou dobu užívání rozvaděče.
- Na spodní části rozvaděče je umístěn šroub M8 jako hlavní zemnící bod.
- Kabelové vstupy kryté vylamovacími záslepkami jsou umístěny v horní a ve spodní části zadní stěny rozvaděče, další jsou na horní a spodní stěně rozvaděče.
- Verze A6 má ve spodní a horní stěně rozvaděče otvory pro montáž ventilátorů kryté vylamovacími záslepkami.

PODMÍNKY PROVOZU

- Provozní prostředí:
  – Kancelářské
  – Rozvaděč není určen pro venkovní instalace a pro instalace v prostředí, které může negativně ovlivnit funkčnost rozvaděče a nainstalovaného zařízení (například prostředí s nebezpečím výbuchu nebo vlhké a mokré prostředí)
- Nutné chránit před:
  – Mechanickým poškozením
  – Nesprávnou manipulací
  – Jiným použitím, než ke kterému je rozvaděč určen
- Nesprávná manipulace je zejména:
  – Přetěžování (překročení maximální doporučené nosnosti)
  – Instalace zařízení, která mohou negativně ovlivnit provoz a funkci rozvaděče nebo instalovaného vybavení
  – Zasahování do konstrukce a designu rozvaděče

MONTÁŽ ROZVADĚČE

- Tento typ rozvaděče se na stěnu věší přímo pomocí šroubů, hmoždinek a podložek (jsou v příbalu). Rozteč děr pro zavěšení je na schématu rozvaděče označena kótami „R".
- Pro zajištění maximální doporučené nosnosti je nezbytné, aby byl rozvaděč upevněn na zdi odpovídající nosnosti (cihlová, betonová nebo obdobná) a aby instalované zatížení bylo v rozvaděči rovnoměrně rozloženo.
- V případě, že kabely vedou skrz některý z kabelových vstupů, je možné ho utěsnit proti pronikání prachu pomocí záslepky s kartáčem a vybavit plastovým ochranným rámečkem (obojí je součástí příbalu rozvaděče).
- Obě části rozvaděče jsou spojeny zámkem, který je přístupný z boku rozvaděče.

OCHRANA PROSTŘEDÍ

- Všechny části jsou vyrobeny z recyklovatelných materiálů a po vyřazení rozvaděče je nezbytné s nimi naložit podle platných předpisů.

OSVĚDČENÍ A SHODA

- Tento výrobek je certifikován ITI TÜV, certifikát číslo 06.140.499, revize č. 1, ze dne 3. 1. 2012 a plně odpovídá ČSN EN 62208 ed.2:2012(EN 62208:2011).

RUA

Nová úprava osvědčeného nástěnného rozvaděče.
Nástěnný rozvaděč RUA patří k jednodílným nástěnným rozvaděčům.
Díky odnímatelným bočnicím je přístup k instalovaným zařízením velmi snadný.

VYSOKÁ PEVNOST KONSTRUKCE

Rozvaděč má robustní svařovanou konstrukci. Vysoká kvalita zpracování a nejnovější technologie zajišťují skvělý vzhled rozvaděče a nosnost 30 kg.

FLEXIBILNÍ OTEVÍRÁNÍ DVEŘÍ

Vlastní systém pantů umožňuje otvírání dveří pod úhlem téměř 180°. Dveře lze snadno demontovat.

ZÁMEK NA DVEŘÍCH

Umožňuje snadný a rychlý přístup do rozvaděče.

NASTAVITELNÉ VERTIKÁLNÍ LIŠTY

Jeden pár 19" vertikálních lišt je plynule nastavitelný v libovolné hloubce rozvaděče. To usnadňuje montáž zařízení i organizaci propojovacích kabelů.

DVEŘE

Dveře rozvaděče jsou standardně celoskleněné, ale na požádání mohou být i celoplechové nebo s perforací.

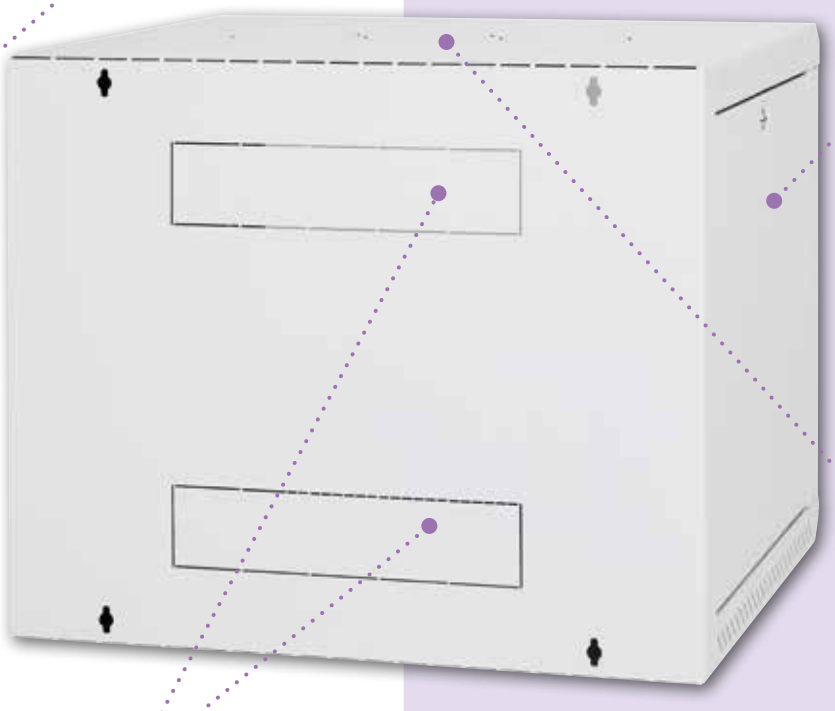

VYLAMOVACÍ ZÁSLEPKY

V horní, spodní a zadní části rozvaděče jsou připraveny kabelové vstupy kryté vylamovacími záslepkami. Součástí příbalu je plastový rámeček a záslepka s kartáčovým těsněním pro utěsnění vstupu proti prachu.

RUA (DELTA U AS4)										
TYP	A	B	C	D	E	R1	R2	Hmotnost brutto (kg)	Hmotnost netto (kg)	Maximální doporučené zatížení (kg)
	(mm)									
RUA-06-AS4-CAX-A1	370	265	530	600	395	324	420	15,4	15,1	30
RUA-09-AS4-CAX-A1	500	395	530	600	395	454	420	18,5	18,2	
RUA-12-AS4-CAX-A1	635	530	530	600	395	589	420	21,7	21,3	
RUA-15-AS4-CAX-A1	770	665	530	600	395	724	420	24,1	23,8	
RUA-18-AS4-CAX-A1	900	795	530	600	395	854	420	27,2	26,8	

RUA (DELTA U AS5)										
TYP	A	B	C	D	E	R1	R2	Hmotnost brutto (kg)	Hmotnost netto (kg)	Maximální doporučené zatížení (kg)
	(mm)									
RUA-06-AS5-CAX-A1	370	265	530	600	495	324	420	17,3	17,0	30
RUA-09-AS5-CAX-A1	500	395	530	600	495	454	420	20,6	20,3	
RUA-12-AS5-CAX-A1	635	530	530	600	495	589	420	24,0	23,7	
RUA-15-AS5-CAX-A1	770	665	530	600	495	724	420	27,4	27,1	
RUA-18-AS5-CAX-A1	900	795	530	600	495	854	420	30,7	30,3	

RUA (DELTA U AS6)										
TYP	A	B	C	D	E	R1	R2	Hmotnost brutto (kg)	Hmotnost netto (kg)	Maximální doporučené zatížení (kg)
	(mm)									
RUA-06-AS6-CAX-A1	370	265	530	600	595	324	420	19,2	18,9	30
RUA-09-AS6-CAX-A1	500	395	530	600	595	454	420	22,7	22,4	
RUA-12-AS6-CAX-A1	635	530	530	600	595	589	420	26,3	26,0	
RUA-15-AS6-CAX-A1	770	665	530	600	595	724	420	30,0	29,6	

ODNÍMATELNÉ BOČNICE

Odnímatelné bočnice umožňují snadný přístup k nainstalovaným zařízením z boční strany. Ke skeletu jsou uchyceny zámky, ve standardní verzi se stejným klíčem jako má zámek předních dveří.

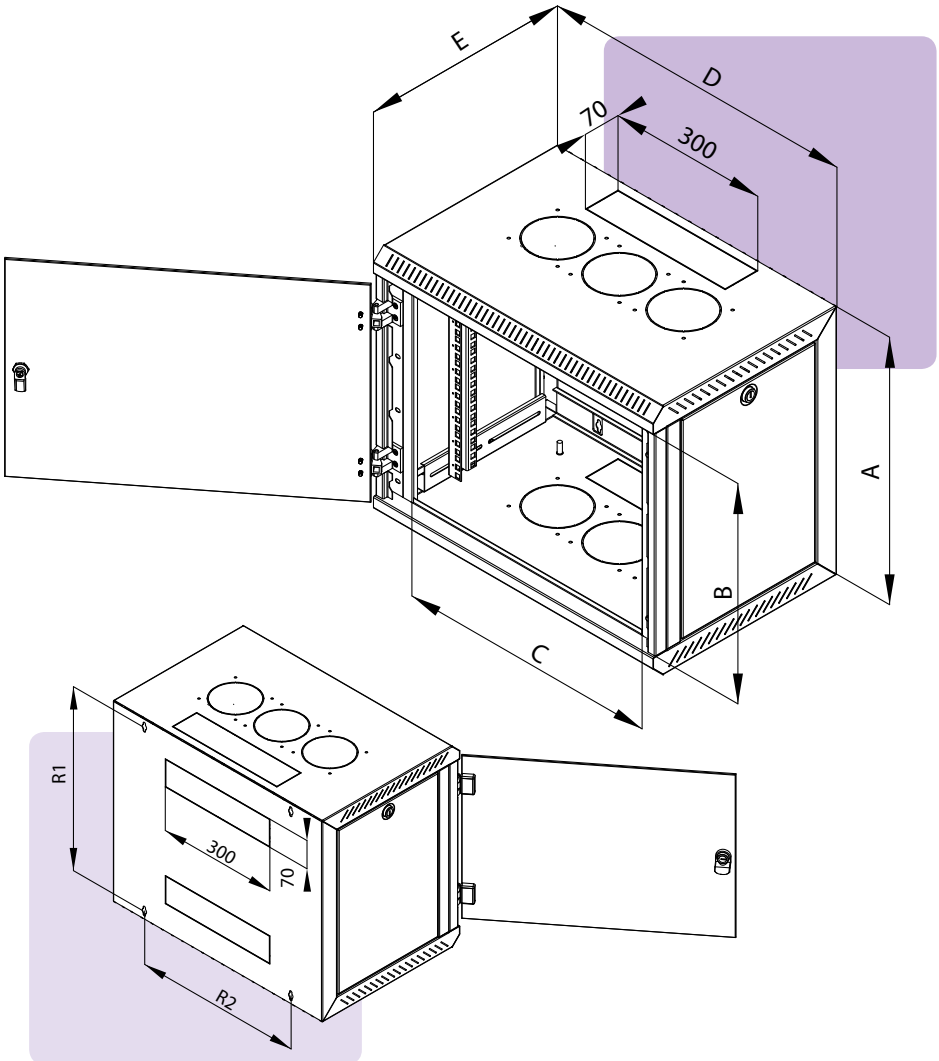

VENTILACE

RUA má šest vylamovacích záslepek pro montáž chladících jednotek RAx-CH-X2x-X1, nebo ventilátorů RAX-CH-X07-X9 (až tři v horní a tři ve spodní části rozvaděče). Rozvaděč RUA nyní umožňuje instalaci zařízení, kterou dříve v nástěnných rozvaděčích nebylo možné uchladit a bylo nutné je instalovat do stojanových rozvaděčů.

NÁSTĚNNÝ ROZVADĚČ RUA

POPIS, ÚČEL POUŽITÍ

- 19" jednodílný nástěnný rozvaděč s krytím IP30
- Odnímatelné bočnice uzamčené zámky
- Rozvaděč se věší přímo na zeď.
- Součástí rozvaděče jsou dvě posuvné vertikální lišty.
- Konstrukce rozvaděče:
  – Svařovaný skelet s odnímatelnými bočnicemi zajištěnými zámky
  – Dveře celoskleněné s bezpečnostním tvrzeným sklem 4mm. Na vyžádání celoplechové nebo perforované.
- Dovolené zatížení jednotlivých dveří je max. 10 kg.
- Minimální tloušťka povrchové úpravy je 65 µm.
- Rozvaděče jsou určeny k instalaci datových a telekomunikačních zařízení a jejích distribučních systémů.
- Rám rozvaděče a všechny oddělitelné části jsou propojeny pomocí zemnících kabelů, které musí být řádně připevněny a zasunuty do konektorů po celou dobu užívání rozvaděče.
- Na spodní části rozvaděče je umístěn šroub M8 jako hlavní zemnící bod.
- Kabelové vstupy kryté vylamovacími záslepkami jsou umístěny v horní a ve spodní části zadní stěny rozvaděče, další jsou na horní a spodní stěně rozvaděče.
- Ve spodní a horní stěně rozvaděče jsou otvory pro montáž ventilátorů kryté vylamovacími záslepkami.

PODMÍNKY PROVOZU

- Provozní prostředí:
  – Kancelářské
  – Rozvaděč není určen pro venkovní instalace a pro instalace v prostředí, které může negativně ovlivnit funkčnost rozvaděče a nainstalovaného zařízení (například prostředí s nebezpečím výbuchu nebo vlhké a mokré prostředí)
- Nutné chránit před:
  – Mechanickým poškozením
  – Nesprávnou manipulací
  – Jiným použitím, než ke kterému je rozvaděč určen
- Nesprávná manipulace je zejména:
  – Přetěžování (překročení maximální doporučené nosnosti)
  – Instalace zařízení, která mohou negativně ovlivnit provoz a funkci rozvaděče nebo instalovaného vybavení
  – Zasahování do konstrukce a designu rozvaděče.

MONTÁŽ ROZVADĚČE

- Tento typ rozvaděče se na stěnu věší přímo pomocí šroubů, hmoždinek a podložek (jsou v příbalu). Rozteč děr pro zavěšení je na schématu rozvaděče označena kótami „R".
- Pro zajištění maximální doporučené nosnosti je nezbytné, aby byl rozvaděč upevněn na zdi odpovídající nosnosti (cihlová, betonová nebo obdobná) a aby instalované zatížení bylo v rozvaděči rovnoměrně rozloženo.
- V případě, že kabely vedou skrz některý z kabelových vstupů, je možné ho utěsnit proti pronikání prachu pomocí záslepky s kartáčem a vybavit plastovým ochranným rámečkem (obojí je součástí příbalu rozvaděče).

OCHRANA PROSTŘEDÍ

- Všechny části jsou vyrobeny z recyklovatelných materiálů a po vyřazení rozvaděče je nezbytné s nimi naložit podle platných předpisů.

OSVĚDČENÍ A SHODA

- Tento výrobek plně odpovídá ČSN EN 62208 ed 2:2012.

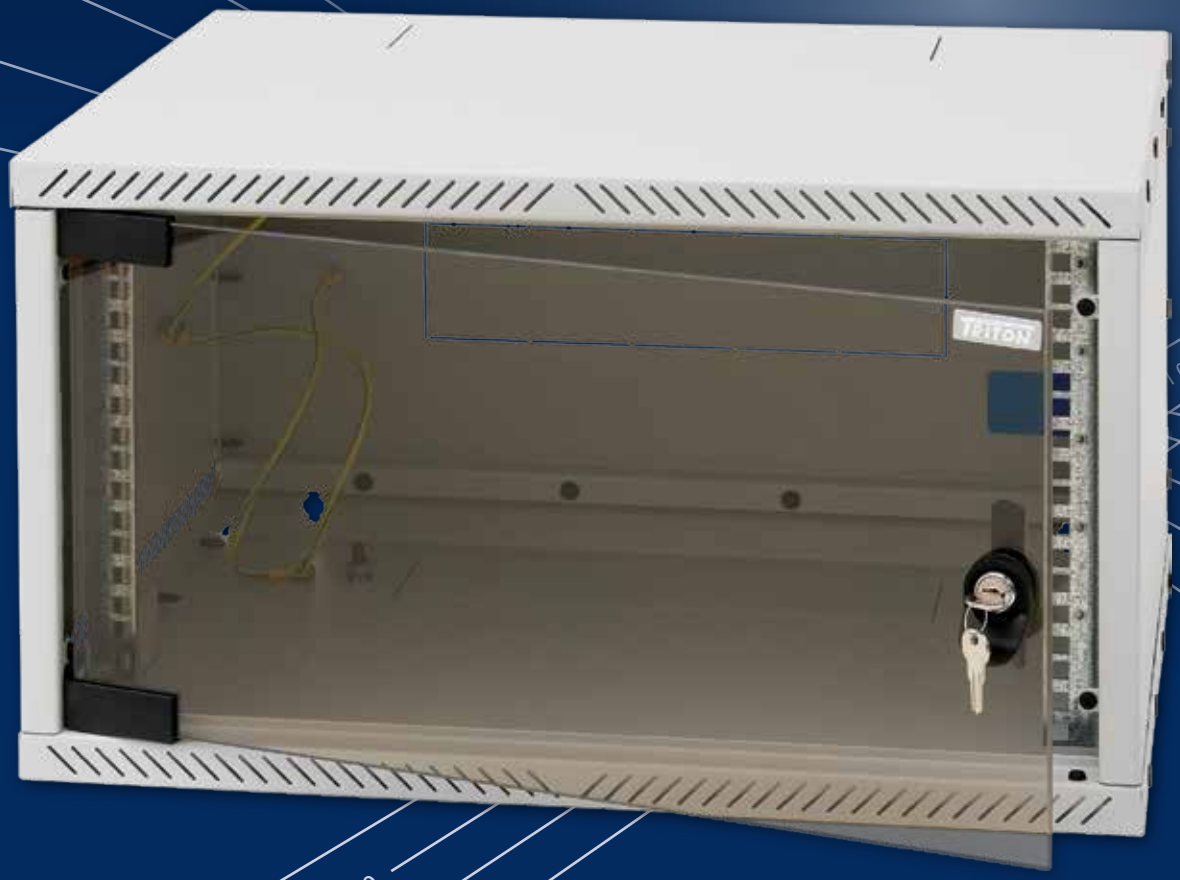

RXA

Nástěnný rozvaděč RXA je představitelem koncepce tzv. Flat-Pack, což je rozebíratelný rozvaděč dodávaný v rozloženém stavu.

KONCEPCE FLAT-PACK
Snižuje náklady na přepravu a skladování. To spolu s unikátní konstrukcí přispívá k atraktivní ceně při zachování všech funkčních vlastností.

FLEXIBILNÍ OTEVÍRÁNÍ DVEŘÍ
Vlastní systém pantů umožňuje pohodlný přístup.

ZÁMEK NA DVEŘÍCH
Bezpečně uzavírá vnitřní prostor rozvaděče a chrání instalovaná zařízení.

NASTAVITELNÉ VERTIKÁLNÍ LIŠTY
Jeden pár 19" vertikálních lišt je skokově nastavitelný v přední části rozvaděče. To usnadňuje montáž zařízení i organizaci propojovacích kabelů.

DVEŘE
Tyto rozvaděče se dodávají pouze ve verzi s celoskleněnými dveřmi se zámkem.

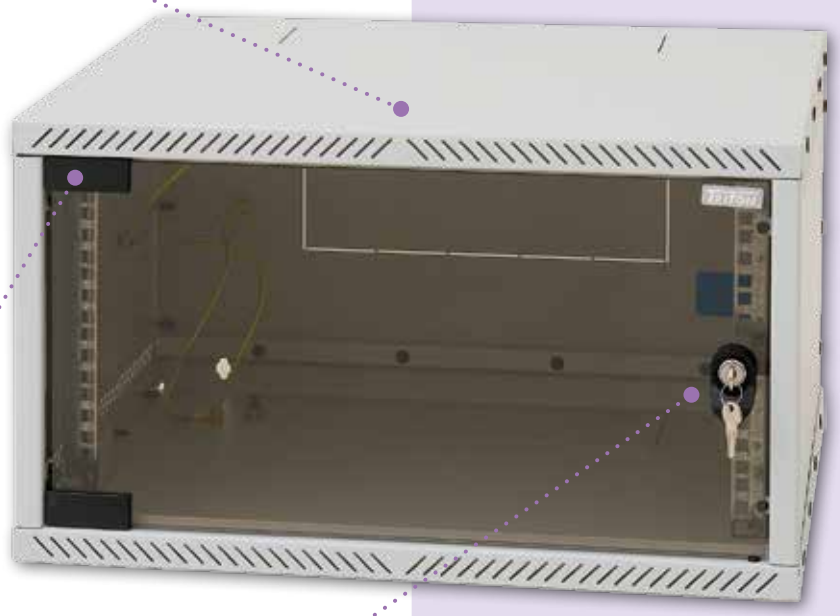

VYLAMOVACÍ ZÁSLEPKY
V horní, spodní a zadní části rozvaděče jsou připraveny kabelové vstupy kryté vylamovacími záslepkami.

RXA (DELTA X AS4)										
TYP	**A**	**B**	**C**	**D**	**E**	**R1**	**R2**	**Hmotnost brutto (kg)**	**Hmotnost netto (kg)**	**Maximální doporučené zatížení (kg)**
	(mm)									
RXA-04-AS4-CAX-A1	230	180	505	550	400	180	435	11,2	11,0	25
RXA-06-AS4-CAX-A1	320	270	505	550	400	270	435	13,3	13,0	
RXA-09-AS4-CAX-A1	463	412	505	550	400	412	435	15,4	15,1	
RXA-12-AS4-CAX-A1	580	530	505	550	400	530	435	18,7	18,4	

MONTÁŽ

Díky unikátní konstrukci je montáž RXA otázkou několika minut a nevyžaduje takřka žádné nástroje (Thorx T25). Pro spojení jednotlivých částí je použito plastových zásuvných trnů.

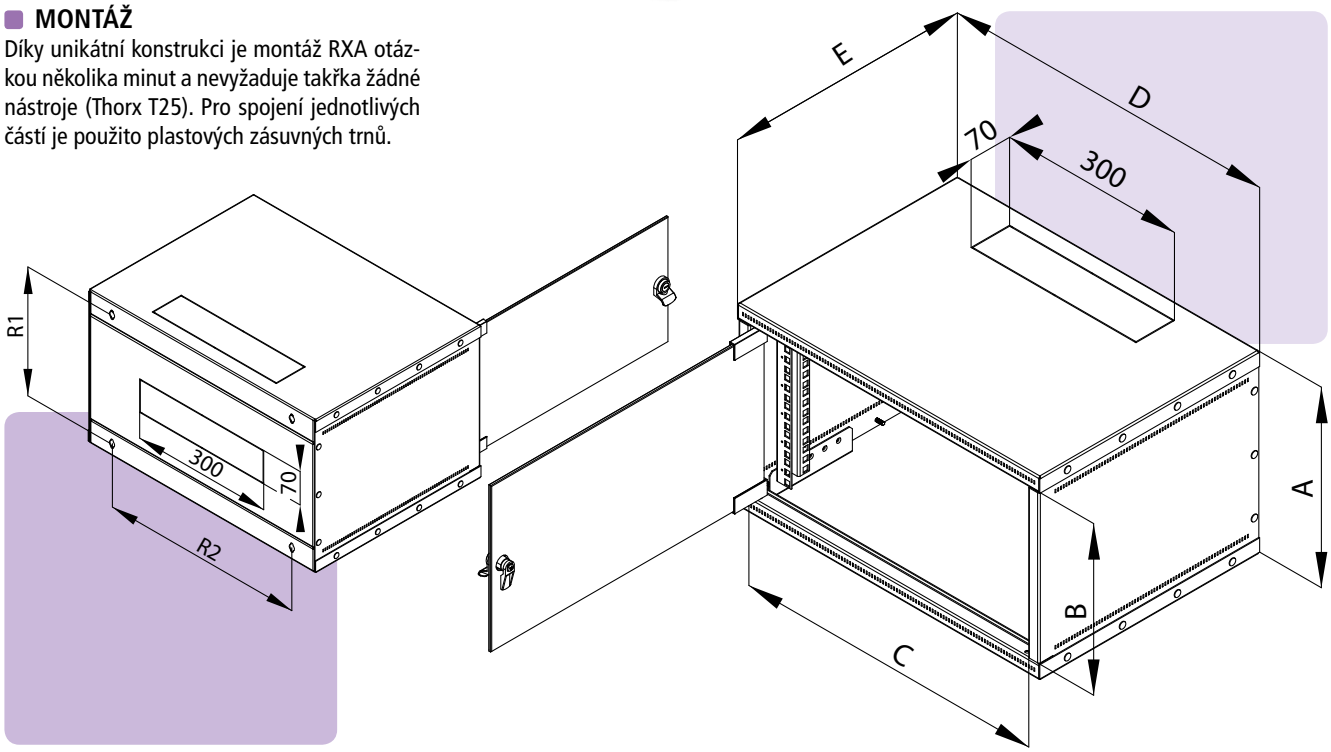

NÁSTĚNNÝ ROZVADĚČ RXA

POPIS, ÚČEL POUŽITÍ

- 19" rozebíratelný nástěnný rozvaděč s krytím IP30, dodáván v rozloženém stavu
- Součástí rozvaděče jsou dvě stavitelné vertikální lišty.
- Konstrukce rozvaděče:
  – Rozvaděč z částí spojených plastovými zásuvnými trny
  – Dveře celoskleněné s bezpečnostním tvrzeným sklem 4 mm.
- Dovolené zatížení jednotlivých dveří je max. 10 kg.
- Minimální tloušťka povrchové úpravy je 65 µm.
- Rozvaděče jsou určeny k instalaci datových a telekomunikačních zařízení a jejích distribučních systémů.
- Všechny části jsou propojeny pomocí zemnících kabelů, které musejí být řádně připevněny a zasunuty do konektorů po celou dobu užívání rozvaděče.
- Na spodní části rozvaděče je umístěn šroub M8 jako hlavní zemnící bod.
- Kabelové vstupy kryté vylamovacími záslepkami jsou umístěny v horní a ve spodní části zadní stěny rozvaděče, další jsou na horní a spodní stěně rozvaděče.

PODMÍNKY PROVOZU

- Provozní prostředí:
  – Kancelářské
  – Rozvaděč není určen pro venkovní instalace a pro instalace v prostředí, které může negativně ovlivnit funkčnost rozvaděče a nainstalovaného zařízení (například prostředí s nebezpečím výbuchu nebo vlhké a mokré prostředí)
- Nutné chránit před:
  – Mechanickým poškozením
  – Nesprávnou manipulací
  – Jiným použitím, než ke kterému je rozvaděč určen
- Nesprávná manipulace je zejména:
  – Přetěžování (překročení maximální doporučené nosnosti)
  – Instalace zařízení, která mohou negativně ovlivnit provoz a funkci rozvaděče nebo instalovaného vybavení
  – Zasahování do konstrukce a designu rozvaděče.

MONTÁŽ ROZVADĚČE

- Jednotlivé části rozvaděče je nutné sestavit a vzájemně spojit přiloženými plastovými trny. Přesný postup montáže viz. přiložený návod.
- Tento typ rozvaděče se na stěnu věší přímo pomocí šroubů, hmoždinek a podložek. Rozteč děr pro zavěšení je na schématu rozvaděče označena kótami „R".
- Pro zajištění maximální doporučené nosnosti je nezbytné, aby byl rozvaděč upevněn na zdi odpovídající nosnosti (cihlová, betonová nebo obdobná) a aby instalované zatížení bylo v rozvaděči rovnoměrně rozloženo.
- V případě, že kabely vedou skrz některý z kabelových vstupů, je možné ho utěsnit proti pronikání prachu s pomocí záslepky s kartáčem.

OCHRANA PROSTŘEDÍ

- Všechny části jsou vyrobeny z recyklovatelných materiálů a po vyřazení rozvaděče je nezbytné s nimi naložit podle platných předpisů.

OSVĚDČENÍ A SHODA

- Tento výrobek je certifikován ITI TÜV, certifikát číslo 01.064.846/09/07/02/0, ze dne 10. 12. 2009 a plně odpovídá ČSN EN 62208, ČSN 73 1401+Z1 a Z2, ČSN 73 0035.

RKA - 10”/19”

Rozvaděč RKA v sobě spojuje možnost montáže 10“ nebo 19“ zařízení. Přechod z jednoho standardu na druhý je tak možný bez výměny rozvaděče a kabeláže.

VYSOKÁ PEVNOST KONSTRUKCE
Rozvaděč má robustní svařovanou konstrukci. Vysoká kvalita zpracování a nejnovější technologie zajišťují skvělý vzhled rozvaděče.

FLEXIBILNÍ OTEVÍRÁNÍ DVEŘÍ
Vlastní systém pantů umožňuje pohodlný přístup.

ZÁMEK NA DVEŘÍCH
Bezpečně uzavírá vnitřní prostor rozvaděče a chrání instalovaná zařízení.

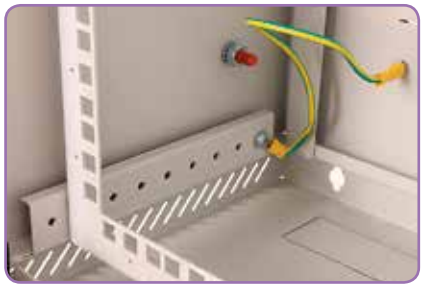

NASTAVITELNÝ MONTÁŽNÍ RÁM
Montážní 10"/ 19" rám je možno hloubkově nastavit uvnitř rozvaděče v předem definovaných pozicích.

DVEŘE
Dveře rozvaděče jsou standardně celoskleněné, ale na vyžádání mohou být i celoplechové nebo s perforací.

VYLAMOVACÍ ZÁSLEPKY
V horní, spodní a zadní části rozvaděče jsou připraveny kabelové vstupy kryté vylamovacími záslepkami.

RKA 10”/19”										
TYP	A	B	C	D	E	R1	R2	Hmotnost brutto (kg)	Hmotnost netto (kg)	Maximální doporučené zatížení (kg)
	(mm)									
RKA-10-AS3-CAX-X1	570	505	270	310	260	538	212	11,4	11,1	20
RKA-10-AS4-CAX-X1	570	505	270	310	360	538	212	13,0	12,7	
RKA-10-AS5-CAX-X1	570	505	270	310	460	538	212	14,7	14,4	

POUŽITÍ ROZVADĚČE

Rozvaděč nabízí možnost použití 10” (10 Unitů vodorovně) nebo 19” komponent (5 Unitů svisle). Při rozšiřování sítě tak není nutná změna infastruktury, stačí pouze přepojit stávající kabeláž na nová zařízení a patch panely. To z něj dělá ideální rozvaděč pro malé a střední instalace (SOHO řešení). Rozvaděč nabízíme ve třech různých hloubkových variantách, které pokrývají základní rozměry aktivních prvků, určených pro podobná řešení.

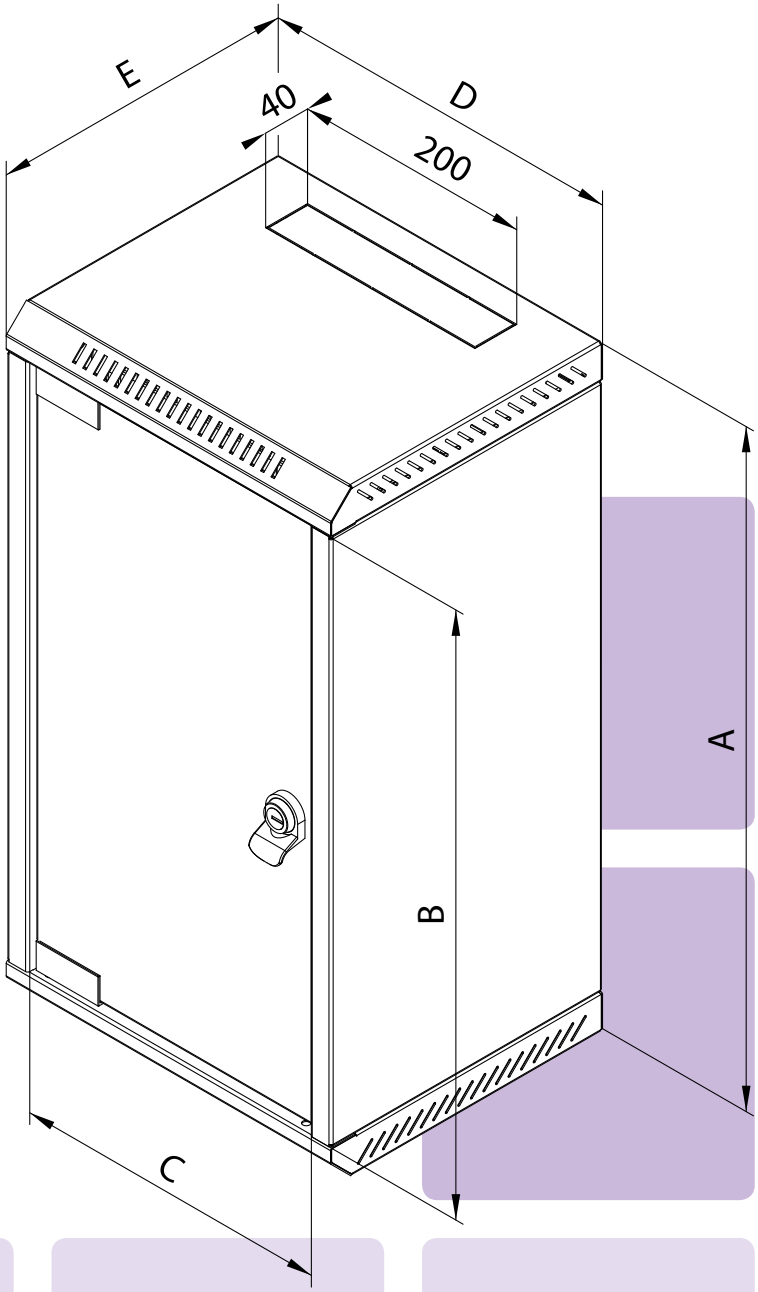

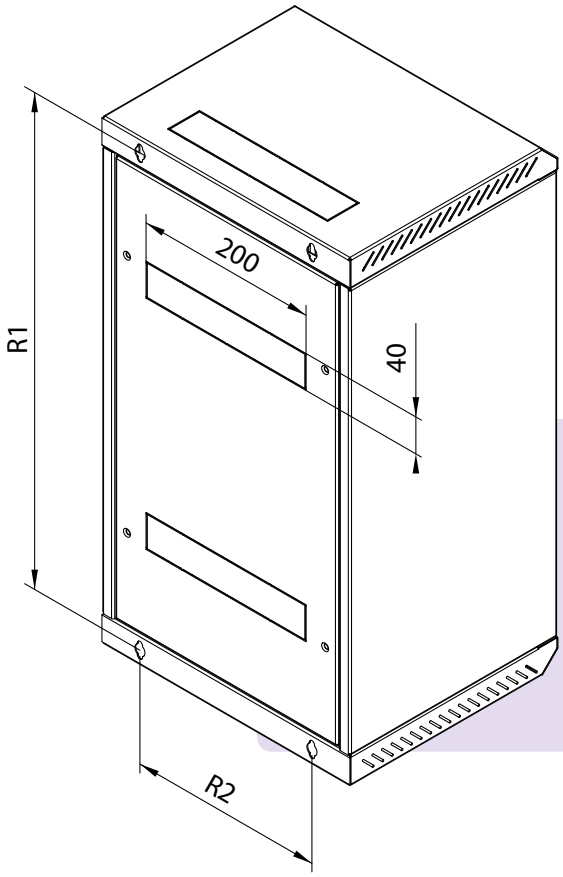

NÁSTĚNNÝ ROZVADĚČ RKA – 10"/19"

POPIS, ÚČEL POUŽITÍ

- 10"/19" nástěnný rozvaděč s krytím IP30
- Rozvaděč se věší přímo na zeď.
- Součástí rozvaděče je stavitelný rám pro montáž zařízení.
- Konstrukce rozvaděče:
  – Kompaktní svařovaný rozvaděč
  – Dveře celoskleněné s bezpečnostním tvrzeným sklem 4 mm. Na vyžádání celoplechové nebo perforované.
- Dovolené zatížení jednotlivých dveří je max. 10 kg.
- Minimální tloušťka povrchové úpravy je 65 µm.
- Rozvaděče jsou určeny k instalaci datových a telekomunikačních zařízení a jejích distribučních systémů.
- Rám rozvaděče a všechny oddělitelné části jsou propojeny pomocí zemnících kabelů, které musí být řádně připevněny a zasunuty do konektorů po celou dobu užívání rozvaděče.
- Na boční stěně rozvaděče je umístěn šroub M8 jako hlavní zemnící bod.
- Kabelové vstupy kryté vylamovacími záslepkami jsou umístěny v horní a ve spodní části zadní stěny rozvaděče, další jsou na horní a spodní stěně rozvaděče.

PODMÍNKY PROVOZU

- Provozní prostředí:
  – Kancelářské
  – Rozvaděč není určen pro venkovní instalace a pro instalace v prostředí, které může negativně ovlivnit funkčnost rozvaděče a nainstalovaného zařízení (například prostředí s nebezpečím výbuchu nebo vlhké a mokré prostředí)
- Nutné chránit před:
  – Mechanickým poškozením
  – Nesprávnou manipulací
  – Jiným použitím, než ke kterému je rozvaděč určen
- Nesprávná manipulace je zejména:
  – Přetěžování (překročení maximální doporučené nosnosti)
  – Instalace zařízení, která mohou negativně ovlivnit provoz a funkci rozvaděče nebo instalovaného vybavení
  – Zasahování do konstrukce a designu rozvaděče.

MONTÁŽ ROZVADĚČE

- Tento typ rozvaděče se na stěnu věší přímo pomocí šroubů, hmoždinek a podložek (jsou v příbalu). Rozteč děr pro zavěšení je na schématu rozvaděče označena kótami „R".
- Pro zajištění maximální doporučené nosnosti je nezbytné, aby byl rozvaděč upevněn na zdi odpovídající nosnosti (cihlová, betonová nebo obdobná) a aby instalované zatížení bylo v rozvaděči rovnoměrně rozloženo.

OCHRANA PROSTŘEDÍ

- Všechny části jsou vyrobeny z recyklovatelných materiálů a po vyřazení rozvaděče je nezbytné s nimi naložit podle platných předpisů.

OSVĚDČENÍ A SHODA

- Tento výrobek plně odpovídá ČSN EN 62208 ed 2:2012.

RBA - 10"

Rozvaděč je často používán při realizaci malých projektů,
jakými jsou například domácí sítě nebo sítě menších firem (SOHO).

VYSOKÁ PEVNOST KONSTRUKCE

Rozvaděč má robustní svařovanou konstrukci. Vysoká kvalita zpracování a nejnovější technologie zajišťují skvělý vzhled rozvaděče.

FLEXIBILNÍ OTEVÍRÁNÍ DVEŘÍ

Vlastní systém pantů umožňuje pohodlný přístup.

ZÁMEK NA DVEŘÍCH

Bezpečně uzavírá vnitřní prostor rozvaděče a chrání instalovaná zařízení.

NASTAVITELNÉ VERTIKÁLNÍ LIŠTY

10" lišty jsou nastavitelně přichyceny ke konstrukci rozvaděče v předem definovaných pozicích.

DVEŘE

Dveře rozvaděče jsou standardně celoskleněné, ale na vyžádání mohou být i celoplechové nebo s perforací.

VYLAMOVACÍ ZÁSLEPKY

V horní, spodní a zadní části rozvaděče jsou připraveny kabelové vstupy kryté vylamovacími záslepkami.

RBA (DELTA 10”)										
TYP	A	B	C	D	E	R1	R2	Hmotnost brutto (kg)	Hmotnost netto (kg)	Maximální doporučené zatížení (kg)
	(mm)									
RBA-04-AS3-CAX-C1	248	169	255	310	260	212	212	5,5	5,4	20
RBA-06-AS3-CAX-C1	337	258	255	310	260	301	212	6,9	6,9	
RBA-09-AS3-CAX-C1	470	391	255	310	260	434	212	8,3	8,2	

POUŽITÍ ROZVADĚČE

Ideální řešení pro instalaci 10” komponent. Rozvaděč je často používán při realizaci malých projektů, jakými jsou například domácí sítě nebo sítě menších firem (SOHO). Jedná se o populární doplněk klasických 19” rozvaděčů.

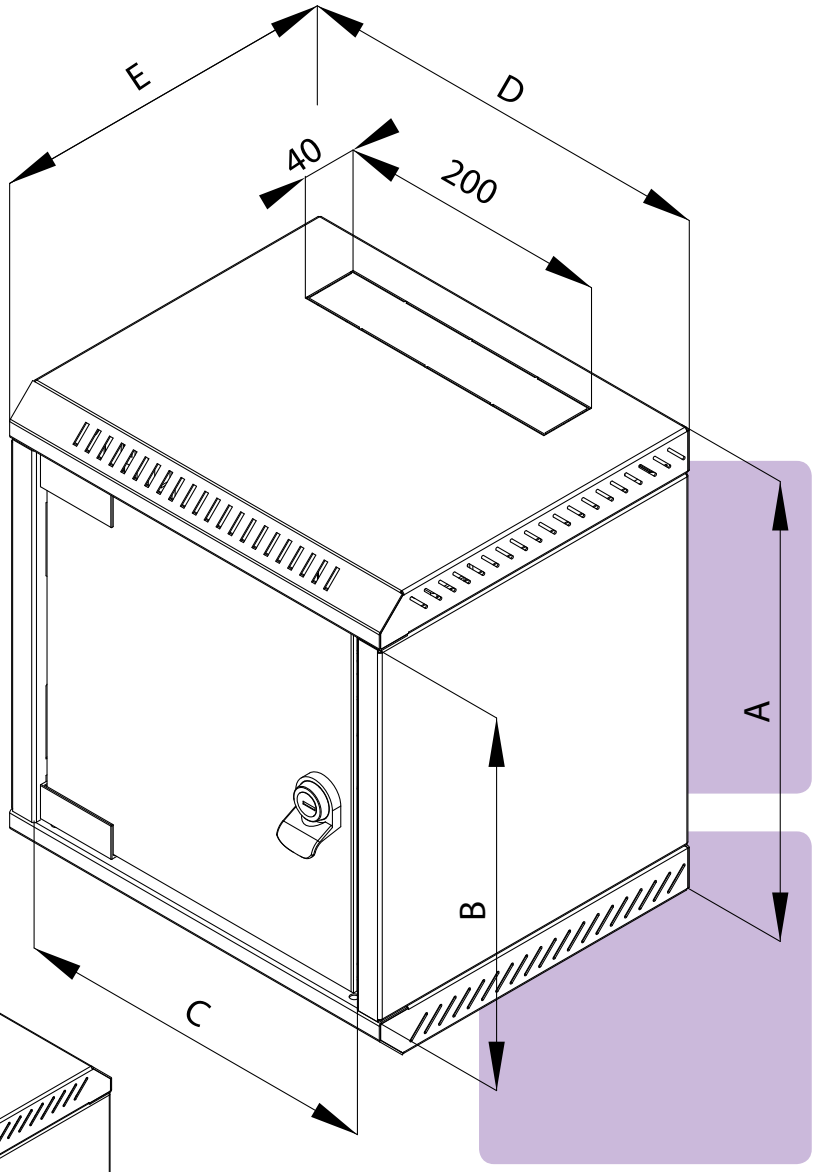

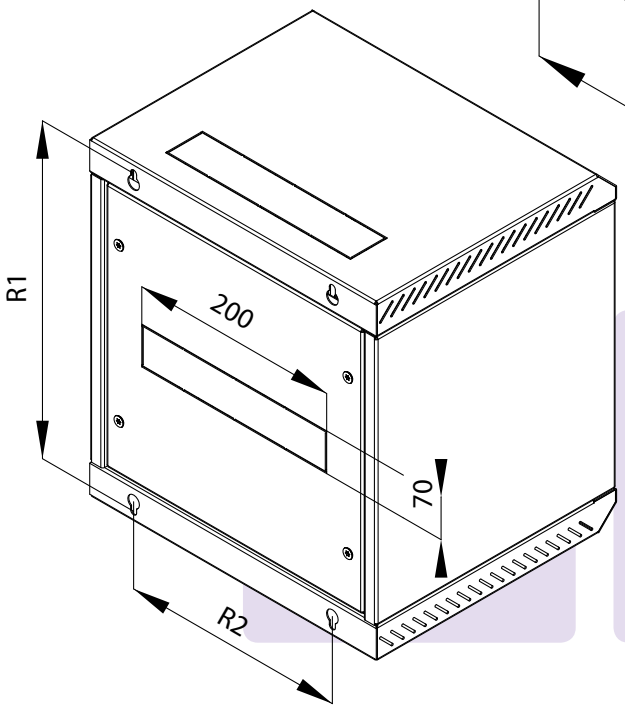

NÁSTĚNNÝ ROZVADĚČ RBA – 10"

POPIS, ÚČEL POUŽITÍ

- 10" nástěnný rozvaděč s krytím IP30
- Rozvaděč se věší přímo na zeď.
- Součástí rozvaděče jsou dvě stavitelné vertikální lišty.
- Konstrukce rozvaděče:
  – Kompaktní svařovaný rozvaděč
  – Dveře celoskleněné s bezpečnostním tvrzeným sklem 4 mm. Na vyžádání celoplechové nebo perforované.
- Dovolené zatížení jednotlivých dveří je max. 10 kg.
- Minimální tloušťka povrchové úpravy je 65 µm.
- Rozvaděče jsou určeny k instalaci datových a telekomunikačních zařízení a jejích distribučních systémů.
- Rám rozvaděče a všechny oddělitelné části jsou propojeny pomocí zemnících kabelů, které musí být řádně připevněny a zasunuty do konektorů po celou dobu užívání rozvaděče.
- Na boční stěně rozvaděče je umístěn šroub M8 jako hlavní zemnící bod.
- Kabelové vstupy kryté vylamovacími záslepkami jsou umístěny v horní a ve spodní části zadní stěny rozvaděče, další jsou na horní a spodní stěně rozvaděče.

PODMÍNKY PROVOZU

- Provozní prostředí:
  – Kancelářské
  – Rozvaděč není určen pro venkovní instalace a pro instalace v prostředí, které může negativně ovlivnit funkčnost rozvaděče a nainstalovaného zařízení (například prostředí s nebezpečím výbuchu nebo vlhké a mokré prostředí)
- Nutné chránit před:
  – Mechanickým poškozením
  – Nesprávnou manipulací
  – Jiným použitím, než ke kterému je rozvaděč určen
- Nesprávná manipulace je zejména:
  – Přetěžování (překročení maximální doporučené nosnosti)
  – Instalace zařízení, která mohou negativně ovlivnit provoz a funkci rozvaděče nebo instalovaného vybavení
  – Zasahování do konstrukce a designu rozvaděče.

MONTÁŽ ROZVADĚČE

- Tento typ rozvaděče se na stěnu věší přímo pomocí šroubů, hmoždinek a podložek (jsou v příbalu). Rozteč děr pro zavěšení je na schématu rozvaděče označena kótami „R".
- Pro zajištění maximální doporučené nosnosti je nezbytné, aby byl rozvaděč upevněn na zdi odpovídající nosnosti (cihlová, betonová nebo obdobná) a aby instalované zatížení bylo v rozvaděči rovnoměrně rozloženo.

OCHRANA PROSTŘEDÍ

- Všechny části jsou vyrobeny z recyklovatelných materiálů a po vyřazení rozvaděče je nezbytné s nimi naložit podle platných předpisů.

OSVĚDČENÍ A SHODA

- Tento výrobek je certifikován ITI TÜV, certifikát číslo 06.140.500, revize č. 1, ze dne 3. 1. 2013 a plně odpovídá ČSN EN 62208 ed.2:2012(EN 62208:2011).

Speciální rozvaděče

SPECIÁLNÍ ROZVADĚČE – PŘEHLED

RCA
Rozvaděč pod pracovní stůl **111**

RFA NEW
Nástěnný serverový rozvaděč **115**

Swing NEW
Stojanový rozvaděč s výklopným rámem **119**

RCA

RCA je představitelem řešení vybočujících z řady běžných rozvaděčů. Jeho konstrukce je od počátku směřována pro soustředění infrastruktury kancelářské sítě pod jeden z pracovních stolů.

VYSOKÁ PEVNOST KONSTRUKCE

Rozvaděč má robustní svařovanou konstrukci. Vysoká kvalita zpracování a nejnovější technologie zajišťují skvělý vzhled rozvaděče.

FLEXIBILNÍ OTEVÍRÁNÍ DVEŘÍ

Vlastní systém pantů umožňuje otvírání dveří pod úhlem téměř 180°. Dveře lze snadno demontovat.

ZÁMEK NA DVEŘÍCH

Umožňuje snadný a rychlý přístup do rozvaděče.

NASTAVITELNÉ VERTIKÁLNÍ LIŠTY

Dva páry plynule nastavitelných vertikálních 19″ lišt jsou u verzí hlubokých 900 a 1000 mm doplněny ještě středovým párem.

POJEZDOVÁ KOLEČKA

Tento typ rozvaděče se instaluje na kolečka (jsou v příbalu). Dvě z nich jsou opatřena brzdou.

VYLAMOVACÍ ZÁSLEPKY

Ve spodní a zadní části rozvaděče jsou připraveny kabelové vstupy kryté vylamovacími záslepkami.

DVEŘE

Dveře rozvaděče jsou standardně celoskleněné, ale na požádání mohou být i celoplechové anebo s perforací.

RCA (DELTA C)								
TYP	**A**	**B**	**C**	**D**	**E**	**Hmotnost brutto (kg)**	**Hmotnost netto (kg)**	**Maximální doporučené zatížení (kg)**
	(mm)							
RCA-12-A68-CAX-A1	620	515	490	600	800	48,0	40,1	200
RCA-12-A69-CAX-A1	620	515	490	600	900	53,2	43,4	
RCA-12-A61-CAX-A1	620	515	490	600	1000	56,3	45,9	

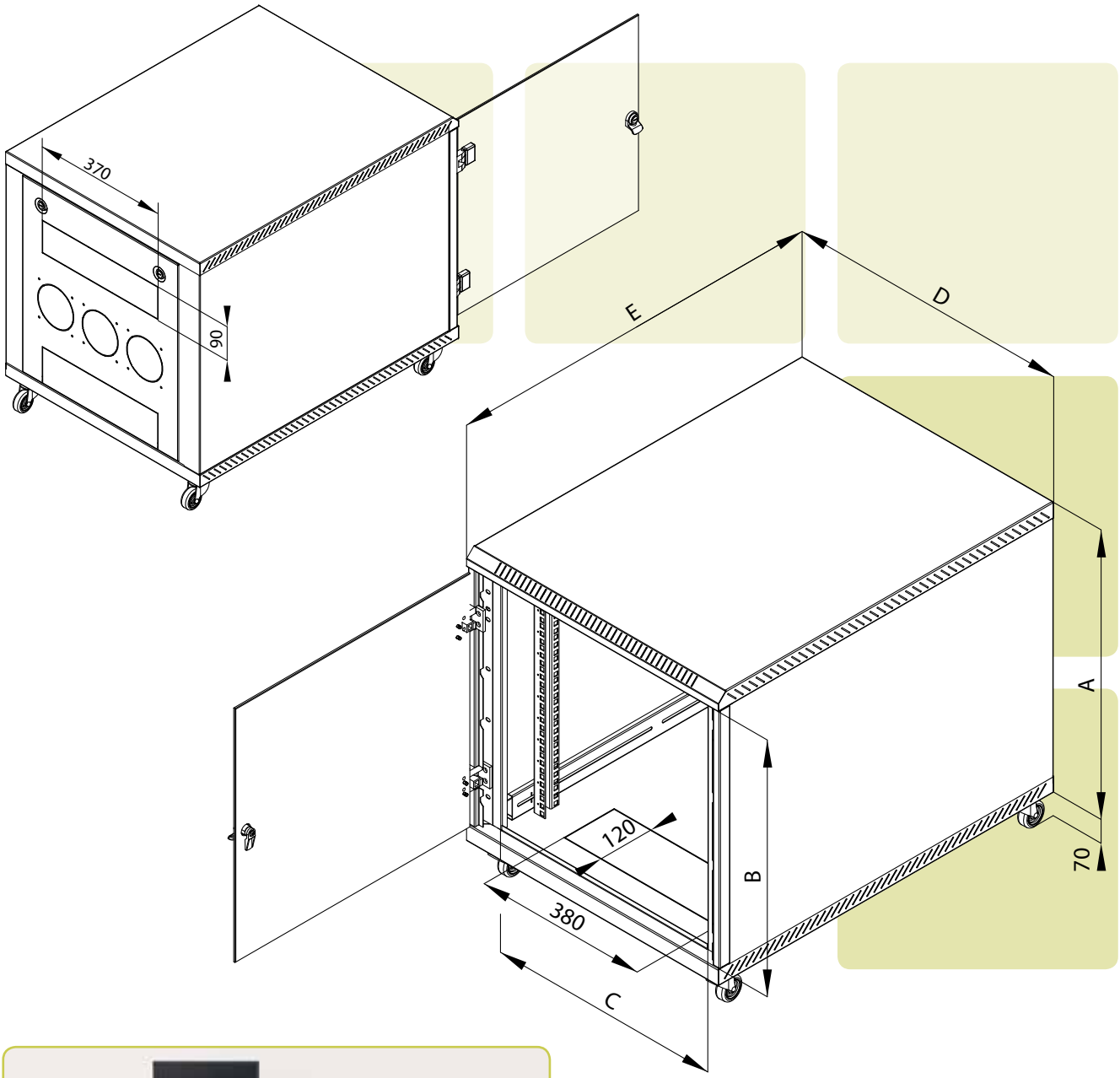

MONTÁŽ DODATEČNÉ VENTILAČNÍ JEDNOTKY

Na zadní stěně je příprava pro montáž dodatečné ventilační jednotky pro nástěnné rozvaděče podporující chlazení instalovaných zařízení (např. RAx-CH-X2x-X1 viz. sekce Aktivní chlazení).

PŘÍBAL

Klíč - přední dveře 2x
Kolečko bez brzdy 2x
Kolečko s brzdou 2x

KONTEJNEROVÝ ROZVADĚČ RCA

POPIS, ÚČEL POUŽITÍ

- 19" kontejnerový rozvaděč s krytím IP30
- Rozvaděč je určen pro umístění na kolečka pod pracovní stůl.
- Součástí rozvaděče jsou dva páry vertikálních lišt (tři páry u rozvaděčů hlubších než 800 mm).
- Konstrukce rozvaděče:
  – Kompaktní svařovaný rozvaděč
  – Dveře celoskleněné s bezpečnostním tvrzeným sklem 4 mm. Na vyžádání celoplechové nebo perforované.
- Dovolené zatížení jednotlivých dveří je max. 10 kg.
- Minimální tloušťka povrchové úpravy je 65 µm.
- Rozvaděče jsou určeny k instalaci datových a telekomunikačních zařízení a jejích distribučních systémů.
- Rám rozvaděče a všechny oddělitelné části jsou propojeny pomocí zemnících kabelů, které musí být řádně připevněny a zasunuty do konektorů po celou dobu užívání rozvaděče.
- Na spodní části rozvaděče je umístěn šroub M8 jako hlavní zemnící bod.
- Kabelové vstupy kryté vylamovacími záslepkami jsou umístěny v horní a ve spodní části zadní stěny rozvaděče, další jsou na dně rozvaděče.
- Na zadní stěně rozvaděče jsou vylamovací záslepky a otvory připravené pro montáž ventilační jednotky.

PODMÍNKY PROVOZU

- Provozní prostředí:
  – Kancelářské
  – Rozvaděč není určen pro venkovní instalace a pro instalace v prostředí, které může negativně ovlivnit funkčnost rozvaděče a nainstalovaného zařízení (například prostředí s nebezpečím výbuchu nebo vlhké a mokré prostředí)
- Nutné chránit před:
  – Mechanickým poškozením
  – Nesprávnou manipulací
  – Jiným použitím, než ke kterému je rozvaděč určen
- Nesprávná manipulace je zejména:
  – Přetěžování (překročení maximální doporučené nosnosti)
  – Instalace zařízení, která mohou negativně ovlivnit provoz a funkci rozvaděče nebo instalovaného vybavení
  – Zasahování do konstrukce a designu rozvaděče.

MONTÁŽ ROZVADĚČE

- Tento typ rozvaděče se instaluje na kolečka (jsou v příbalu). Dvě z nich jsou opatřena brzdou.

OCHRANA PROSTŘEDÍ

- Všechny části jsou vyrobeny z recyklovatelných materiálů a po vyřazení rozvaděče je nezbytné s nimi naložit podle platných předpisů.

OSVĚDČENÍ A SHODA

- Tento výrobek plně odpovídá ČSN EN 62208 ed 2:2012.

NEW

RFA

RFA – unikátní řešení pro malé a střední firmy.
Umožňuje instalaci i velmi rozměrných zařízení do nástěnného rozvaděče.

FLEXIBILNÍ OTEVÍRÁNÍ DVEŘÍ

Vlastní systém pantů umožňuje otvírání dveří pod úhlem téměř 180°.

NASTAVITELNÉ VERTIKÁLNÍ LIŠTY

Jeden pár 19" vertikálních lišt je plynule nastavitelný v libovolné hloubce rozvaděče. To usnadňuje montáž zařízení i organizaci propojovacích kabelů.

VYSOKÁ PEVNOST KONSTRUKCE

Rozvaděč má robustní svařovanou konstrukci. Vysoká kvalita zpracování a nejnovější technologie zajišťují skvělý vzhled rozvaděče.

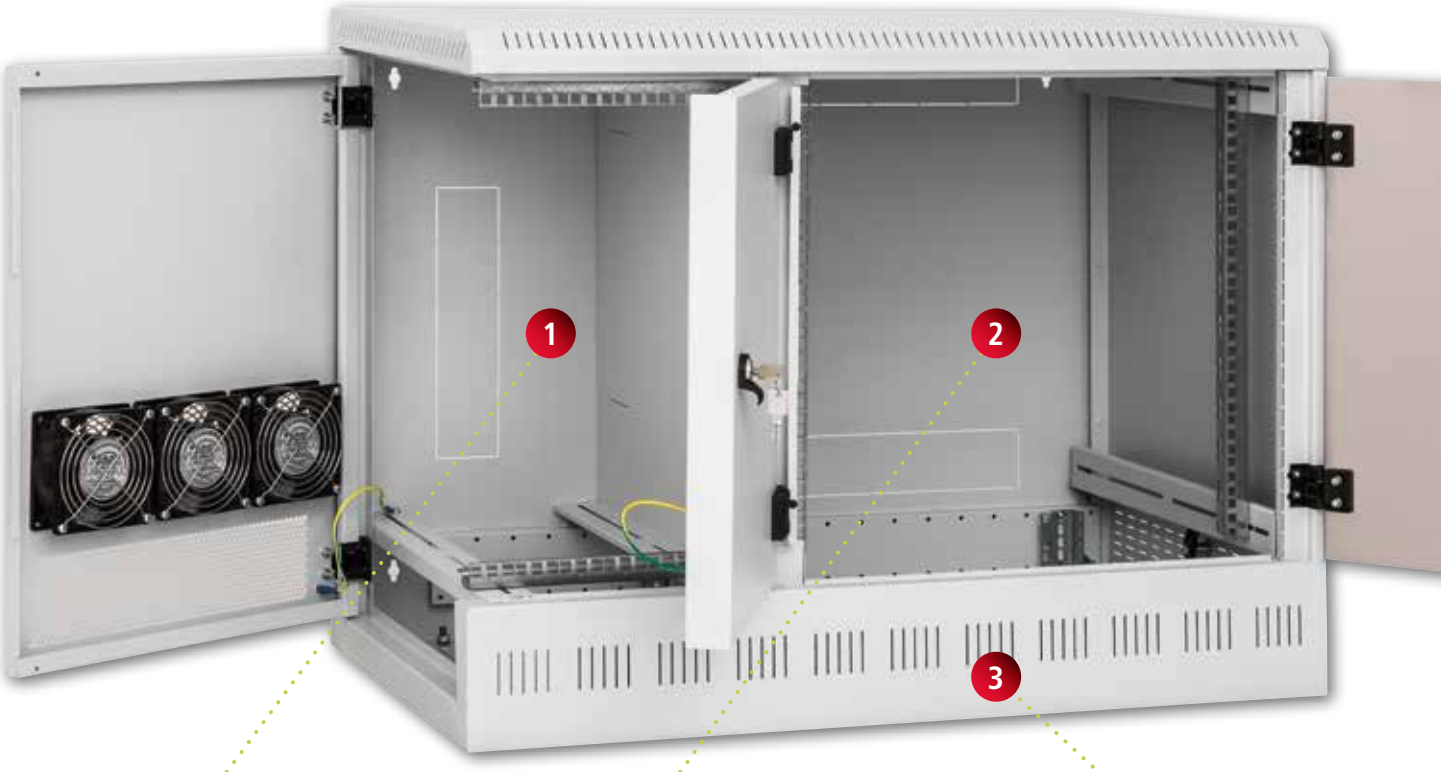

1. SEKCE

První sekce umožňuje instalovat 19" zařízení o maximální výšce 6U a hloubce 450 mm. Zařízení je umístěno vertikálně a 19" lišty jsou plynule nastavitelné v celé hloubce rozvaděče. Na zadní stěně je kabelový vstup stejně jako na horní a spodní stěně rozvaděče. Prostup kabelů mezi sekcemi umožňují prostupy na centrální přepážce. Všechny kabelové vstupy mají vylamovací záslepky.

2. SEKCE

V druhé sekci je k dispozici montážní šířka 19", výška 12U a hloubka 450 mm, montážní lišty jsou plynule nastavitelné. V této sekci je obvykle soustředěna strukturovaná kabeláž a aktivní prvky firemní sítě. Zde dochází k distribuci jednotlivých služeb na pracovní místa. Doporučená kapacita je do 48 pracovních míst (každé obslouženo 2 porty dle norem).

3. SEKCE

Třetí sekce zabírá celou plochu spodní stěny rozvaděče. K dispozici je zde prostor pro zařízení o maximální hloubce 800mm, šířce 19" a výšce podle modelu rozvaděče od 2 do 7 unitů. Přístup do této sekce je dvířky na pravé stěně rozvaděče. Vedle rozvaděče je nutno zachovat dostatečný prostor pro výsuv zařízení.

RFA

TYP	A (mm)	Maximální výška serveru	Hmotnost brutto (kg)	Hmotnost netto (kg)	Maximální doporučené zatížení (kg)
RFA-12-A95-CAX-A12	700	2U	38,98	38,44	50
RFA-12-A95-CAX-A13	745	3U	41,54	41,00	50
RFA-12-A95-CAX-A14	790	4U	43,52	42,98	50
RFA-12-A95-CAX-A15	835	5U	45,50	44,96	50
RFA-12-A95-CAX-A16	880	6U	47,48	46,94	50
RFA-12-A95-CAX-A17	925	7U	50,01	49,47	50

SPODNÍ SEKCE PRO SERVERY

19" sekce ve spodní části rozvaděče je určena pro instalaci serverů a dalších zařízení na výsuvných ližinách. Může mít kapacitu od 2 do 7 unitů. Každá sekce rozvaděče je uzavřena zámkem, na vyžádání s unikátním klíčem.

MONTÁŽ SERVERŮ

Rack-mount servery nebo podobná zařízení o hloubce až 800mm se do rozvaděče montují pomocí speciálních výsuvných ližin, které jsou specifické pro každé zařízení a nejsou součástí rozvaděče.

CHLAZENÍ INSTALOVANÝCH ZAŘÍZENÍ

Chlazení provětráváním díky perforaci skeletu a bočních dvířek je možno podpořit instalací ventilátorů pro nástěnné rozvaděče (RAX-CH-X07-X9 viz. strana 129)

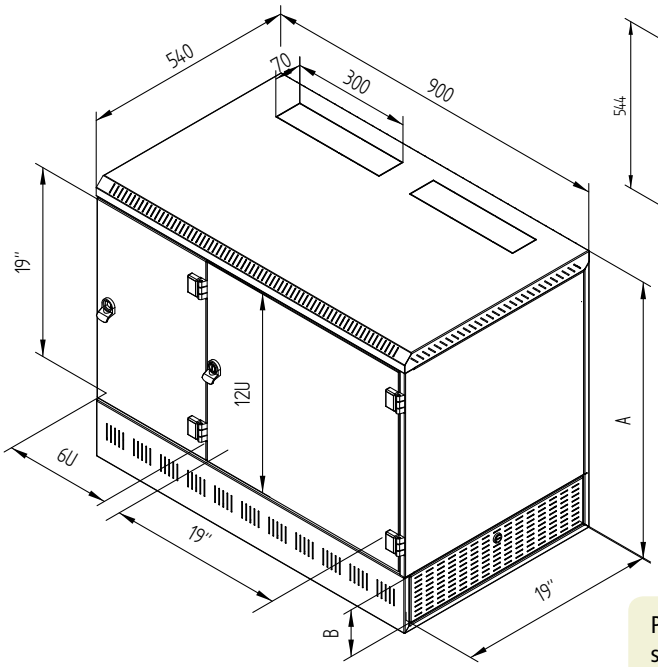

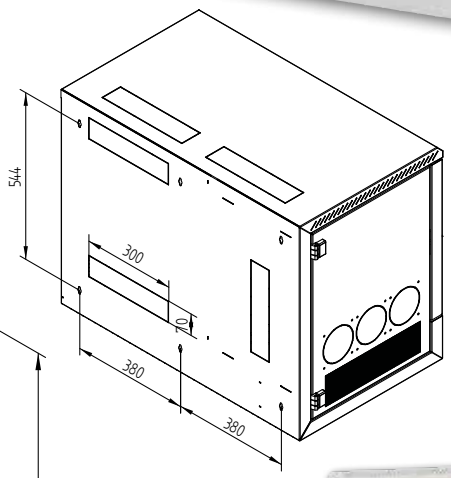

Původní verze
s vertikálně uloženým serverem
2U je **stále k dispozici** na vyžádání.

NÁSTĚNNÝ ROZVADĚČ RFA

POPIS, ÚČEL POUŽITÍ

- 19" jednodílný nástěnný rozvaděč s krytím IP20
- Tři samostatné 19" sekce
- Rozvaděč se věší přímo na zeď.
- Součástí rozvaděče jsou dvě posuvně nebo skokově nastavitelné vertikální lišty v každé sekci.
- Konstrukce rozvaděče:
  – Svařovaný skelet
  – Dveře - kombinace pro různé sekce: bezpečnostní tvrzené sklo, tloušťka 4 mm (mohou být i celoplechové nebo perforované), plechové a perforované.
- Dovolené zatížení jednotlivých dveří je max. 10 kg.
- Minimální tloušťka povrchové úpravy je 65 µm.
- Rozvaděče jsou určeny k instalaci datových a telekomunikačních zařízení a jejích distribučních systémů.
- Rám rozvaděče a všechny oddělitelné části jsou propojeny pomocí zemnících kabelů, které musí být řádně připevněny a zasunuty do konektorů po celou dobu užívání rozvaděče.
- Na spodní části rozvaděče je umístěn šroub M8 jako hlavní zemnící bod.
- Kabelové vstupy kryté vylamovacími záslepkami jsou umístěny v horní a ve spodní části zadní stěny rozvaděče, další jsou na horní a spodní stěně rozvaděče a na centrální přepážce mezi sekcemi.
- Otvory pro montáž ventilátorů kryté vylamovacími záslepkami jsou umístěné v bočních dveřích první sekce.

PODMÍNKY PROVOZU

- Provozní prostředí:
  – Kancelářské
  – Rozvaděč není určen pro venkovní instalace a pro instalace v prostředí, které může negativně ovlivnit funkčnost rozvaděče a nainstalovaného zařízení (například prostředí s nebezpečím výbuchu nebo vlhké a mokré prostředí)
- Nutné chránit před:
  – Mechanickým poškozením
  – Nesprávnou manipulací
  – Jiným použitím, než ke kterému je rozvaděč určen
- Nesprávná manipulace je zejména:
  – Přetěžování (překročení maximální doporučené nosnosti)
  – Instalace zařízení, která mohou negativně ovlivnit provoz a funkci rozvaděče nebo instalovaného vybavení
  – Zasahování do konstrukce a designu rozvaděče.

MONTÁŽ ROZVADĚČE

- Tento typ rozvaděče se na stěnu věší přímo pomocí šroubů, hmoždinek a podložek (jsou v příbalu). Rozteč děr pro zavěšení je na schématu rozvaděče označena kótami.
- Pro zajištění maximální doporučené nosnosti je nezbytné, aby byl rozvaděč upevněn na zdi odpovídající nosnosti (cihlová, betonová nebo obdobná) a aby instalované zatížení bylo v rozvaděči rovnoměrně rozloženo.
- V případě, že kabely vedou skrz některý z kabelových vstupů, je možné ho utěsnit proti pronikání prachu pomocí záslepky s kartáčem, která je součástí příbalu rozvaděče.

OCHRANA PROSTŘEDÍ

- Všechny části jsou vyrobeny z recyklovatelných materiálů a po vyřazení rozvaděče je nezbytné s nimi naložit podle platných předpisů.

OSVĚDČENÍ A SHODA

- Tento výrobek plně odpovídá ČSN EN 62208 ed 2:2012.

NEW

Swing

Rozvaděč s výklopným rámem pro vysoké zatížení. Tak je možno stručně popsat tento unikátní výrobek určený zejména pro instalaci audio a video zařízení se všemi jejich specifiky.

KLIKY TRITON

Po několik let již Tritón vyrábí své vlastní kliky pro stojanové rozvaděče.
PATENT: PUV 2009-22086

FLEXIBILNÍ OTEVÍRÁNÍ RÁMU

Systém otevírání výklopného rámu umožňuje jeho otevření pod úhlem 135°. Maximální hloubka instalovaného zařízení je 400 mm.

CHLAZENÍ

Vnitřní prostor rozvaděče je účinně chlazen provětráváním dvěma rozměrnými perforovanými prostupy v zadní stěně rozvaděče, krytým filtry. Ventilační jednotka Triton, pro kterou je ve stropě připraven otvor se záslepkou, je připravena chlazení dále podpořit.

ZATÍŽENÍ MAX. 300 KG

Výklopný rám lze zatížit max. 300 kg, díky těžkotonážnímu kolečku umístěnému proti ose otáčení rámu.

DELTA S/800 x 600 s výklopným rámem

TYP	Využitelná výška (U)	Výška (mm)	Šířka (mm)	Hloubka (mm)	Směr otvírání rámu	Typ vertikály	Dveře
VDA-27-X86-CXX-A1	24	1300	800	600	**pravý**	L	**bez dveří**
VDA-27-B86-CAX-A1	24	1300	800	600	**pravý**	L	**pravé**
VCA-27-X86-CXX-A1	24	1300	800	600	**levý**	L	**bez dveří**
VFA-27-X86-CXX-A1	24	1300	800	600	**pravý**	U	**bez dveří**
VFA-27-B86-CAX-A1	24	1300	800	600	**pravý**	U	**pravé**
VDA-32-X86-CXX-A1	30	1525	800	600	**pravý**	L	**bez dveří**
VDA-32-B86-CAX-A1	30	1525	800	600	**pravý**	L	**pravé**
VCA-32-X86-CXX-A1	30	1525	800	600	**levý**	L	**bez dveří**
VFA-32-X86-CXX-A1	30	1525	800	600	**pravý**	U	**bez dveří**
VFA-32-B86-CAX-A1	30	1525	800	600	**pravý**	U	**pravé**
VDA-42-X86-CXX-A1	40	1970	800	600	**pravý**	L	**bez dveří**
VDA-42-B86-CAX-A1	40	1970	800	600	**pravý**	L	**pravé**
VCA-42-X86-CXX-A1	40	1970	800	600	**levý**	L	**bez dveří**
VFA-42-X86-CXX-A1	40	1970	800	600	**pravý**	U	**bez dveří**
VFA-42-B86-CAX-A1	40	1970	800	600	**pravý**	U	**pravé**
VCA-42-A86-CAX-A1	40	1970	800	600	**levý**	L	**levé**

Další rozměry na vyžádání.

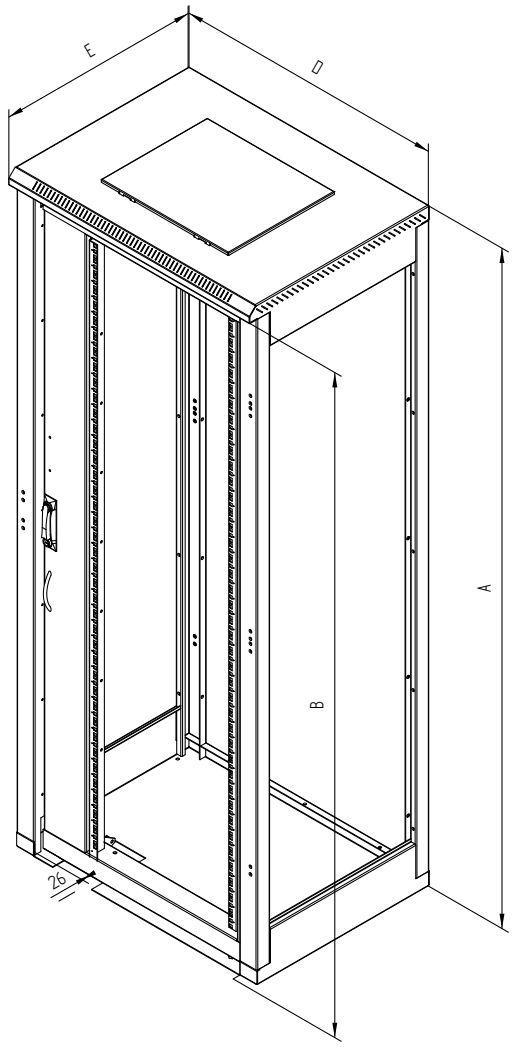

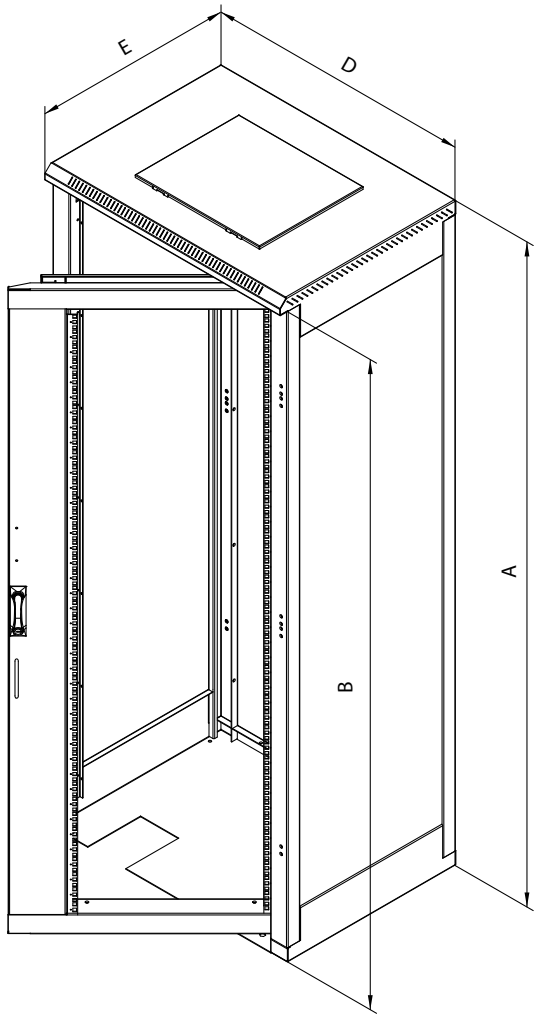

SWING - ROZVADĚČ S VÝKLOPNÝM RÁMEM

POPIS, ÚČEL POUŽITÍ

- 19" stojanový rozvaděč s krytím IP20
- Konstrukce rozvaděče:
  - Ocelový svařovaný skelet s krycími panely, šroubovanými zevnitř rozvaděče. Nad a pod zadním krytem jsou větrací mřížky s filtrační tkaninou.
  - Výklopný 19" rám v přední části rozvaděče je podepřený těžkotonážním kolečkem, nosnost rámu 300 kg. Maximální hloubka zařízení, které lze instalovat do výklopného rámu je 400 mm.
  - Dveře jednokřídlé ve variantách celoplechové, perforované (80% prostupnost) nebo prosklené s bezpečnostním tvrzeným sklem 4 mm mohou být na pouze na přední straně rozvaděče.
  - Dveře i výklopný 19" rám mají nezávislé zamykací systémy, na vyžádání s různým klíčem.
- Dovolené zatížení předních dveří je max. 20 kg.
- Minimální tloušťka povrchové úpravy je 65 µm.
- Tyto rozvaděče jsou určeny k instalaci datových a telekomunikačních zařízení a jejich distribučních systémů, audio-video systémů nebo obdobných zařízení.
- Rám rozvaděče a všechny oddělitelné části (boční a zadní kryty, dveře, výklopný rám …) jsou propojeny pomocí zemnících kabelů, které musí být důkladně připevněny a zasunuty do konektorů po celou dobu užívání rozvaděče.
- Na spodní části rozvaděče je umístěn šroub M8 jako hlavní zemnící bod.
- Jako volitelné příslušenství je k dispozici montážní deska na zadní stěnu pro instalaci technologií. Kód na vyžádání.

PODMÍNKY PROVOZU

- Provozní prostředí:
  - Kancelářské
  - Rozvaděč není určen pro venkovní instalace a pro instalace v prostředí, které může negativně ovlivnit funkčnost rozvaděče a nainstalovaného zařízení (například prostředí s nebezpečím výbuchu nebo vlhké a mokré prostředí)
- Nutné chránit před:
  - Mechanickým poškozením
  - Nesprávnou manipulací
  - Jiným použitím, než ke kterému je rozvaděč určen
- Nesprávná manipulace je zejména:
  - Přetěžování (překročení maximální doporučené nosnosti)
  - Instalace zařízení, která mohou negativně ovlivnit provoz a funkci rozvaděče nebo instalovaného vybavení
  - Zasahování do konstrukce a designu rozvaděče

MONTÁŽ ROZVADĚČE

- Pro zajištění max. doporučené nosnosti je nezbytné, aby bylo zatížení rovnoměrně rozloženo.
- Rozvaděč je nutno umístit na rovné podlaze s tvrdým povrchem vhodným pro pojezd kolečka.

OCHRANA PROSTŘEDÍ

- Všechny části jsou vyrobeny z recyklovatelných materiálů a po vyřazení rozvaděče je nezbytné s nimi naložit podle platných předpisů.

OSVĚDČENÍ A SHODA

- Tento výrobek plně odpovídá ČSN EN 62208 ed 2:2012.

Příslušenství

PŘÍSLUŠENSTVÍ – PŘEHLED

Aktivní chlazení
Ventilace, klimatizace **125**

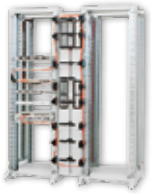

Vyvazovací systémy
Komplexní vyvazovací systém
pro optické i metalické datové kabely **133**

Ostatní příslušenství
Příslušenství **139**

Aktivní chlazení

Ventilace, klimatizace

VENTILACE

RAC-DV-A07-X1

RAB-DV-Axx-X1, RAC-DV-Axx-X1

V naší nabídce jsou speciální plechové dveře s přípravou pro montáž ventilačních jednotek RAx-CH-X0x-X3 (dva, čtyři nebo šest ventilátorů ve ventilační jednotce) určené pro většinu stojanových rozvaděčů TRITON. Každá ventilační jednotka má svůj samostatný termostat, který umožňuje lepší regulaci odvodu přebytečného tepla.

Montáž ventilačních jednotek do dveří je podobná jako při instalaci do stropu nebo základny rozvaděče. Dveře jsou opatřeny otvorem (bez záslepky), do kterého je možné vsadit ventilační jednotku a následně upevnit jednoduchým systémem ve čtyřech bodech. Jednotka je navíc zajištěna čtyřmi samořeznými šrouby, které zesílí uchycení a dveře tím získají potřebnou tuhost.

Počet ventilačních jednotek které lze instalovat je dán výškou rozvaděče. Pro rozvaděče 15 a 18U vysoké lze použít jednu, rozvaděče 22 a 27U vysoké umožní montáž dvou a od výšky rozvaděče 32U lze namontovat tři ventilační jednotky. Dveře s montážními otvory pro ventilační jednotky můžete objednat zadáním písmene I pro levé a J pro pravé dveře na šesté pozici objednacího kódu, např. RMA-15-I66-CAX-A1.

Aktivní dveře zajišťují přísun chladnějšího vzduchu k zařízení. Pro maximální účinnost ventilace je nutné osadit zadní část skříně perforovanými dveřmi, např. RMA-15-I66-CAX-A1-MAA.

TYP	Unitů	A (mm)	B (mm)	Otvorů*
RAx-DV-A01-X1	15	675	600	1
RAx-DV-A02-X1	18	807	600	1
RAx-DV-A03-X1	22	985	600	2
RAx-DV-A04-X1	27	1205	600	2
RAx-DV-A05-X1	32	1430	600	3
RAx-DV-A06-X1	37	1655	600	3
RAx-DV-A07-X1	42	1875	600	3
RAx-DV-A08-X1	45	2010	600	3
RAx-DV-A09-X1	15	675	800	1
RAx-DV-A10-X1	18	807	800	1
RAx-DV-A11-X1	22	985	800	2
RAx-DV-A12-X1	27	1205	800	2
RAx-DV-A13-X1	32	1430	800	3
RAx-DV-A14-X1	37	1655	800	3
RAx-DV-A15-X1	42	1875	800	3
RAx-DV-A16-X1	45	2010	800	3

* Otvorů pro ventilační jednotky

RAC-ZP-X21-X1

RAB-ZP-X21-X1, RAC-ZP-X21-X1

Záslepka do dveří pro ventilační jednotky

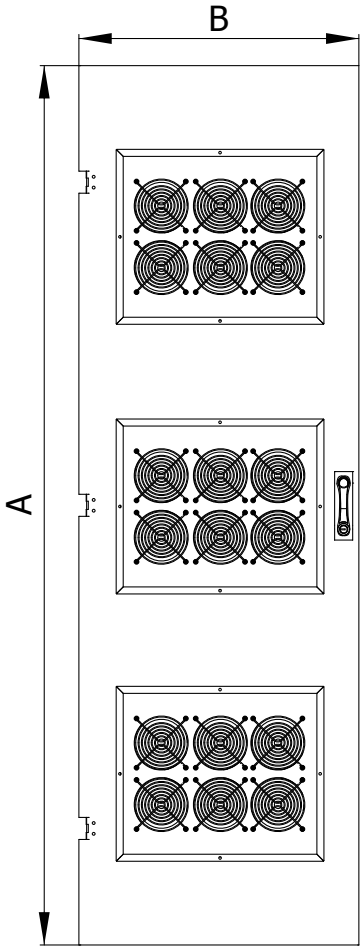
B
A

STANDARDNÍ VENTILAČNÍ JEDNOTKY

RAB-CH-X04-X3

RAB-CH-Xxx-X3, RAC-CH-Xxx-X3

Tyto ventilační jednotky jsou zkonstruovány speciálně pro stojanové rozvaděče. Montují se podle potřeby do podlahy, čepice nebo dveří rozvaděčů.

Ventilační jednotka pro stojanové rozvaděče – do čepice se instaluje z venkovní strany rozvaděče, do základny pak z vnitřní strany rozvaděče. Při instalaci do základny rozvaděče je nutno použít montážní rám spodní ventilační jednotky – RAx-CH-XXX-X1, který se instaluje pomocí oboustranné lepící pásky.

Dále doporučujeme pod rozvaděč podstavec pro nasávání vzduchu.

Ventilační jednotka pro stojanové rozvaděče

Označení výrobku	Příkon (W)	Počet ventilátorů	Nastavení rozsahu teplot	Jmenovité napětí (V/Hz)
RAx-CH-X03-X3	30	2	bimetalový termostat	230/50-60
RAx-CH-X04-X3	60	4	bimetalový termostat	230/50-60
RAx-CH-X05-X3	90	6	bimetalový termostat	230/50-60

RAC-CH-X26-X1

RAB-CH-Xxx-X1, RAC-CH-Xxx-X1

ventilační jednotka pro nástěnné rozvaděče

Ventilační jednotka pro nástěnné rozvaděče

Označení výrobku	Příkon (W)	Počet ventilátorů	Nastavení rozsahu teplot	Jmenovité napětí (V/Hz)
RAx-CH-X24-X1	15	1	bimetalový termostat	230/50-60
RAx-CH-X25-X1	30	2	bimetalový termostat	230/50-60
RAx-CH-X26-X1	45	3	bimetalový termostat	230/50-60

RAB-CH-X01-A1

RAB-CH-X01-A1, RAC-CH-X01-A1

19″ horizontální ventilační jednotka, 2 ventilátory, 2U, 220 V / 30 W, bimetalový termostat

PŘÍBAL

Šroub M6 x 10 ..... 4x
Plastová podložka 4x
Plovoucí matice M6 ..... 4x

RAC-CH-X02-A1

RAB-CH-X02-A1, RAC-CH-X02-A1

19″ horizontální ventilační jednotka, 4 ventilátory, 2U, 220 V / 60 W, bimetalový termostat

PŘÍBAL

Šroub M6 x 10 ..... 4x
Plastová podložka 4x
Plovoucí matice M6 ..... 4x

RAB-CH-X21-A1

RAB-CH-X21-A1, RAC-CH-X21-A1

19″ ventilační jednotka, 2 ventilátory, 4U, 220 V / 30 W, bimetalový termostat

PŘÍBAL

Šroub M6 x 10 ..... 4x
Plastová podložka 4x
Plovoucí matice M6 ..... 4x

RAX-CH-X01-X9

RAX-CH-X01–X9
Termostat – nastavitelná spínací teplota v rozmezí od 0 °C do +60 °C

RAX-CH-X02-X9

RAX-CH-X02-X9
Plastová mřížka 120 x 120 mm s filtrem

RAX-CH-X03-X9

RAX-CH-X03-X9
Kovová mřížka 120 x 120 mm bez filtru

RAX-CH-X06-X9

RAX-CH-X06-X9
Ventilátor – 230 V / 15 W, 50 Hz / 0,09 A, 160 m^3 / h, 120 x 120 mm

RAX-CH-X07-X9

RAX-CH-X07-X9
Ventilátor – sada pro montáž do rozvaděče – 230 V, 50 Hz, 0.09 A, 15 W 160 m^3/h

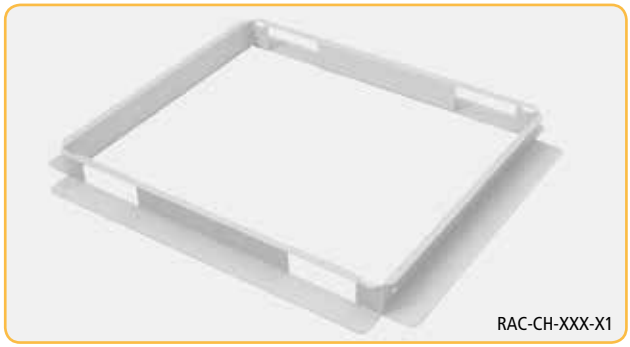
RAC-CH-XXX-X1

RAB-CH-XXX-X1, RAC-CH-XXX-X1
Spodní montážní rám pro ventilační jednotku

AKTIVNÍ CHLAZENÍ – KLIMATIZACE

Pro aktivní řízení teploty v našich rozvaděčích nabízíme pod značkou Triton klimatizační jednotky předního evropského výrobce STULZ-Cosmotec. Kompaktní klimatizační jednotky ETE jsou určeny pro chlazení technologií v jednotlivých datových rozvaděčích řady RDE a RIE (s krytím IP54). Jednotky mají sníženou hlučnost díky unikátní funkci – řízení otáček ventilátoru chladícího okruhu kompresoru. Jednotka upravuje rychlost otáček ventilátoru, který je hlavním zdrojem hluku, v závislosti na momentální potřebě chladícího výkonu uvnitř rozvaděče. To má výrazně pozitivní vliv na razantní snížení hlučnosti celé jednotky v okamžiku, kdy není potřebný plný chladící výkon.

Jednotka je tvořena dvěma oddělenými okruhy cirkulace vzduchu:

1. vnitřním, který ochlazuje instalované technologie a vstupuje do klimatizační jednotky, kde předává teplo chladícímu médiu

2. kompresorovým chladícím okruhem, který proudem okolního vzduchu chladí kompresor a chladící médium

Díky tomuto uspořádání se vzduch z okolního prostředí a vzduch cirkulující uvnitř rozvaděče nemísí, a nezvyšuje se tak vlhkost uvnitř rozvaděče. Vlhkost by mohla při nevhodném nastavení jednotky kondenzovat na povrchu instalovaných zařízení a poškodit je nebo namrzat uvnitř klimatizační jednotky a vyřadit jí tak z činnosti. Je proto třeba věnovat pozornost správnému nastavení jednotky s přihlédnutím na okolní teplotu a vlhkost vzduchu. Pro omezení tohoto rizika je možno doplnit jednotku o dveřní kontakt, který automaticky vypne kompresor v okamžiku otevření dveří.

Jednotka navíc nově umožňuje snadnou montáž ovládacího elektronického modulu s termostatem na dvě různá místa krytu. Tím je, spolu s příslušnými montážními redukcemi pro rozvaděče, umožněno namontovat klimatizaci v poloze, kdy nasává horký a vyfukuje chladný vzduch buď podle bočních stěn rozvaděče, nebo u zadní a přední strany rozvaděče přesně podle požadavku instalované technologie.

Pro správnou funkci klimatizace je nutné zaručit dostatečnou výměnu okolního vzduchu a jeho přiměřenou teplotu. Jednotka je vybavena čidly, která kontrolují dostatečnou vzdálenost od okolních stavebních konstrukcí. Více podrobností naleznete v manuálu příslušné klimatizace.

RAC-KL-ETE-X1

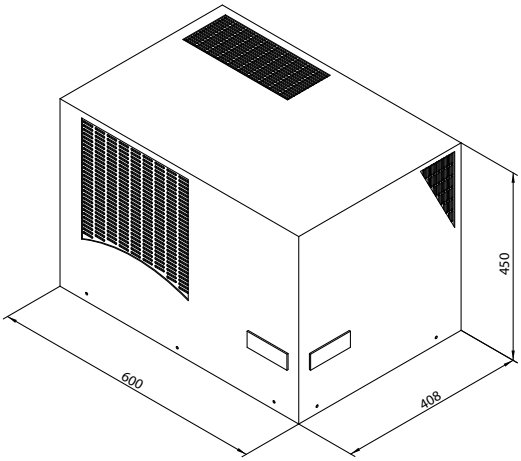

RAB-KL-ETE-Xx, RAC-KL-ETE-Xx

Horní chladicí jednotka ETE. Speciálně navržená pro montáž na horní stranu stojanového rozvaděče.

Klimatizace se šířkou 800 mm lze montovat pouze na rozvaděče se šířkou 800 mm. Klimatizace se šířkou 600 lze montovat na rozvaděče se šířkou 600 a 800 mm.

Horní chladící jednotka ETE

Označení výrobku	Druh chladiva	Chladící výkon (W)	Vnější rozměry (A x B x C)	Použitelné pro rozvaděče šířky	Nastavení rozsahu teplot	Jmenovité napětí (V/Hz)	Objem proudícího vzduchu (m^3/h)	Elektrický příkon (W)	Hlučnost (dB)	Hmotnost (kg)
RAx-KL-ETE-X1	R134a	1400	450 x 600 x 408	600 a 800	elektronický termostat	230/50-60	575	840	65	45
RAx-KL-ETE-X2	R134a	2000	450 x 600 x 408	600 a 800	elektronický termostat	230/50-60	860	950	67	45
RAx-KL-ETE-X3	R134a	2800	485 x 800 x 465	pouze 800	elektronický termostat	230/50-60	860	1350	67	47
RAx-KL-ETE-X4	R134a	4100	485 x 800 x 465	pouze 800	elektronický termostat	230/50-60	1450	1700	75	47

Provozní podmínky:

Řada klimatizačních jednotek ETE je navržena pro provoz ve vodorovné poloze jako stropní jednotky stojanových rozvaděčů. Ve vodorovné poloze musí být i přepravována a montována! Pro vlastní montáž na rozvaděče Triton řady RDE a RIE jsou k dispozici redukce, které utěsní klimatizaci proti skeletu rozvaděče při požadované orientaci proudění vnitřního chladícího vzduchu.

Jednotky obsahují okapní nádobu na zachycení zkondenzované vzdušné vlhkosti z ochlazovaného prostoru, která se v navazující odpařovací misce vypařuje do okolního prostoru. Pro případ zvýšené tvorby kondenzátu (může nastat při zvýšené vlhkosti vzduchu, nadmíru snížené teplotě uvnitř rozvaděče, otevřených dveřích…) je nutné instalovat bezpečnostní trubičku pro nouzový odvod kondenzátu a dodržet pravidla montáže popsaná v přiloženém návodu.

Pracovní prostředí zařízení:

Min. teplota okolí za provozu: +20 °C
Max. teplota okolí za provozu: +50 °C
Nastavitelný teplotní rozsah: 25 až 45 °C

Doporučení:

S ohledem na požadavek maximální životnosti přístrojového vybavení jsou doporučovány následující parametry vnitřního prostředí rozvaděče.

Teplotní rozmezí: +10 až +40 °C
Relativní vlhkost: 30 až 90 %

Povrchová teplota vnitřní výbavy rozvaděče by neměla klesnout pod teplotu rosného bodu.

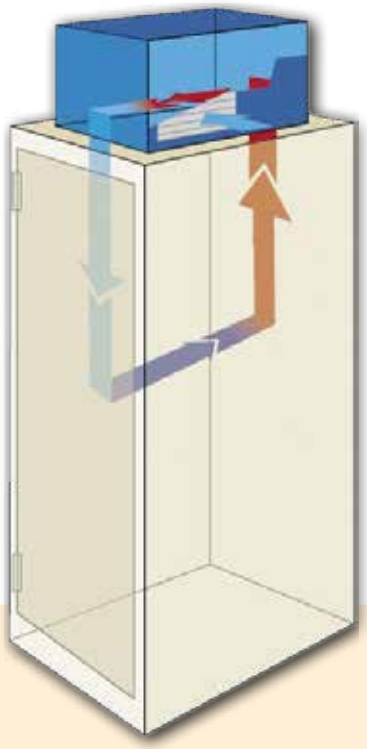

Klimatizační jednotku je možno na rozvaděč umístit přesně podle potřeby instalovaných zařízení tak, aby dodávala chladný vzduch podle jejich potřeb.

Rozvaděče řady RIE a RDE mají ve stropě rozměrný otvor, na který je nutno aplikovat montážní redukci. Vhodně zvolená redukce nastaví orientaci jednotky a tím i nasměruje proud teplého/studeného vzduchu buď podle bočních stěn nebo podle přední a zadní stěny rozvaděče.

REDUKCE KE KLIMATIZAČNÍM JEDNOTKÁM

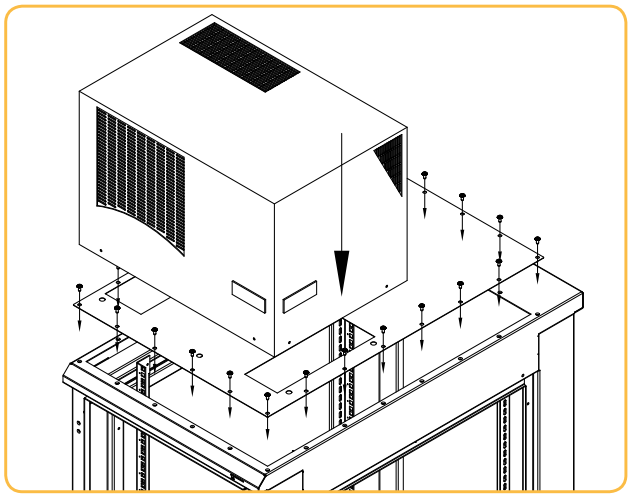

MONTÁŽ KLIMATIZACÍ

Abychom využili plně potenciál klimatizačních jednotek nasměrováním chladícího vzduchu přesně podle potřeb instalovaných technologií, dodáváme pro jejich montáž na stojanové rozvaděče řady RDE a RIE instalační redukce. Jedná se o kovový panel, který se šroubuje na velkoformátový otvor v horním dílu rozvaděče a na který se umístí klimatizace. Redukce jsou symetrické, takže změna orientace proudění vzduchu je možná otočením redukce. Různé velikosti redukcí a orientace otvorů pro chladící vzduch jsou v tabulce na této straně. Pro snadný přístup k ovládacímu panelu termostatu je ho možno namontovat ve 2 pozicích pouhým zasunutím do konektoru (viz. instalační manuál).

Klimatizace se šířkou 800 mm lze montovat pouze na rozvaděče se šířkou 800 mm.
Klimatizace se šířkou 600 lze montovat na rozvaděče se šířkou 600 a 800 mm.

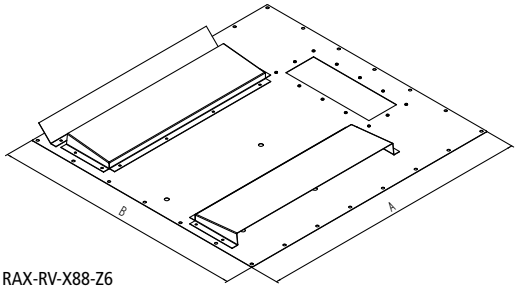

RAX-RV-X88-Z6

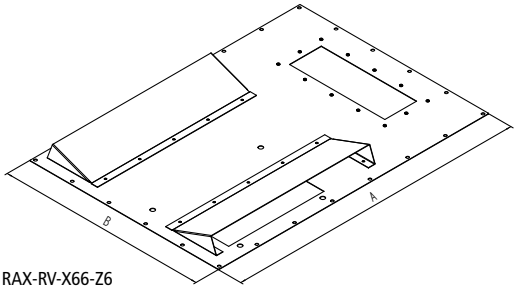

RAX-RV-X66-Z6

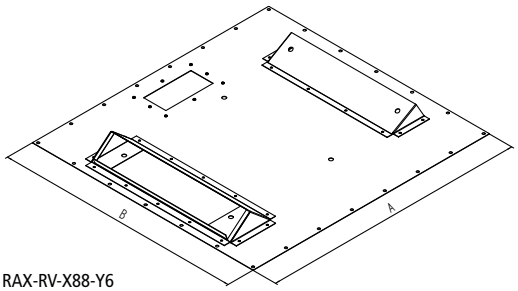

RAX-RV-X88-Y6

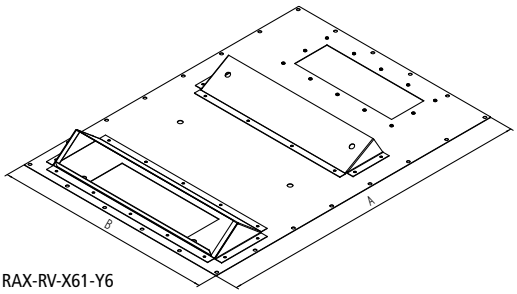

RAX-RV-X61-Y6

Typy a rozměry redukcí ke klimatizacím

Označení výrobku		A (mm) hloubka rozvaděče	B (mm) šířka rozvaděče	Typ klimatizace	Orientace montáže klimatizace	Příbal
RAx-RV-X66-Z6	Redukce klimatizace X1, X2 na šířku rozvaděče 600 x 600	600	600	X1, X2	na šířku	A
RAx-RV-X68-Y6	Redukce klimatizace X1, X2 do hloubky rozvaděče 600 x 800	800	600	X1, X2	do hloubky	A
RAx-RV-X68-Z6	Redukce klimatizace X1, X2 na šířku rozvaděče 600 x 800	800	600	X1, X2	na šířku	A
RAx-RV-X61-Y6	Redukce klimatizace X1, X2 do hloubky rozvaděče 600 x 1000	1000	600	X1, X2	do hloubky	C
RAx-RV-X61-Z6	Redukce klimatizace X1, X2 na šířku rozvaděče 600 x 1000	1000	600	X1, X2	na šířku	C
RAx-RV-X61-Y8	Redukce klimatizace X3, X4 do hloubky rozvaděče 600 x 1000	1000	600	X3, X4	do hloubky	C
RAx-RV-X88-Y6	Redukce klimatizace X1, X2 do hloubky rozvaděče 800 x 800	800	800	X1, X2	do hloubky	B
RAx-RV-X88-Z6	Redukce klimatizace X1, X2 na šířku rozvaděče 800 x 800	800	800	X1, X2	na šířku	B
RAx-RV-X88-Z8	Redukce klimatizace X3, X4 na šířku rozvaděče 800 x 800	800	800	X3, X4	na šířku	B
RAx-RV-X81-Y6	Redukce klimatizace X1, X2 do hloubky rozvaděče 800 x 1000	1000	800	X1, X2	do hloubky	D
RAx-RV-X81-Z6	Redukce klimatizace X1, X2 na šířku rozvaděče 800 x 1000	1000	800	X1, X2	na šířku	D
RAx-RV-X81-Y8	Redukce klimatizace X3, X4 do hloubky rozvaděče 800 x 1000	1000	800	X3, X4	do hloubky	D
RAx-RV-X81-Z8	Redukce klimatizace X3, X4 na šířku rozvaděče 800 x 1000	1000	800	X3, X4	na šířku	D

Příbal:

A = 24 ks M5x12 ; 24 ks gumové těsnění
B = 30 ks M5x12 ; 30 ks gumové těsnění
C = 30 ks M5x12 ; 30 ks gumové těsnění
D = 38 ks M5x12 ; 38 ks gumové těsnění

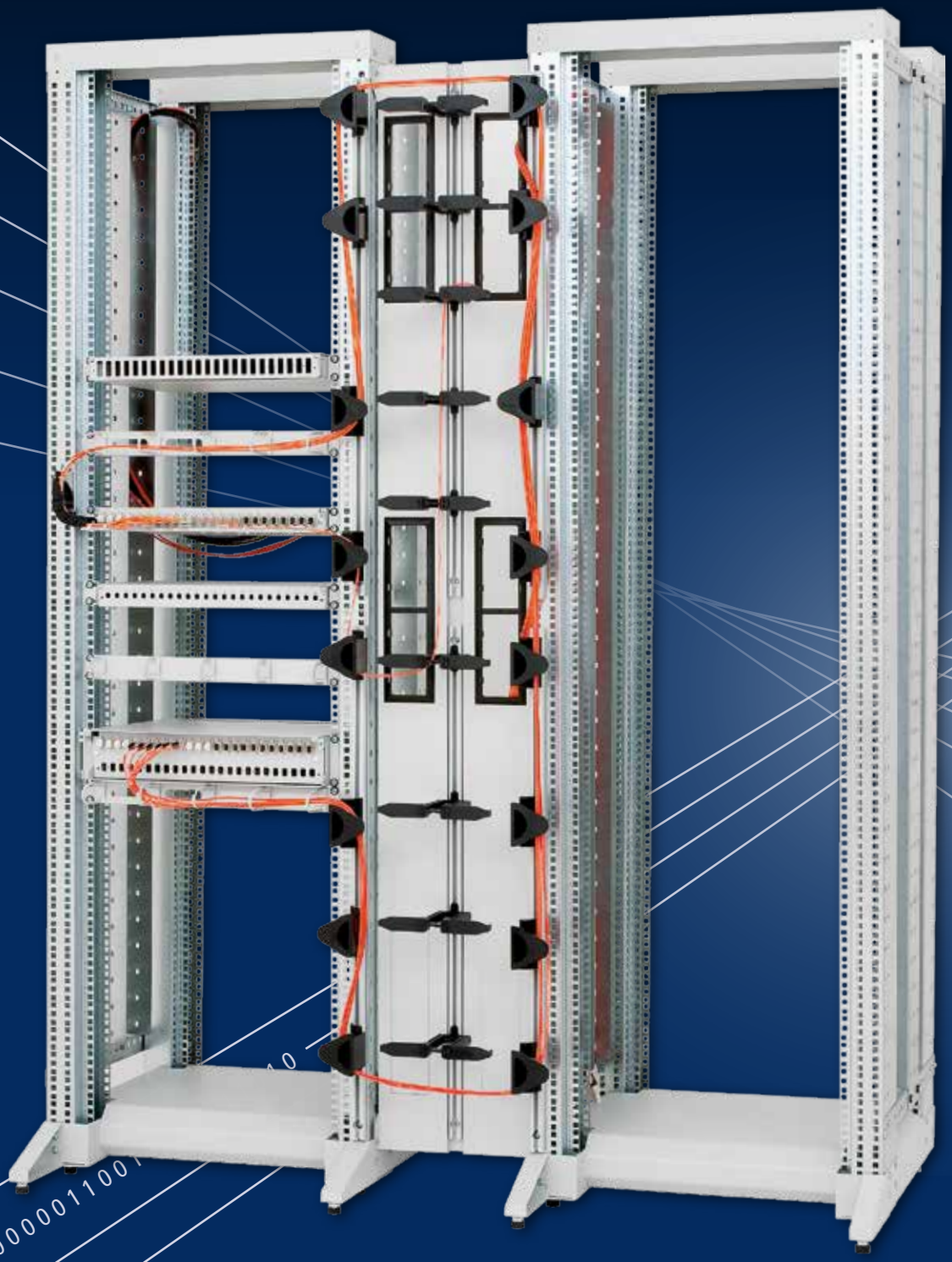

Vyvazovací systémy

Komplexní vyvazovací systém pro optické i metalické datové kabely

VYVAZOVACÍ SYSTÉMY

RAB-MS-X02-X1

RAB-MS-X02-X1

Plastové vedení kabelů R30 MP318 – provedení s rádiem R30 zajišťuje optimální vedení optických kabelů.

Lze použít pouze s C-profilem RAX-CP-Xxx-X1.

RAB-MS-X01-X1

RAB-MS-X01-X1

Plastový držák kabelů posuvný MP319 – zajištění a usměrnění optických kabelů.

Lze použít pouze s C-profilem RAX-CP-Xxx-X1.

RAB-PR-X01-X1

RAB-PR-Xxx-X1, RAC-PR-Xxx-X1

Plastový řetěz energetický – použití pro vyvazování optických kabelů

- jednoduché vkládání kabelů
- 4 ks článků s koncovkou a plechovým dílem pro montáž

PŘÍBAL

Šroub M6 x 10 ..... 1x
Plastová podložka 1x
Plovoucí matice M6 ..... 1x

Typ	Vnitřní prostup
RAx-PR-X01-X1	30
RAx-PR-X02-X1	40
RAx-PR-X03-X1	50

RAB-MS-X03-X1, RAB-MS-X04-X1

RAB-MS-X03-X1, RAB-MS-X04-X1

Plastové vedení kabelů stranové MP317 – stranové provedení s rádiem R30 zajišťuje optimální vedení optických kabelů.

RAB-MS-X03-X1 – Držák kabelů posuvný stranový R30 levý
RAB-MS-X04-X1 – Držák kabelů posuvný stranový R30 pravý

Lze použít pouze s C-profilem RAX-CP-Xxx-X1.

RAB-MS-X21-X1, RAB-MS-X23-X1

RAB-MS-X21-X1, RAC-MS-X21-X1, RAB-MS-X23-X1, RAC-MS-X23-X1

Plastový háček velký/malý pro vedení kabeláže, rozměr 60 x 30 mm / 35 x 30 mm.

RAX-VP-X71-X1

RAX-VP-X7X-X1

Vyvazovací lišta pro stojanové rozvaděče šířky 800 mm.

Typ	Hloubka rozvaděče (mm)
RAX-VP-X70-X1	600
RAX-VP-X71-X1	800
RAX-VP-X72-X1	900
RAX-VP-X73-X1	1000
RAX-VP-X74-X1	1100
RAX-VP-X75-X1	1200

RAX-CP-Xxx-X1

RAX-CP-Xxx-X1

C-profil pro vyvazovací komponenty – uchycení plastových vyvazovacích komponentů pouhým natlačením do C-profilu.

Typ	C-profil na vyvaz. opt. kabelů
RAX-CP-X27-X1	pro RSX 27U
RAX-CP-X32-X1	pro RSX 32U
RAX-CP-X37-X1	pro RSX 37U
RAX-CP-X42-X1	pro RSX 42U
RAX-CP-X45-X1	pro RSX 45U

RAC-SM-Xxx-X1

RAB-SM-Xxx-X1, RAC-SM-Xxx-X1

Spojovací modul RSX – zajišťuje spojení dvou RSX otevřených stojanů s možností vyvázání optických kabelů. Možno použít i jako postranní modul.

Typ	Spojovací modul pro
RAx-SM-X27-X1	RSX 27U
RAx-SM-X32-X1	RSX 32U
RAx-SM-X37-X1	RSX 37U
RAx-SM-X42-X1	RSX 42U
RAx-SM-X45-X1	RSX 45U

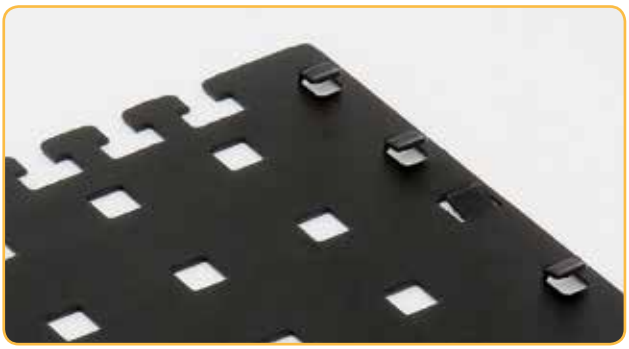

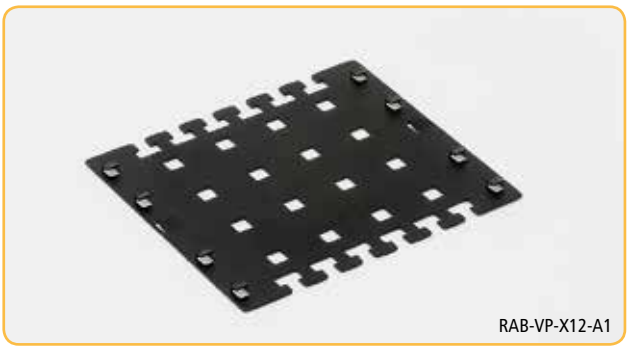

RAB-VP-X12-A1

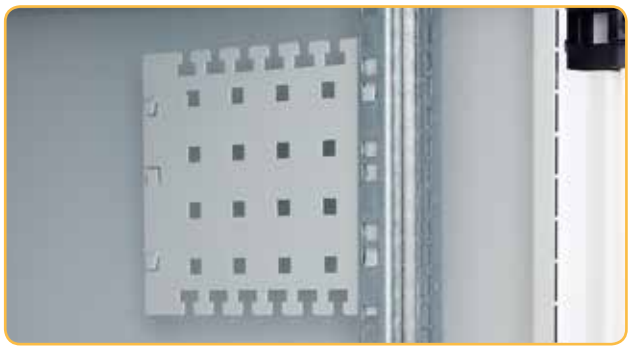

RAB-VP-X12-X1, RAC-VP-X12-X1

Speciální vyvazovací panel

Speciální vyvazovací panel je určen pro instalaci na vertikální lišty rozvaděčů. Je možné ho také použít k instalaci na vertikální perforaci v zadní části nástěných rozvaděčů.
Pro lepší kontrolu kabelů mohou být na vyvazovací panel instalovány vyvazovací háčky (RAB-MS-X21-X1) – nejsou součástí dodávky.

Snadný systém uchycení spočívá v zavěšení na vertikální lištu. Nežádoucímu uvolnění zabrání protisměrná pojistka.

RAB-VP-X02-A1

RAB-VP-X02-A1, RAC-VP-X02-A1

19" vyvazovací panel 1U, jednostranná plastová lišta

PŘÍBAL

Šroub M6 x 10 ..... 4x
Plastová podložka 4x
Plovoucí matice M6 ..... 4x

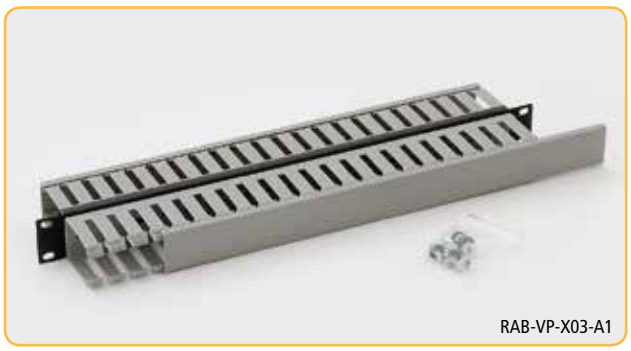
RAB-VP-X03-A1

RAB-VP-X03-A1, RAC-VP-X03-A1

19" vyvazovací panel 1U, oboustranná plastová lišta

PŘÍBAL

Šroub M6 x 10 ..... 4x
Plastová podložka 4x
Plovoucí matice M6 ..... 4x

RAB-VP-X04-A1

RAB-VP-X04-A1, RAC-VP-X04-A1

19" vyvazovací panel 2U, jednostranná plastová lišta

PŘÍBAL

Šroub M6 x 10 ..... 4x
Plastová podložka 4x
Plovoucí matice M6 ..... 4x

RAB-VP-X05-A1

RAB-VP-X05-A1, RAC-VP-X05-A1

19" vyvazovací panel 2U, oboustranná plastová lišta

PŘÍBAL

Šroub M6 x 10 ..... 4x
Plastová podložka 4x
Plovoucí matice M6 ..... 4x

RAC-VP-X11-A1

RAB-VP-X11-A1, RAC-VP-X11-A1

19" vyvazovací panel 1U, 5 x háček velký

PŘÍBAL

Šroub M6 x 10 ..... 4x
Plastová podložka 4x
Plovoucí matice M6 ..... 4x

RAB-VP-X13-A1

RAB-VP-X13-A1, RAC-VP-X13-A1

19" vyvazovací panel 1U, 5 x háček malý

PŘÍBAL

Šroub M6 x 10 ..... 4x
Plastová podložka 4x
Plovoucí matice M6 ..... 4x

RAB-VP-X16-A1

RAB-VP-X16-A1, RAC-VP-X16-A1

19" vyvazovací panel 1U, 5 x háček velký, oválné otvory

PŘÍBAL

Šroub M6 x 10 ..... 4x
Plastová podložka 4x
Plovoucí matice M6 ..... 4x

RAC-VP-X51-X1

RAB-VP-X5x-X1, RAC-VP-X5x-X1

Vyvazovací lišta pro sketet RMA,RZA

Typ	Hloubka (mm)
RAX-VP-X50-X1	600
RAX-VP-X51-X1	800
RAX-VP-X52-X1	900
RAX-VP-X53-X1	1000
RAX-VP-X54-X1	1100
RAX-VP-X55-X1	1200

RAX-VP-Xxx-X2

RAX-VP-Xxx-X2 - jeden kus
RAX-VP-Xxx-X1 - sada 4 ks

Vertikální kabelový kanál 15-47U pro RMA, RZA o šířce 800 mm a otevřené stojany RSX.

Je vyroben z 1,5 mm silné galvanizované oceli a je navržen pro instalaci na vertikální lišty do prostoru k bočnici rozvaděče.

Pro lepší kontrolu kabelů mohou být na kabelový kanál instalovány vyvazovací háčky, které však nejsou součástí dodávky.

PŘÍBAL (pro každý kus)

Šroub M5 s integrovanou vějířovou podložkou 3x
Podložka velkoplošná 5,3 ..... 7x
Matice pod vertikální lištu 1x
Šroub M5 x 12 ..... 4x

Typ	Výška (U)
RAX-VP-X15-Xx	15
RAX-VP-X18-Xx	18
RAX-VP-X22-Xx	22
RAX-VP-X27-Xx	27
RAX-VP-X32-Xx	32
RAX-VP-X37-Xx	37
RAX-VP-X42-Xx	42
RAX-VP-X45-Xx	45
RAX-VP-X47-Xx	47

RAX-VC-X42-X2

RAX-VC-Xxx-X2 - jeden kus
RAX-VC-Xxx-X1 - sada 4 ks

Vertikální kabelový kanál 15-47U pro RMA, RZA o šířce 800 mm a otevřené stojany RSX. Tvar C s dodatečnými 19" montážními pozicemi 1U.

Je vyroben z 1,5mm silné galvanizované oceli a je navržen pro instalaci na vertikální lišty do prostoru směrem k bočnici rozvaděče. Na čelní straně jsou dodatečné 19" montážní pozice o výšce 1U, které zvětšují kapacitu rozvaděče.

PŘÍBAL (pro každý kus)

Šroub M5 s integrovanou vějířovou podložkou 3x
Podložka velkoplošná 5,3 ..... 7x
Matice pod vertikální lištu 1x
Šroub M5 x 12 ..... 4x

Typ	Výška (U)
RAX-VC-X15-Xx	15
RAX-VC-X18-Xx	18
RAX-VC-X22-Xx	22
RAX-VC-X27-Xx	27
RAX-VC-X32-Xx	32
RAX-VC-X37-Xx	37
RAX-VC-X42-Xx	42
RAX-VC-X45-Xx	45
RAX-VC-X47-Xx	47

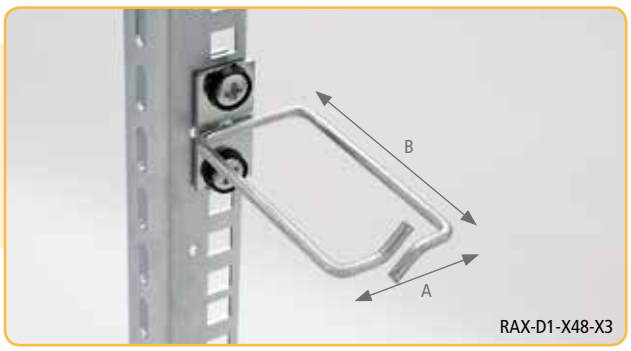

RAX-D1-Xxx-X3

Kovové vyvazovací háčky

PŘÍBAL

Šroub M6 x 10 ..... 2x
Plastová podložka 2x
Plovoucí matice M6 ..... 2x

Typ D1	A (mm)	B (mm)
RAX-D1-X44-X3	40	40
RAX-D1-X48-X3	40	80
RAX-D1-X88-X3	80	80

RAX-D2-Xxx-X3

Kovové vyvazovací háčky

PŘÍBAL

Šroub M6 x 10 ..... 2x
Plastová podložka 2x
Plovoucí matice M6 ..... 2x

Typ D2	A (mm)	B (mm)
RAX-D2-X44-X3	40	40
RAX-D2-X48-X3	40	80
RAX-D2-X88-X3	80	80

RAX-D3-Xxx-X3

Kovové vyvazovací háčky

PŘÍBAL

Šroub M6 x 10 ..... 2x
Plastová podložka 2x
Plovoucí matice M6 ..... 2x

Typ D3	A (mm)	B (mm)
RAX-D3-X44-X3	40	40
RAX-D3-X48-X3	40	80
RAX-D3-X88-X3	80	80

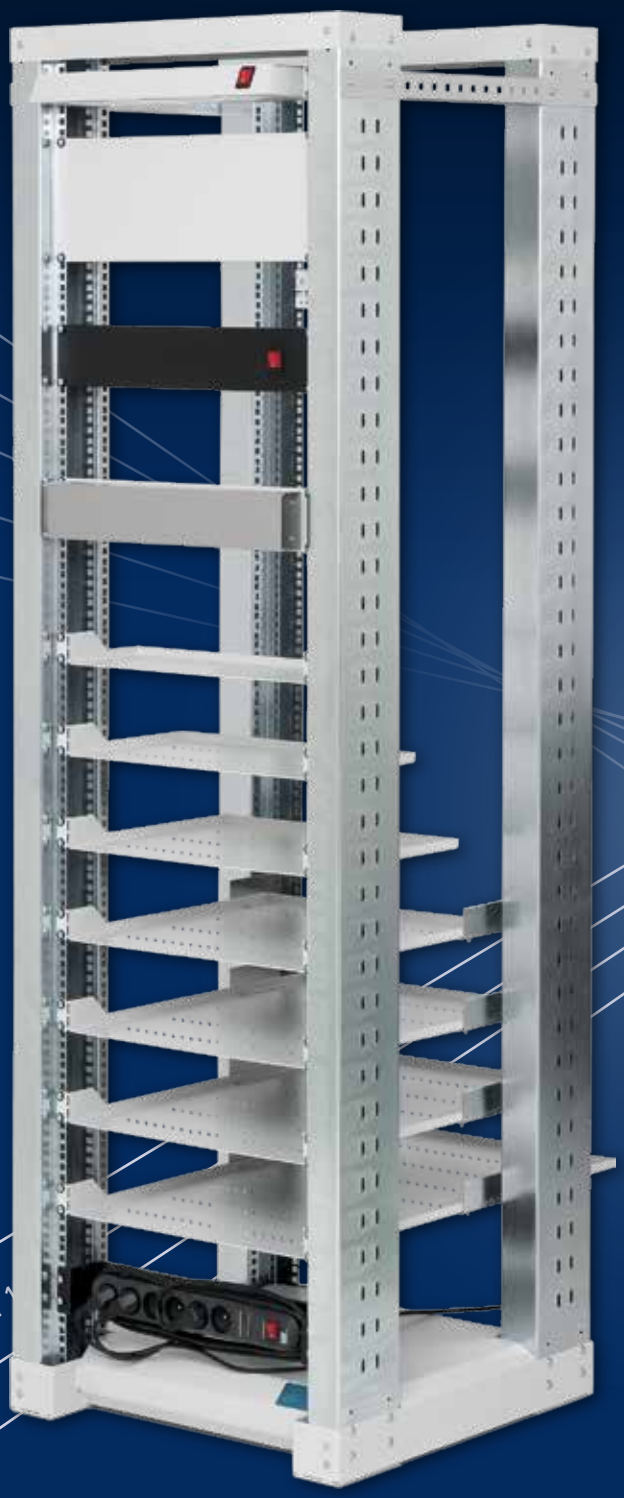

Ostatní příslušenství

OPTICKÉ ROZVADĚČE

RAB-F0-X57-A1

RAB-FO-X57-A1, RAC-FO-X57-A1

19" pevná optická vana 1U

PŘÍBAL

Šroub M6 x 10 ..... 4x
Plastová podložka 4x
Plovoucí matice M6 ..... 4x

RAB-F0-X60-A1

RAB-FO-X60-A1, RAC-FO-X60-A1

19" pevná optická vana 2U

PŘÍBAL

Šroub M6 x 10 ..... 4x
Plastová podložka 4x
Plovoucí matice M6 ..... 4x

RAC-F0-X64-A1

RAB-FO-X64-A1, RAC-FO-X64-A1

19" výsuvná optická vana 1U

PŘÍBAL

Šroub M6 x 10 ..... 4x
Plastová podložka 4x
Plovoucí matice M6 ..... 4x

RAC-F0-X65-A1

RAB-FO-X65-A1, RAC-FO-X65-A1

19" výsuvná optická vana 2U

PŘÍBAL

Šroub M6 x 10 ..... 4x
Plastová podložka 4x
Plovoucí matice M6 ..... 4x

RAB-F0-X58-A1

RAB-FO-X58-A1, RAC-FO-X58-A1

19" čelní panel 1U 24 ST

PŘÍBAL

Šroub M4 x 6 ..... 4x

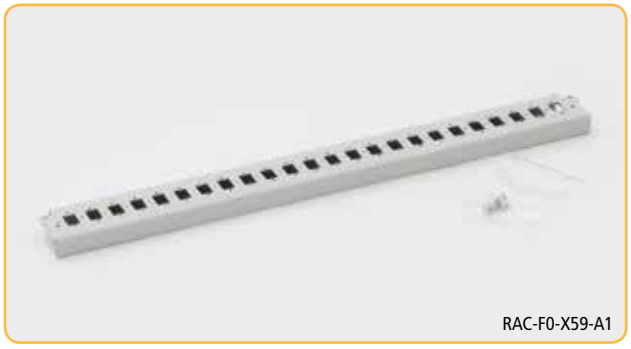
RAC-F0-X59-A1

RAB-FO-X59-A1, RAC-FO-X59-A1

19" čelní panel 1U 24 SC

PŘÍBAL

Šroub M4 x 6 ..... 4x

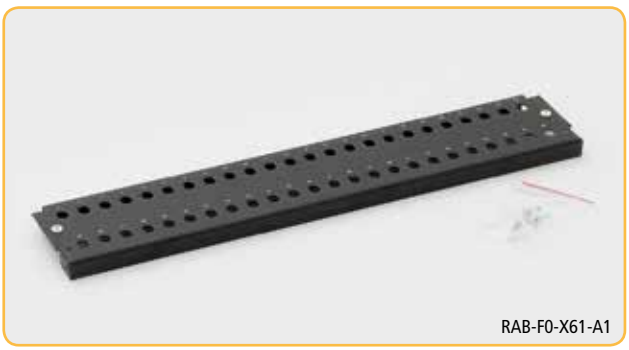
RAB-F0-X61-A1

RAB-FO-X61-A1, RAC-FO-X61-A1

19" čelní panel 2U 48 ST

PŘÍBAL

Šroub M4 x 6 ..... 4x

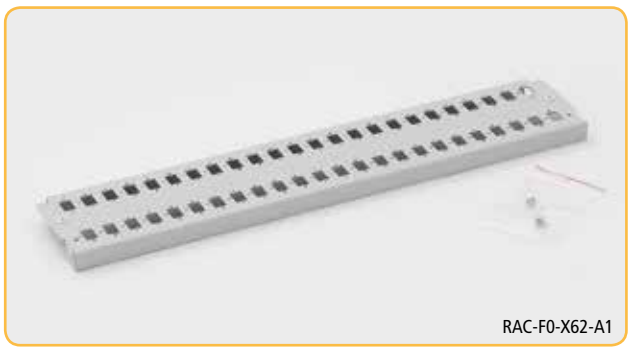
RAC-F0-X62-A1

RAB-FO-X62-A1, RAC-FO-X62-A1

19" čelní panel 2U 48 SC

PŘÍBAL

Šroub M4 x 6 ..... 2x

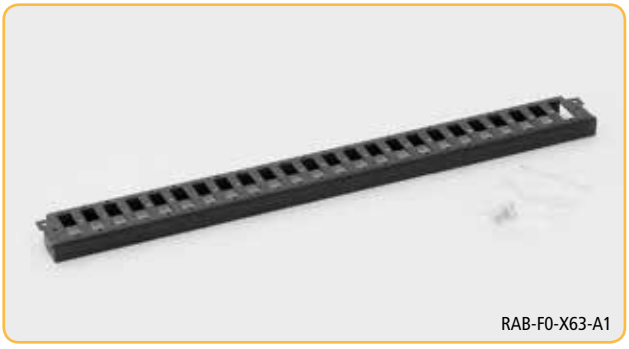
RAB-F0-X63-A1

RAB-FO-X63-A1, RAC-FO-X63-A1

19" čelní panel 1U 24 SC DUPLEX

PŘÍBAL

Šroub M4 x 6 ..... 4x

RAC-F0-A07-X1

RAB-FO-A07-X1, RAC-FO-A07-X1

Nástěnný optický rozvaděč 24 x ST, 24 x SC single, 16 x SC duplex

PŘÍBAL

Šroub 4 x 30 ..... 4x
Podložka 4,2 ..... 4x
Hmoždinka 8 ..... 4x

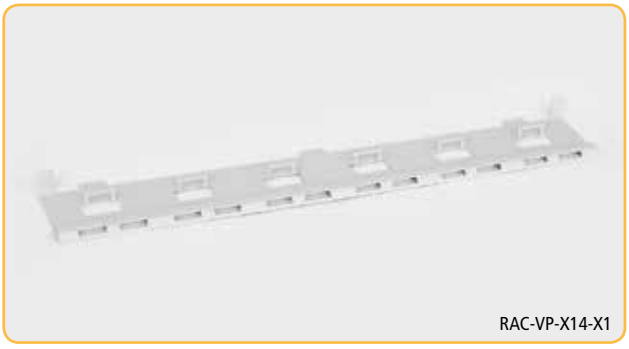
RAC-VP-X14-X1

RAB-VP-X14-X1, RAC-VP-X14-X1

Optický vyvazovací panel 1U

PŘÍBAL

Šroub M4 x 6 ..... 2x

FTK-X01-H1

FTK-X01-H1

Kazeta pro uchycení svárů s víkem

POLICE

RAB-UP-X40-A1

RAB-UP-X40-A1, RAC-UP-X40-A1

19″ polička výsuvná/otočná pro klávesnici a myš

PŘÍBAL

Šroub M6 x 10 ..... 8x
Plastová podložka 8x
Plovoucí matice M6 ..... 8x

RAC-UP-X29-A1

RAB-UP-X29-A1, RAC-UP-X29-A1

19″ výsuvná uzamykatelná police 2U pro klávesnici a myš

PŘÍBAL

Šroub M6 x 10 ..... 8x
Plastová podložka 8x
Plovoucí matice M6 ..... 8x

RAB-UP-X09-A1

RAB-UP-X09-A1, RAC-UP-X09-A1

19″ výklopná police pro klávesnici, nosnost 15 kg

PŘÍBAL

Šroub M6 x 10 ..... 4x
Plastová podložka 4x
Plovoucí matice M6 ..... 4x

RAC-UP-X31-A1

RAB-UP-Xxx-A1, RAC-UP-Xxx-A1

19″ výsuvná police - výška 45 mm

Typ	Hloubka (mm)	Nosnost (kg)
RAx-UP-X30-A1	350	30
RAx-UP-X31-A1	450	30
RAx-UP-X20-A1	550	45
RAx-UP-X19-A1	650	45

PŘÍBAL

Šroub M6 x 10 ..... 8x
Plastová podložka 8x
Plovoucí matice M6 ..... 8x

RAC-UP-450-A4

RAB-UP-xxx-A4, RAC-UP-xxx-A4

19″ police s perforací 1U. PATENT: PUV 2012-25430.

Typ	Hloubka (mm)	Nosnost (kg)
RAx-UP-150-A4	150	15
RAx-UP-250-A4	250	20
RAx-UP-350-A4	350	50
RAx-UP-450-A4	450	80
RAx-UP-550-A4	550	80
RAx-UP-650-A4	650	80
RAx-UP-750-A4	750	80
RAx-UP-850-A4	850	80
RAx-UP-950-A4	950	80

PŘÍBAL

Šroub M6 x 10 (rozměr 150 a 250 mm – 4x) 8x
Plastová podložka (rozměr 150 a 250 mm – 4x) 8x
Plovoucí matice M6 (rozměr 150 a 250 mm – 4x) 8x
Šroub M5 x 12 Thorx (rozměr 150 a 250 mm – 4x) 8x

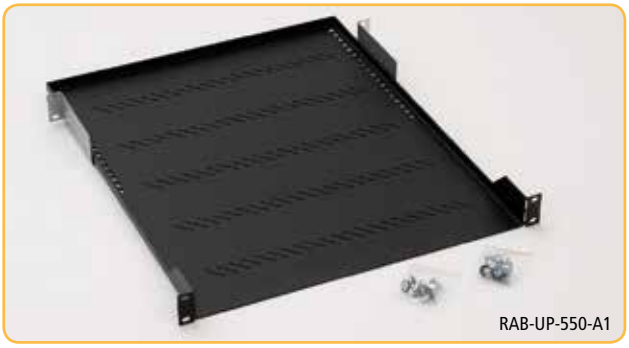
RAB-UP-550-A1

RAB-UP-xxx-A1, RAC-UP-xxx-A1

Police s perforací 1U

Typ	Hloubka (mm)	Nosnost (kg)
RAx-UP-150-A1	150	15
RAx-UP-250-A1	250	20
RAx-UP-350-A1	350	40
RAx-UP-450-A1	450	40
RAx-UP-550-A1	550	40
RAx-UP-650-A1	650	40
RAx-UP-750-A1	750	40

PŘÍBAL

Šroub M6 x 10, (rozměr 150 a 250 mm – 4x)..... 8x
Plastová podložka, (rozměr 150 a 250 mm – 4x) 8x
Plovoucí matice M6, (rozměr 150 a 250 mm – 4x) 8x
Šroub M5 x 12 Thorx, (pouze rozměr 350 mm a větší) 4x
Zadní úchyt, (pouze rozměr 350 mm a větší) 2x

RAC-UP-650-H4

RAB-UP-xxx-H4, RAC-UP-xxx-H4

19" policový rošt

Typ	Hloubka (mm)	Nosnost (kg)
RAx-UP-450-H4	450	150
RAx-UP-550-H4	550	150
RAx-UP-650-H4	650	150
RAx-UP-750-H4	750	150
RAx-UP-850-H4	850	150
RAx-UP-950-H4	950	150

PŘÍBAL

Šroub M6 x 10 ..... 8x
Plastová podložka 8x
Plovoucí matice M6 ..... 8x
Šroub M5 x 12 Thorx 4x

RAX-DR-X02-X1

RAX-DR-X02-X1

Podpěra polic pro středovou vertikálu stojanových rozvaděčů hlubších než 800mm – pár.

RAX-DR-X03-X1

RAX-DR-X03-X1

Držák na středovou vertikálu, umožňuje instalaci standardních 19" zařízení.

PŘÍBAL

Šroub M6 x 10 ..... 4x
Plastová podložka..... 4x
Plovoucí matice M6 ..... 4x

RAX-DR-X01-X1

RAX-DR-X01-X1

Zadní podpěra polic pro nástěnné rozvaděče RBA – pár.

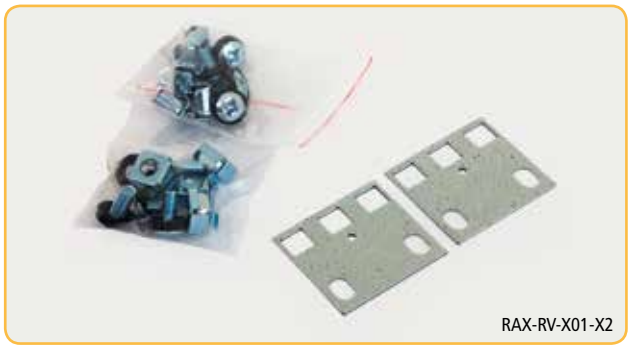
RAX-RV-X01-X2

RAX-RV-X01-X2

Redukce 23"/21",21"/19" universální pro 1U - pár

PODSTAVCE, FILTRY

RAC-PO-X88-XN

RAB-PO-Xxx-XN, RAC-PO-Xxx-XN RAB-PO-Xxx-XD, RAC-PO-Xxx-XD

Podstavce jsou plně univerzální, tj. použitelné pro všechny typy stojanových rozvaděčů s výjimkou ROA a RSX. Konstrukci tvoří dva podélné boční díly, které odpovídají hloubce rozvaděče, a dva kryty (přední a zadní) s odpovídající šířkou. Podstavce se liší maximálním doporučeným zatížením. Podstavce řady XN mají nosnost 400 kg, podstavce řady XD maji nosnost 1300 kg.

OBSAH SADY

- 2 x podélný boční díl s prostupem pro kabely (s vylamovacími záslepkami)
- 2 x kryt s kabelovými prostupy (s vylamovacími záslepkami)
- 1 x kryt s filtrem
- 1 x protiprachový kartáč
- spojovací materiál

Podstavce jsou dodávány v rozmontovaném stavu. Druhý filtr je možno doobjednat a nahradit jím standardně dodávaný kryt s kabelovými prostupy. Podstavec vždy přesně kopíruje půdorysný profil rozvaděče bez ohledu na to, zda je nebo není nainstalován filtr. Podstavce jsou standardně dodávány v šířkách 600 a 800 mm a v hloubkách od 600 do 1200 mm. Výška všech podstavců je 120 mm.

TIP: Podstavec je připraven na instalaci stabilizátorů, které doporučujeme používat u rozvaděčů osazených výsuvnými servery.

Produktová řada XN	Rozměr (mm)	Max. doporučené zatížení (kg)
RAx-PO-X66-XN	600 x 600	400
RAx-PO-X68-XN	600 x 800	400
RAx-PO-X69-XN	600 x 900	400
RAx-PO-X61-XN	600 x 1000	400
RAx-PO-X60-XN	600 x 1100	400
RAx-PO-X62-XN	600 x 1200	400
RAx-PO-X86-XN	800 x 600	400
RAx-PO-X88-XN	800 x 800	400
RAx-PO-X89-XN	800 x 900	400
RAx-PO-X81-XN	800 x 1000	400
RAx-PO-X80-XN	800 x 1100	400
RAx-PO-X82-XN	800 x 1200	400
Produktová řada XD	**Rozměr (mm)**	**Max. doporučené zatížení (kg)**
RAx-PO-X68-XD	600 x 800	1300
RAx-PO-X61-XD	600 x 1000	1300
RAx-PO-X60-XD	600 x 1100	1300
RAx-PO-X62-XD	600 x 1200	1300
RAx-PO-X88-XD	800 x 800	1300
RAx-PO-X81-XD	800 x 1000	1300
RAx-PO-X80-XD	800 x 1100	1300
RAx-PO-X82-XD	800 x 1200	1300

RAC-PO-XF2-X1

RAB-PO-XFx-X1, RAC-PO-XFx-X1

Filtr pro podstavce

Typ	Rozměr – š x v (mm)
RAx-PO-XF1-X1	600 x 120
RAx-PO-XF2-X1	800 x 120

PŘÍBAL

Šroub M5 x 30 ..... 4x

NOSNÉ LIŽINY, KOLEČKA, NOŽIČKY, STABILIZÁTORY

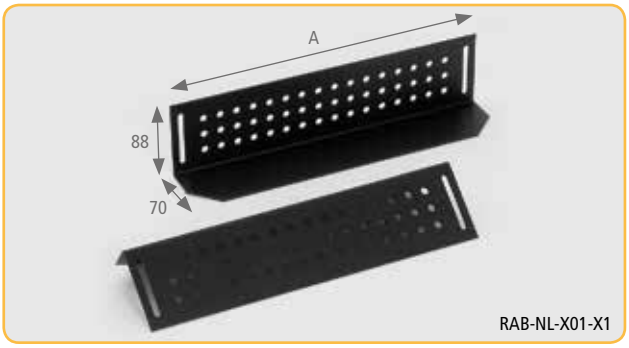

RAB-NL-X01-X1

RAB-NL-X0x-X1, RAC-NL-X0x-X1

Pár nosných ližin.

Typ	A (mm)
RAx-NL-X01-X1	380
RAx-NL-X05-X1	480
RAx-NL-X02-X1	580
RAx-NL-X03-X1	680
RAx-NL-X04-X1	780

RAX-MS-X81-X1

RAX-MS-X81-X1

Sada koleček s max. doporučenou nosností všech 4 koleček 800 kg.

SADA

Kolečko s brzdou 2x
Kolečko bez brzdy 2x
Šroub M5 x 12 Thorx 16x
Velkoplošná podložka 5,5 ..... 16x

RAC-SS-X01-X1

RAB-SS-X01-X1, RAC-SS-X01-X1

Stabilizátory pro stojanové rozvaděče.

PŘÍBAL

Šroub M5 x 12 ..... 4x

RAX-MS-X06-X1

RAX-MS-X06-X1

Sada nivelačních nožiček pro stojanové rozvaděče.

RAX-MS-X27-X1

RAX-MS-X27-X1

Sada pro spojení stojanových rozvaděčů s těsnící páskou.

RAX-MS-X28-X1

RAX-MS-X28-X1

Sada pro spojení stojanových rozvaděčů bez těsnící pásky.

PRŮCHOZÍ PANELY, ZÁSLEPKY

RAB-ZP-X03-A1

RAB-ZP-X03-A1, RAC-ZP-X03-A1

19″ průchozí panel 1U

PŘÍBAL

Šroub M6 x 10 ..... 4x
Plastová podložka 4x
Plovoucí matice M6 ..... 4x

RAB-ZP-X03-A2

RAB-ZP-X03-A2, RAC-ZP-X03-A2

19″ průchozí panel 1U s kartáčem

PŘÍBAL

Šroub M6 x 10 ..... 4x
Plastová podložka 4x
Plovoucí matice M6 ..... 4x

RAB-ZP-X02-A1

RAB-ZP-X0x-A1, RAC-ZP-X0x-A1

19″ záslepka

Typ	Výška (mm)	Výška (U)
RAx-ZP-X01-A1	44	1
RAx-ZP-X02-A1	88	2
RAx-ZP-X04-A1	133	3
RAx-ZP-X05-A1	177	4

PŘÍBAL

Šroub M6 x 10 ..... 4x
Plastová podložka 4x
Plovoucí matice M6 ..... 4x

RAC-ZP-X32-A1

RAB-ZP-X3x-A1, RAC-ZP-X3x-A1

19″ záslepka, plastový zámek

RAB-ZP-X9x-A1, RAC-ZP-X9x-A1

19″ záslepka, plastový zámek s logem Tritón

Typ	Výška (U)	Plastový zámek
RAx-ZP-Xx1-A1	1	2
RAx-ZP-Xx2-A1	2	4
RAx-ZP-Xx3-A1	3	4
RAx-ZP-Xx4-A1	4	4
RAx-ZP-Xx5-A1	5	4

PŘÍBAL

pro 1U - plastový zámek 2x
pro 2U a více - plastový zámek 4x

RAC-ZP-X41-A1

RAB-ZP-X4x-A1, RAC-ZP-X4x-A1

19″ perforovaná záslepka

Typ	Výška (U)	Plastový zámek
RAx-ZP-X41-A1	1	2
RAx-ZP-X42-A1	2	4
RAx-ZP-X43-A1	3	4
RAx-ZP-X44-A1	4	4
RAx-ZP-X45-A1	5	4

OSTATNÍ PŘÍSLUŠENSTVÍ

RAC-PP-X10-A1

RAB-PP-X10-A1, RAC-PP-X10-A1

19" modulární patch panel pro max. 24 keystone modulů

PŘÍBAL

Šroub M6 x 10 ..... 4x
Plastová podložka 4x
Plovoucí matice M6 ..... 4x

RAX-MS-X15-X1, RAX-MS-X16-X1

RAX-MS-X15-X1, RAX-MS-X16-X1

RAX-MS-X15-X1
– Kartáčová záslepka, 370 x 90 mm

RAX-MS-X16-X1
– Kartáčová záslepka, 300 x 70 mm

RAC-ZP-X19-X1

RAB-ZP-X19-X1, RAC-ZP-X19-X1

Záslepka stropního otvoru pro ventilační jednotku stojanových rozvaděčů, zacvákávací

RAX-MS-X18-X1, RAX-MS-X17-X1

RAX-MS-X17-X1, RAX-MS-X18-X1

RAX-MS-X17-X1
– Plastový rámeček pro vylamovací záslepku 300 x 70 mm

RAX-MS-X18-X1
– Plastový rámeček pro vylamovací záslepku 370 x 90 mm

Pro vstup kabelů do rozvaděče jsou určeny otvory s vylamovací plechovou záslepkou přichycenou několika můstky. Po vylomení záslepky mohou zůstat na místech můstků hroty, které mohou poškodit kabel nebo poranit pracovníka. Pro odstranění tohoto nedostatku jsme vyvinuli plastový rámeček.

Rámeček se upevňuje lehkým nacvaknutím do vylomeného otvoru a je součástí příbalu každého 19" rozvaděče.

Vyrábíme dvě velikosti, a to pro nástěnné a stojanové rozvaděče.

RAC-ZP-X17-X1

RAB-ZP-X17-X1, RAC-ZP-X17-X1

Záslepka zacvakávací malá pro otvor v rozvaděči 300 x 70 mm

RAB-ZP-X18-X1, RAC-ZP-X18-X1

Záslepka zacvakávací velká pro otvor v rozvaděči 370 x 90 mm

RAB-ZP-X20-X1, RAC-ZP-X20-X1

Záslepka pro základ RCA

ROZVODY 230 V – PŘEHLED

				Zásuvka											
				ČSN 16 A	DE 16 A	IEC320 C13 10 A	IEC320 C19 16 A	Přívod			Vypínač	Kontrolka	Bleskojistka	Jistič 2 x 16 A	
Kód	Výška	Šířka	Hloubka					Kabel	Zástrčka						Poznámka
RAB-PD-X01-A1	1U	19″	1U	8 x				2 m 3 x 1,5 mm	CZ-DE univerzál						
RAB-PD-X03-A1	1U	19″	1U	8 x				2m 3 x 1,5 mm	CZ-DE univerzál						
RAB-PD-X05-A1	1U	19″	1U	8 x				2 m 3 x 1,5 mm	CZ-DE univerzál						
RAB-PD-X07-A1	1U	19″	1U	8 x				2 m 3 x 1,5 mm	CZ-DE univerzál						
RAB-PD-X11-A1	1U	19″	1U	7 x				2 m 3 x 1,5 mm	CZ-DE univerzál						
RAB-PD-X02-A1	1U	19″	1U		8 x			2 m 3 x 1,5 mm	CZ-DE univerzál						
RAB-PD-X04-A1	1U	19″	1U		8 x			2 m 3 x 1,5 mm	CZ-DE univerzál						
RAB-PD-X06-A1	1U	19″	1U		8 x			2 m 3 x 1,5 mm	CZ-DE univerzál						
RAB-PD-X08-A1	1U	19″	1U		8 x			2 m 3 x 1,5 mm	CZ-DE univerzál						
RAB-PD-X12-A1	1U	19″	1U		7 x			2 m 3 x 1,5 mm	CZ-DE univerzál						
RAB-PD-X09-A1	1U	19″	1U			14 x		2 m 3 x 1,5 mm	IEC320 C14						
RAB-PD-X10-A1	1U	19″	1U			14 x			IEC320 C14						Zástrčka IEC320 C14 je přímo na těle panelu bez kabelu
RAB-PD-X51-X1	1274 mm	1U	1U	24x				2 m 3 x 2,5 mm	IEC 60309 16A						
RAB-PD-X52-X1	1281 mm	1U	1U			20 x	4 x	3 m 3 x 6,0 mm	IEC 60309 32A						Každý jistič chrání jednu skupinu, sestávající z 10 x IEC320 C13 + 4 x IEC320 C19
RAB-PD-X53-X1	1281 mm	1U	1U			20 x	4 x	3 m 3 x 6,0 mm	IEC 60309 32A						Každý jistič chrání jednu skupinu, sestávající z 10 x IEC320 C13(verze proti vytažení) + 4 x IEC320 C19.
RAB-PD-X90-C1	1U	10″	1U	4 x				2 m 3 x 1,5 mm	CZ-DE univerzál						
RAB-PD-X91-C1	1U	10″	1U		4 x			2 m 3 x 1,5 mm	CZ-DE univerzál						

Bleskojistka
– Varistorová ochrana proti pulznímu přepětí

Klasifikace dle norem: ČSN EN 61643-11 typ 3
IEC 61643-1 třída II
VDE 0675-6 třída D

Modul chrání připojená zařízení proti pulznímu přepětí použitím napěťově závislých nelineárních odporů – varistorů, jejichž odpor klesá se stoupajícím napětím.

Jmenovité napětí	250 V AC 50/60 Hz
Maximální trvalé pracovní napětí	300 V AC
Jmenovitý výbojový proud (8/20µs)	5 kA
Maximální výbojový proud (8/20 µs)	10 kA
Napěťová ochranná hladina (8/20 µs)	< 1000 V
Doba odezvy	< 25 ns
Maximální pracovní proud	16 A

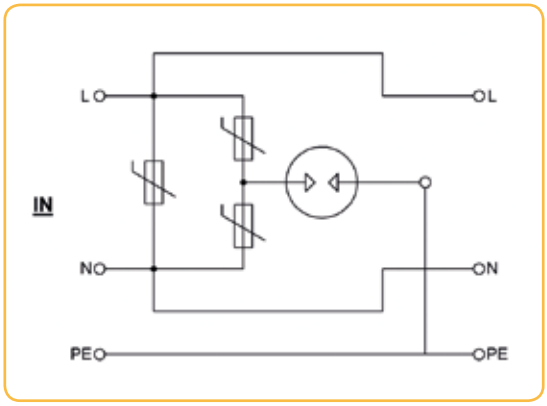

ROZVODY 230 V

RAB-PD-X01-A1

RAB-PD-X01-A1

19" rozvodný panel 1U; 8 x zásuvka podle ČSN, max. 16 A; kabel 3 x 1,5 mm, 2 m + zástrčka univerzál CZ-DE max. 16 A; RAL 9005

PŘÍBAL

Šroub M6 x 16 s podložkou 2x
Plovoucí matice M6 ..... 2x

RAB-PD-X02-A1

RAB-PD-X02-A1

19" rozvodný panel 1U; 8 x zásuvka podle DIN, max. 16 A; kabel 3 x 1,5 mm, 2 m + zástrčka univerzál CZ-DE max. 16 A; RAL 9005

PŘÍBAL

Šroub M6 x 16 s podložkou 2x
Plovoucí matice M6 ..... 2x

RAB-PD-X03-A1

RAB-PD-X03-A1

19" rozvodný panel 1U; 8 x zásuvka podle ČSN, max. 16 A; kabel 3 x 1,5 mm, 2 m + zástrčka univerzál CZ-DE max. 16 A; podsvícený vypínač; RAL 9005

PŘÍBAL

Šroub M6 x 16 s podložkou 2x
Plovoucí matice M6 ..... 2x

RAB-PD-X04-A1

RAB-PD-X04-A1

19" rozvodný panel 1U; 8 x zásuvka podle DIN, max. 16 A; kabel 3 x 1,5 mm, 2 m + zástrčka univerzál CZ-DE, max. 16 A; podsvícený vypínač; RAL 9005

PŘÍBAL

Šroub M6 x 16 s podložkou 2x
Plovoucí matice M6 ..... 2x

RAB-PD-X05-A1

RAB-PD-X05-A1

19" rozvodný panel 1U; 8 x zásuvka podle ČSN, max. 16 A; kabel 3 x 1,5 mm, 2 m + zástrčka univerzál CZ-DE max. 16 A; kontrolka, RAL 9005

PŘÍBAL

Šroub M6 x 16 s podložkou 2x
Plovoucí matice M6 ..... 2x

RAB-PD-X06-A1

RAB-PD-X06-A1

19" rozvodný panel 1U; 8 x zásuvka podle DIN, max. 16 A; kabel 3 x 1,5 mm, 2 m + zástrčka univerzál CZ-DE, max. 16 A; kontrolka; RAL 9005

PŘÍBAL

Šroub M6 x 16 s podložkou 2x
Plovoucí matice M6 ..... 2x

RAB-PD-X07-A1

RAB-PD-X07-A1

19″ rozvodný panel 1U; 8 x zásuvka podle ČSN, max. 16 A; kabel 3 x 1,5 mm, 2 m + zástrčka univerzál CZ-DE max. 16 A; bleskojistka; RAL 9005

PŘÍBAL
Šroub M6 x 16 s podložkou 2x
Plovoucí matice M6 ..... 2x

RAB-PD-X08-A1

RAB-PD-X08-A1

19″ rozvodný panel 1U; 8 x zásuvka podle DIN, max. 16 A; kabel 3 x1,5 mm, 2 m + zástrčka univerzál CZ-DE max. 16 A; bleskojistka; RAL 9005

PŘÍBAL
Šroub M6 x 16 s podložkou 2x
Plovoucí matice M6 ..... 2x

RAB-PD-X09-A1

RAB-PD-X09-A1

19″ rozvodný panel 1U; 14 x IEC320 C13 zásuvka max. 10 A; 3 x 1,5 mm, 2 m kabel + zástrčka IEC320 C14 max. 10 A; kontrolka; RAL 9005

PŘÍBAL
Šroub M6 x 16 s podložkou 2x
Plovoucí matice M6 ..... 2x

RAB-PD-X10-A1

RAB-PD-X10-A1

19″ rozvodný panel 1U; 14 x IEC320 C13 zásuvka max. 10 A; IEC C14 zásuvka max. 10 A; bez kabelu; RAL 9005

PŘÍBAL
Šroub M6 x 16 s podložkou 2x
Plovoucí matice M6 ..... 2x

RAB-PD-X11-A1

RAB-PD-X11-A1

19″ rozvodný panel 1U; 7 x zásuvka podle ČSN, max. 16 A; kabel 3 x 1,5 mm, 2 m + zástrčka univerzál CZ-DE max. 16 A; bleskojistka; podsvícený vypínač; RAL 9005

PŘÍBAL
Šroub M6 x 16 s podložkou 2x
Plovoucí matice M6 ..... 2x

RAB-PD-X12-A1

RAB-PD-X12-A1

19″ rozvodný panel 1U; 7 x zásuvka podle DIN, max. 16 A; kabel 3 x 1,5 mm, 2 m + zástrčka univerzál CZ-DE max. 16 A; bleskojistka; podsvícený vypínač; RAL 9005

PŘÍBAL
Šroub M6 x 16 s podložkou 2x
Plovoucí matice M6 ..... 2x

RAB-PD-X51-X1

RAB-PD-X51-X1

Vertikální rozvodný panel; 24 x zásuvka podle ČSN, max. 16 A; kabel 3 x 2,5 mm, 2 m + zástrčka 16 A IEC60309; bleskojistka; výška 1273,5 mm; RAL 9005

PŘÍBAL

Šroub M6 x 16 s podložkou 2x
Plovoucí matice M6 ..... 2x

RAB-PD-X52-X1

RAB-PD-X52-X1

Vertikální rozvodný panel; 20 x IEC320 C13, 4 x IEC320 C19; 2 x 16 A jistič; kabel 3 x 6,0 mm, 3 m + zástrčka 32 A IEC60309; výška 1281 mm; RAL 9005

PŘÍBAL

Šroub M6 x 16 s podložkou 2x
Plovoucí matice M6 ..... 2x

RAB-PD-X53-X1

RAB-PD-X53-X1

Vertikální rozvodný panel; 20 x IEC320 C13 bezpečnostní zásuvka max. 10 A + 4 x IEC C19; zásuvka max. 16 A (ve dvou skupinách 10 x C13 + 2 x C19); 2 x 16 A jistič; kabel 3 x 6,0 mm, 3 m + zástrčka 32 A IEC60309; výška 1281 mm; RAL 9005

PŘÍBAL

Šroub M6 x 16 s podložkou 2x
Plovoucí matice M6 ..... 2x

RAB-PD-X90-C1

RAB-PD-X90-C1

10" rozvodný panel; 4 x zásuvka podle ČSN, max. 16 A; kabel 3 x 1,5 mm, 2 m + zástrčka univerzál CZ-DE max. 16 A; kontrolka, RAL 9005

PŘÍBAL

Šroub M6 x 16 s podložkou 2x
Plovoucí matice M6 ..... 2x

RAB-PD-X91-C1

RAB-PD-X91-C1

10" rozvodný panel; 4 x zásuvka podle DIN, max. 16 A; kabel 3 x 1,5 mm, 2 m + zástrčka univerzál CZ-DE max. 16 A; kontrolka, RAL 9005

PŘÍBAL

Šroub M6 x 16 s podložkou 2x
Plovoucí matice M6 ..... 2x

OSVĚTLENÍ

RAX-OJ-X07-X1

RAX-OJ-X07-X1
Magnetická LED osvětlovací jednotka 1/2U s možností instalace na 19″ vertikály, externí napájecí zdroj 230 V.

RAC-OP-X07-A1

RAB-OP-X07-A1, RAC-OP-X07-A1
19″ kryt pro osvětlovací jednotku LED-diodovou, magnet RAX-OJ-X07-X1

RAC-OJ-X01-A1

RAB-OJ-X01-A1, RAC-OJ-X01-A1
19″ osvětlovací jednotka 1U

PŘÍBAL
Šroub M6 x 10 s podložkou 4x
Plovoucí matice M6 ..... 4x

JISTIČOVÉ LIŠTY

RAC-JL-X01-A1

RAB-JL-X01-A1, RAC-JL-X01-A1
19″ jističová lišta 3U rozabíratelná, DIN

RAC-JL-X01-C1

RAB-JL-X01-C1, RAC-JL-X01-C1
10″ jističová lišta 3U rozebíratelná, DIN

RAC-JL-X02-A1

RAB-JL-X02-A1, RAC-JL-X02-A1
19″ jističová lišta 3U s krytem, DIN

ZEMNĚNÍ, MONTÁŽNÍ SADA

RAX-ZL-X15-X1

RAX-ZL-Xxx-X1

Zemnící lišta vertikální, měď 5 x 20 mm

Typ	Výška (U)	Výška (mm)
RAX-ZL-X15-X1	15	667
RAX-ZL-X18-X1	18	800
RAX-ZL-X22-X1	22	978
RAX-ZL-X27-X1	27	1200
RAX-ZL-X32-X1	32	1422
RAX-ZL-X37-X1	37	1645
RAX-ZL-X42-X1	42	1867
RAX-ZL-X45-X1	45	2000

PŘÍBAL

Šroub M5 x 12Thorx 2x
Matice 2x

RAX-MO-X09-X1

RAX-Mx-Xxx-X1

Montážní sada

RAX-MO-X03-X1

– Základní sada prvků pro uchycení zařízení do rozvaděče nebo rámu. Obsahuje 50 x plovoucí matici, 50 x šroub a 50 x plastovou podložku.

RAX-MO-X09-X1

– Základní sada prvků pro uchycení zařízení do rozvaděče nebo rámu. Obsahuje 20 x plovoucí matici, 20 x šroub a 20 x plastovou podložku.

RAX-MS-X19-X1

– Základní sada prvků pro uchycení zařízení do rozvaděče nebo rámu. Obsahuje 4 x plovoucí matici, 4 x šroub a 4 x plastovou podložku.

RAX-ZL-X02-A1

RAX-ZL-X02-A1

19" zemnící lišta horizontální, měď 5 x 20 mm

PŘÍBAL

Šroub M6 x 12 Thorx 2x
Plastová podložka 2x
Plovoucí matice M6 ..... 2x

RAX-SV-X01-X1

RAX-SV-X01-X1

Zemnící svorka

RAX-MS-X84-X1

RAX-MS-X84-X1

Zemnící modul na liště DIN určený pro montáž na 19" vertikály, 36 přípojných míst

10" PŘÍSLUŠENSTVÍ

RAB-PP-X03-C1, RAC-PP-X03-C1

10" modulární patch panel pro max. 10 keystone modulů

PŘÍBAL

Šroub M6 x 10 ..... 4x
Plastová podložka 4x
Plovoucí matice M6 ..... 4x

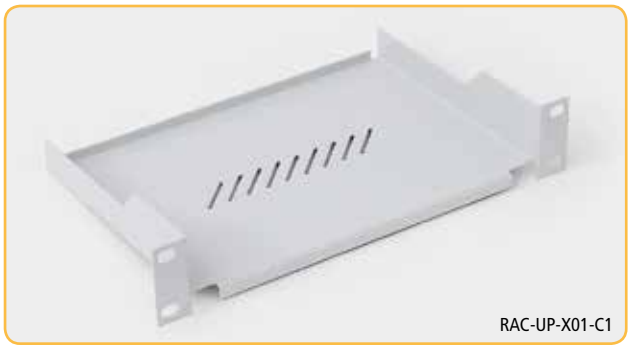

RAB-UP-X01-C1, RAC-UP-X01-C1

10" police

PŘÍBAL

Šroub M6 x 10 ..... 4x
Plastová podložka 4x
Plovoucí matice M6 ..... 4x

RAB-FO-X01-C1, RAC-FO-X01-C1

10" optická vana 1U, 8 ST konektorů

PŘÍBAL

Šroub M6 x 10 ..... 4x
Plastová podložka 4x
Plovoucí matice M6 ..... 4x

RAB-FO-X01-C2, RAC-FO-X01-C2

10" optická vana 1U, 8 SC konektorů

PŘÍBAL

Šroub M6 x 10 ..... 4x
Plastová podložka 4x
Plovoucí matice M6 ..... 4x

RAB-ZP-X01-C1, RAC-ZP-X01-C1

10" záslepka 1U

PŘÍBAL

Šroub M6 x 10 ..... 4x
Plastová podložka 4x
Plovoucí matice M6 ..... 4x

RAB-VP-X02-C1, RAC-VP-X02-C1

10" vyvazovací panel 1U, 3 x háček malý

PŘÍBAL

Šroub M6 x 10 ..... 4x
Plastová podložka 4x
Plovoucí matice M6 ..... 4x

ZÁMKY

RAX-MS-X07-X1

Zámek pro nástěnné rozvaděče, univerzální klíč

RAX-MS-X09-X1

Zámek do plechových bočních krytů stojanových rozvaděčů

RAX-MS-X10-X1

Standardní klíče k předním dveřím nástěnného a stojanového rozvaděče

RAX-MS-X08-X1

Plastová otočná klika se zámkem pro stojanové rozvaděče nabízí ve své standardní verzi komfortní, spolehlivé a estetické řešení zamykání dveří rozvaděče. Je obvykle osazena univerzálním zámkem s jednotným klíčem.

PATENT: PUV 2009-22086

RAX-MS-X65-X1

Polocylindrické provedení plastové otočné kliky nabízí vyšší stupeň bezpečnosti současně s možností používat tzv. systémy generálního klíče. Je kompatibilní se zámkovými vložkami nejrůznějších výrobců.

ZÁMKOVÝ SYSTÉM TRITÓN®

PATENT: 2013-27443

Nová verze plastové otočné kliky Triton s sebou přináší revoluční novinku. Pouhou výměnou plastového modulu lze zvolit zámkovou vložku klasickou nebo polocylindrickou. I za provozu, na plně osazeném rozvaděči tak lze snadno přejít pouhou výměnou několika dílů na vyšší stupeň zabezpečení případně na systémy generálního klíče a pod.

Klika není kompatibilní se starším modelem.

VÍCEBODOVÉ ZAMYKACÍ SYSTÉMY

Tyto systémy nabízíme již řadu let a zejména rozvaděče s vyšším krytím by se bez nich neobešly. S novou klikou přichází současně i možnost používat širší spektrum pákových a posuvných vícebodových zamykacích systémů od renomovaných výrobců.

RAX-MS-X96-X1

RAX-MS-X96-X1

S novým zámkovým systémem jsou kompatibilní kliky jiných výrobců. Rozvaděče Triton tak získávají mnoho nových možností na poli zamykací techniky. Nabídka se rozšiřuje například o kliky s mechanickým číselným kódem.

DVEŘNÍ PANTY

RAX-MS-X12-X1

RAX-MS-X12-X1
Dveřní pant pro nástěnné optické boxy

RAX-MS-X13-X1

RAX-MS-X13-X1
Dveřní pant pro stojanové a 19" nástěnné rozvaděče. Nosnost jednoho pantu je 15 kg.

PŘÍBAL
Šroub M5 x 12 ..... 2x
Matice M5 ..... 2x

RAX-MS-X14-X1

RAX-MS-X14-X1
Boční pant pro dvoudílné nástěnné rozvaděče

PŘÍBAL
Šroub M5 x 12 ..... 4x
Matice M5 ..... 4x

RAX-MS-X20-X1

RAX-MS-X20-X1
Pant plastový Tritón FlatPack, 10"

RAX-MS-X22-X1

RAX-MS-X21-X1, RAX-MS-X22-X1
Nasazovací dveřní pant pro stojanové rozvaděče. Nosnost jednoho pantu je 15 kg.

Typ	Umístění pantů
RAX-MS-X21-A1	levý
RAX-MS-X22-A1	pravý

PŘÍBAL
Šroub M5 x 12 ..... 2x
Matice M5 ..... 2x

TECHNICKÁ PODPORA

1. Světlost mezi vertikálními lištami

Systém 19"

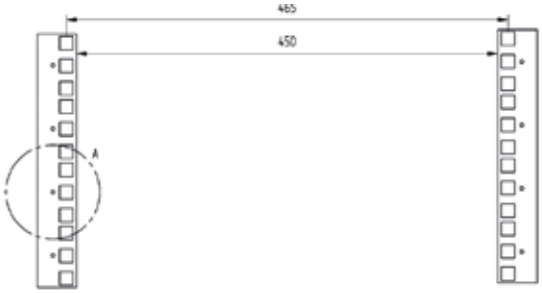

Systém 10"

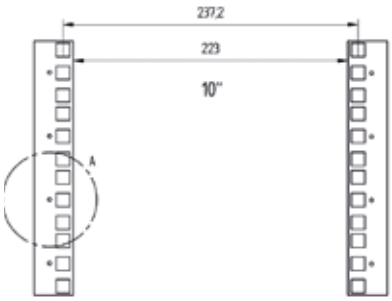

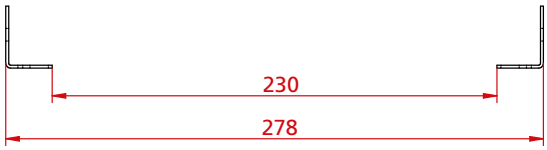

2. Vertikální lišta

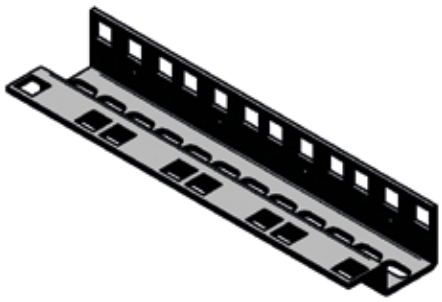

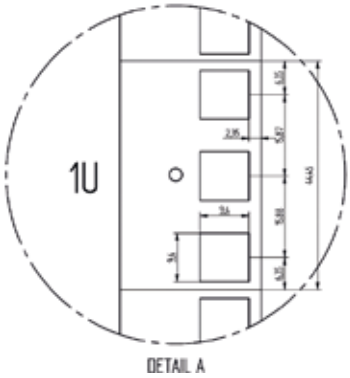

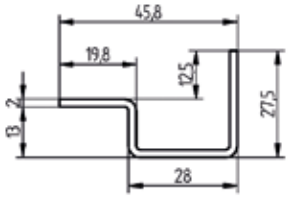

3. Maximální rozteče vertikálních lišt ve stojanových rozvaděčích

800 x 600 – 470 mm
800 x 800 – 670 mm
800 x 900 – 770 mm
800 x 1000 – 870 mm

600 x 600 – 510 mm
600 x 800 – 710 mm
600 x 900 – 810 mm
600 x 1000 – 910 mm

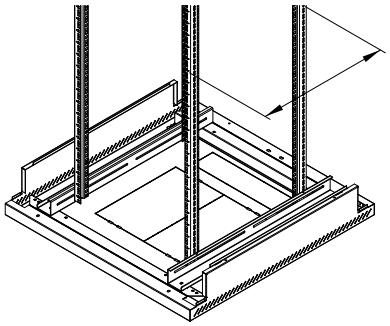

4. Maximální využitelné hloubky ve stojanových i nástěnných rozvaděčích

Stojanové rozvaděče

800 x 600 – 575 mm
800 x 800 – 775 mm
800 x 900 – 875 mm
800 x 1000 – 975 mm

600 x 600 – 575 mm
600 x 800 – 775 mm
600 x 900 – 875 mm
600 x 1000 – 975 mm

Nástěnné rozvaděče

AS4 – 360 mm
AS5 – 460 mm
AS6 – 560 mm
AD2 – 260 mm
AD5 – 480 mm
AD6 – 580 mm

5. Prostor mezi přední vertikální lištou a sklem dveří při maximální rozteči

600 x – 35 mm
800 x – 50 mm

6. Prostor mezi zadní vertikální lištou a zadním krytem při maximální rozteči

600 x – 37 mm
800 x – 55 mm

7. Měrné jednotky (unit / palec)

unit = 44,45 mm
palec (inch) = 25,4 mm
unit = 1,75 inch

8. Základní rozměry univerzální nožičky stojanového rozvaděče:

šroub: M10
zdvih: 6 mm

KONFIGURÁTOR PRODUKTŮ

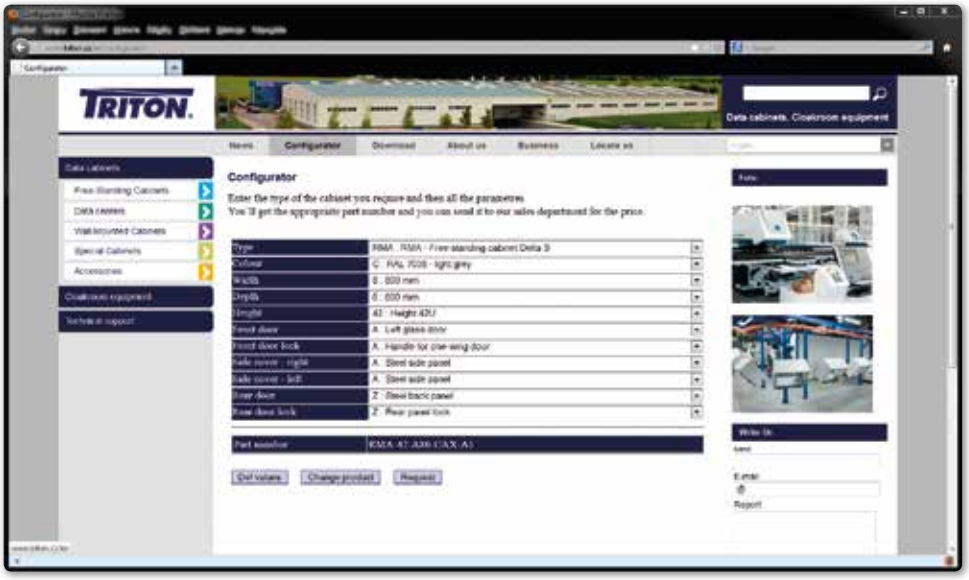

Pro usnadnění zvolení správného typu produktu pro Vaše potřeby jsme připravili konfigurátor produktů Tritón.**Vygenerujte si objednací kód** produktu, který si přejete.

Přesné specifikace stojanových rozvaděčů naleznete na **http://www.triton.cz/cs/konfigurator**

ORIENTAČNÍ ZNAČENÍ STOJANOVÝCH ROZVADĚČŮ

Typ
- **D** – nosnost 1300 kg
- **I** – RIE
- **M**– RMA
- **O** – ROA
- **P** – RPA, RPE
- **S** – 19" otevřený stojan
- **Z** – RZA – rozebíratelný

Výška
výška rozvaděče nebo stojanu v unitech

Šířka
- **6** – 600 mm
- **8** – 800 mm

Hloubka
- **6** – 600 mm
- **8** – 800 mm
- **9** – 900 mm
- **1** – 1000 mm
- **0** – 1100 mm
- **2** – 1200 mm

Zámek předních dveří
- **A** – klika plastová Tritón
- **C** – tříbodový zámek
- **E** – tříbodový zámek na klice Tritón s cylindrickou vložkou
- **F** – klika Tritón s cylindrickou vložkou
- **P** – klika Tritón bez cylindrické vložky
- **Q** – tříbodový zámek s klikou Tritón bez cylindrické vložky
- **X** – bez zámku

Rozvaděč
- **A** – 19"
- **B** – 21"
- **X** – bez palcové rozteče

R X X - X X - X X X - X X X - X 1

Krytí
- **A** – IP20
- **B** – IP40
- **E** – IP54
- **X** – bez IP

Přední dveře
- **A** – sklo levé
- **B** – sklo pravé
- **C** – plech levé
- **D** – plech pravé
- **E** – dvoukřídlé dveře – sklo
- **F** – dvoukřídlé dveře – plech
- **G** – dvoukřídlé dveře síto s 80% prostupností
- **I** – plech. dveře pro montáž ventilačních jednotek – levé
- **J** – plech. dveře pro montáž ventilačních jednotek – pravé
- **L** – síto s 80% prostupností levé
- **M**– síto s 80% prostupností pravé
- **X** – bez dveří

Barva
- **B** – černá RAL 9005
- **C** – šedá RAL 7035

ZNAČENÍ NÁSTĚNNÝCH ROZVADĚČŮ

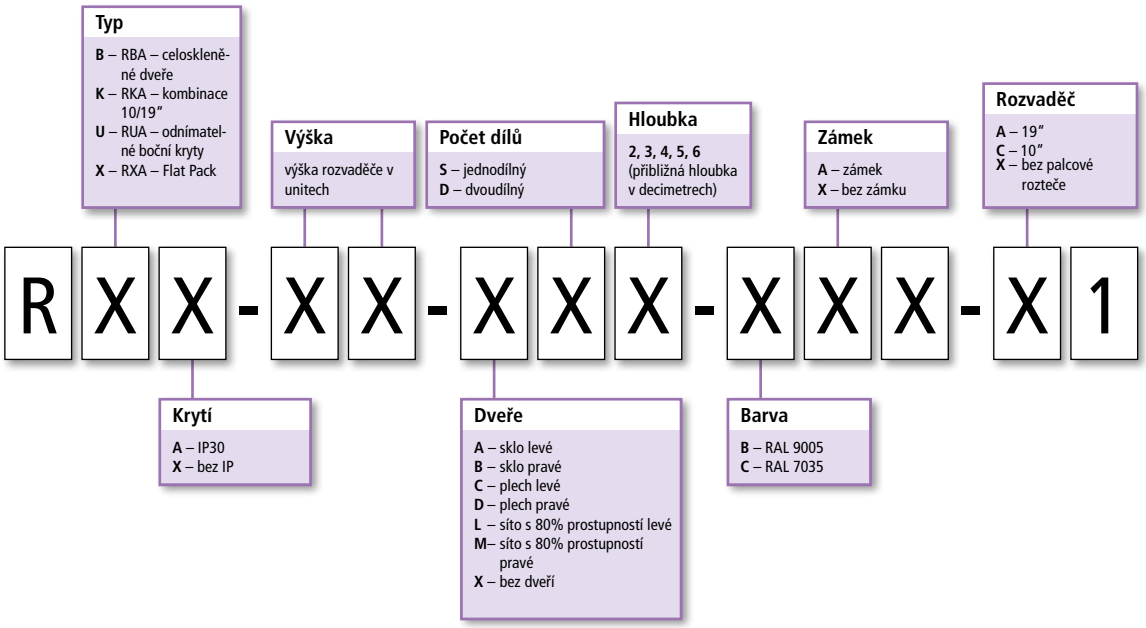

ZNAČENÍ PŘÍSLUŠENSTVÍ

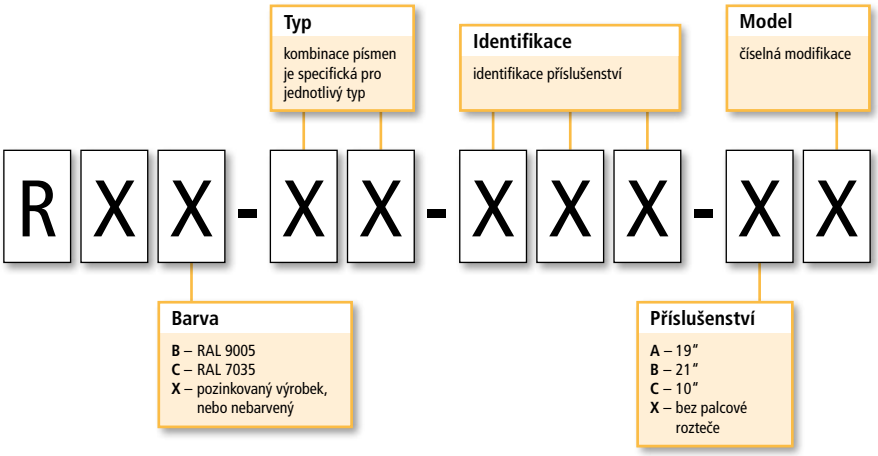

NEW

Silové rozvaděče

SILOVÉ ROZVADĚČE – PŘEHLED

SEF
silový rozvaděč systémový 165

SAC
silový rozvaděč s krytím IP 65 169

SBA, SFA
silový rozvaděč elektroměrový 173

SCA, SDA
silový rozvaděč instalační 177

Příslušenství
pro silové rozvaděče 181

Značení
silových rozvaděčů a příslušenství 185

SEF

Rozvaděčové skříně pro rozvodné, instalační a ovládací rozvaděče.
Skříně lze použít jako samostatně stojící či pro zástavbu do řady.

SYSTÉMOVÁ STAVEBNICE

Uvnitř skříně lze pomocí profilů sestavit potřebnou konstrukci pro umístění komponent. Jednotlivé profily najdete v příslušenství.

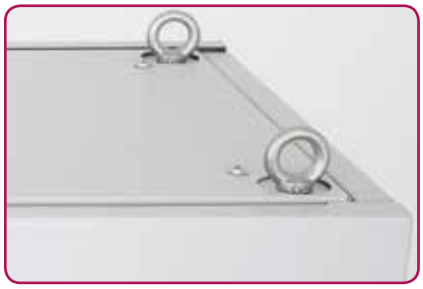

ZÁVĚSNÉ ŠROUBY

Pro případ manipulace se skříní jeřábem, lze objednat a osadit závěsné šrouby.

VÍCEBODOVÝ ZÁMEK

Pro dosažení IP 55 je standardně osazen robustní vícebodový zámek.

HORIZONTÁLNÍ PROFIL PODSTAVCE R

FLEXIBILNÍ OTEVÍRÁNÍ DVEŘÍ

Použité závěsy umožňují otevření o 180°, popř. snadnou demontáž dveří.

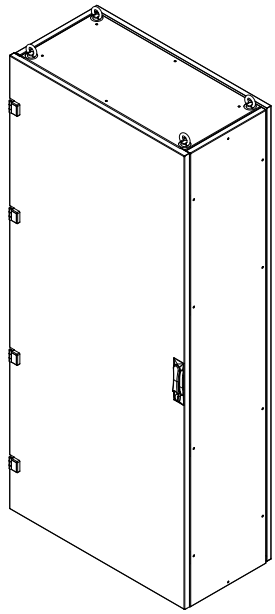

SEF-xxxxxxxxx-**CCR**

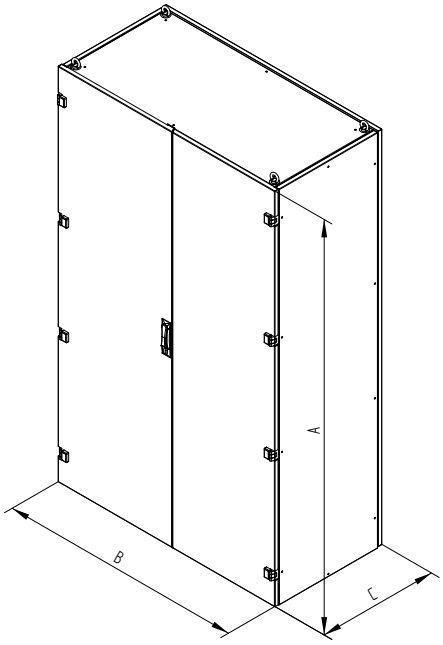

SEF-xxxxxxxxx-**CFS**

SEF						
TYP	A	B	C	Rozptyl tepla [W] *	Hmotnost brutto (kg)	Hmotnost netto (kg)
	(mm)					
SEF-200060030-CCR	2000	600	300	331	75,4	69,8
SEF-200060040-CCR	2000	600	400	380	80,2	74,7
SEF-200060050-CCR	2000	600	500	429	84,5	79,0
SEF-200060060-CCR	2000	600	600	478	89,9	84,3
SEF-200060080-CCR	2000	600	800	576	99,9	94,0
SEF-200080030-CCR	2000	800	300	402	84,8	78,9
SEF-200080040-CCR	2000	800	400	454	90,0	84,1
SEF-200080050-CCR	2000	800	500	506	95,1	89,2
SEF-200080060-CCR	2000	800	600	558	100,3	94,4
SEF-200080080-CCR	2000	800	800	662	111,7	104,8
SEF-200100030-CCR	2000	1000	300	473	93,2	87,0
SEF-200100040-CCR	2000	1000	400	528	99,0	92,8
SEF-200100050-CCR	2000	1000	500	583	104,5	98,3
SEF-200100060-CCR	2000	1000	600	638	110,1	103,9
SEF-200100080-CCR	2000	1000	800	748	122,6	114,8
SEF-200120030-CFR	2000	1200	300	544	114,3	106,9
SEF-200120040-CFR	2000	1200	400	602	120,2	112,8
SEF-200120050-CFR	2000	1200	500	660	125,9	118,5
SEF-200120060-CFR	2000	1200	600	718	131,5	124,1
SEF-200120080-CFR	2000	1200	800	834	141,6	134,0
SEF-180060030-CCR	1800	600	300	301	70,1	64,6
SEF-180060040-CCR	1800	600	400	346	74,7	69,1
SEF-180060050-CCR	1800	600	500	391	78,9	73,3
SEF-180060060-CCR	1800	600	600	436	83,6	78,1
SEF-180080030-CCR	1800	800	300	366	78,8	73,0
SEF-180080040-CCR	1800	800	400	414	80,6	74,5
SEF-180080050-CCR	1800	800	500	462	88,5	82,7
SEF-180080060-CCR	1800	800	600	510	93,4	87,5
SEF-180100030-CCR	1800	1000	300	430	86,6	80,5
SEF-180100040-CCR	1800	1000	400	481	92,1	85,9
SEF-180100050-CCR	1800	1000	500	532	97,2	91,1
SEF-180100060-CCR	1800	1000	600	583	102,2	96,1
SEF-180120030-CFR	1800	1200	300	495	107,1	99,8
SEF-180120040-CFR	1800	1200	400	549	112,7	105,4
SEF-180120050-CFR	1800	1200	500	603	118,0	110,7
SEF-180120060-CFR	1800	1200	600	657	123,3	116,0
SEF-160042030-CCR	1600	425	300	219	56,8	52,1
SEF-160060030-CCR	1600	600	300	271	63,6	58,2
SEF-160060040-CCR	1600	600	400	312	68,1	62,7
SEF-160060060-CCR	1600	600	600	393	76,4	71,0
SEF-160080030-CCR	1600	800	300	329	72,0	66,3
SEF-160080040-CCR	1600	800	400	373	76,5	70,8
SEF-160080060-CCR	1600	800	600	461	85,6	79,9
SEF-160100030-CCR	1600	1000	300	388	79,2	73,1
SEF-160100040-CCR	1600	1000	400	435	84,3	78,2
SEF-160100060-CCR	1600	1000	600	529	94,1	89,0
SEF-160120030-CFR	1600	1200	300	446	99,0	91,7
SEF-160120040-CFR	1600	1200	400	496	104,3	97,0
SEF-160120060-CFR	1600	1200	600	597	114,3	106,9
SEF-140060030-CCR	1400	600	300	240	58,2	52,9

* Rozptyl tepelné energie stanoven výpočtem dle IEC 890+A1 pro: skříň zády ke zdi, bez ventilačních otvorů, bez vodorovných přepážek, oteplení 20 K ve 3/4 výšky krytu.

SILOVÝ ROZVADĚČ SYSTÉMOVÝ SEF

POPIS, ÚČEL POUŽITÍ

- Silový samostatně stojící rozvaděč s krytím IP 55 / IK 08.
- Rozvaděč lze použít jako samostatně stojící nebo zastavět do řady.
- Volitelným příslušenstvím rozvaděče je variabilní systém upínacích lišt, případně základová deska pro upnutí elektrozařízení.
- Konstrukce rozvaděče:
  – ocelový svařovaný skelet
  – celoplechové dveře s těsnící pěnou po svém obvodu a vícebodovým zámkem
- Rám rozvaděče a všechny oddělitelné části (boční a zadní kryty, dveře…) jsou propojeny pomocí zemnících kabelů, které musí být důkladně připevněny a zasunuty do konektorů po celou dobu užívání rozvaděče.
- Na boční stěně rozvaděče je umístěn šroub M8 jako hlavní zemnící bod.
- Ve spodní případně i horní části rozvaděče je přišroubovaná záslepka, která má na svém obvodu nalepené těsnění, aby splňovala IP krytí. Do záslepek je možné po navrtání našroubovat průchodky, které musí mít min. krytí IP 55. Průchodky nejsou součástí balení.
- Maximální dovolené zatížení - rozvaděče 600 kg, dveří 20 kg.

PODMÍNKY PROVOZU

- Provozní prostředí:
  – průmyslové, instituce či rodinné domy
  – rozvaděč není určen pro venkovní instalace a pro instalace v prostředí, které může negativně ovlivnit funkčnost rozvaděče a nainstalovaného zařízení (například prostředí s nebezpečím výbuchu nebo vlhké a mokré prostředí)
- Nutné chránit před:
  – mechanickým poškozením
  – nesprávnou manipulací
  – jiným použitím, než ke kterému je rozvaděč určen
- Nesprávná manipulace je zejména:
  – přetěžování (překročení maximální doporučené nosnosti)
  – instalace zařízení, která mohou negativně ovlivnit provoz a funkci rozvaděče nebo instalovaného vybavení
  – zasahování do konstrukce a designu rozvaděče

MONTÁŽ ROZVADĚČE

- Tento typ rozvaděče se staví přímo na podlahu případně rám zdvojené podlahy, volitelný je podstavec rozvaděče.
- Volitelným příslušenstvím jsou oka pro manipulaci jeřábem.
- Pro zajištění maximální doporučené nosnosti je nezbytné aby instalované zatížení bylo v rozvaděči rovnoměrně rozloženo.
- V případě, že kabely vedou skrz některý z kabelových vstupů, je nutno je utěsnit odpovídajícími průchodkami.
- Při použití šroubů se závěsným okem je přípustná manipulace jeřábem při maximální hmotnosti skříně 400 kg a použití čtyřbodového zvedacího závěsu v úhlu min. 45°.

OCHRANA PROSTŘEDÍ

- Všechny části jsou vyrobeny z recyklovatelných materiálů a po vyřazení rozvaděče je nezbytné s nimi naložit podle platných předpisů.

OSVĚDČENÍ A SHODA

- Tento výrobek plně odpovídá ČSN EN 62208 ed. 2 (357040), (EN 62208:2011), (idt IEC 62208:2011).

SAC

Rozvaděčové skříně s vysokým krytím IP 65.
Skříně primárně využívané pro průmyslové instalace a aplikace.

PĚNOVÉ TĚSNĚNÍ

K výrobě těsnění používáme CNC systém rovnoměrně nanášející směs tryskou pohyblivou ve třech osách.

KABELOVÉ VSTUPY

Vstupy s odnímatelnou záslepkou jsou k dispozici v horní i spodní stěně.

OCHRANNÉ POSPOJOVÁNÍ

Provedeno dle požadavků příslušné normy.

KABELOVÉ VSTUPY

Těsnění záslepky je provedeno samolepícím těsněním.

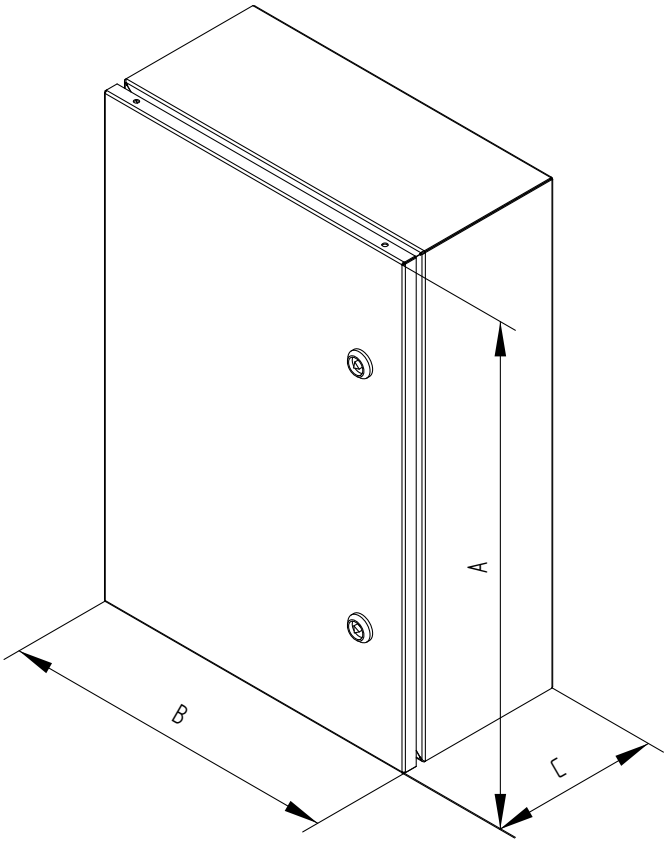

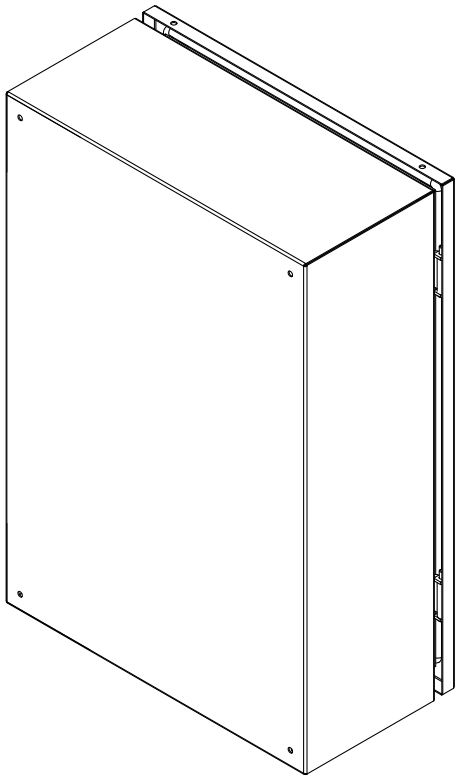

Silový rozvaděč SAC

TYP	A	B	C	Rozptyl tepla [W] *	Hmotnost brutto (kg)	Hmotnost netto (kg)
	(mm)					
SAC-025020015-XCT	250	200	150	19	2,9	2,6
SAC-030020015-XCT	300	200	150	22	3,2	2,9
SAC-030030015-XCT	300	300	150	30	4,1	3,9
SAC-030030020-XCT	300	300	200	35	4,6	4,4
SAC-030040020-XCT	300	400	200	44	5,9	5,7
SAC-040025015-XCT	400	250	150	32	4,5	4,3
SAC-040030015-XCT	400	300	150	37	4,9	4,7
SAC-040030020-XCT	400	300	200	43	5,5	5,2
SAC-040040020-XCT	400	400	200	53	7,0	6,7
SAC-040040025-XCT	400	400	250	60	7,6	7,4
SAC-040060025-XCT	400	600	250	82	9,7	9,4
SAC-050040015-XCT	500	400	150	54	7,2	6,9
SAC-050040020-XCT	500	400	200	62	7,9	7,6
SAC-050040025-XCT	500	400	250	70	8,7	8,3
SAC-060040020-XCT	600	400	200	71	9,0	8,7
SAC-060050020-XCT	600	500	200	84	10,3	10,0
SAC-060050025-XCT	600	500	250	94	11,2	10,9
SAC-060050030-XCT	600	500	300	104	12,2	11,8
SAC-060060025-XCT	600	600	250	108	12,7	12,4
SAC-070050020-XCT	700	500	200	95	11,6	11,2
SAC-080040020-XCT	800	400	200	90	11,2	10,8
SAC-080060020-XCT	800	600	200	122	14,8	14,4
SAC-080060025-XCT	800	600	250	134	15,7	15,4
SAC-100040020-XCT	1000	400	200	108	13,2	12,9
SAC-100060025-XCT	1000	600	250	161	18,6	18,3

* Rozptyl tepelné energie stanoven výpočtem dle IEC 890+A1 pro: skříň zády ke zdi, bez ventilačních otvorů, bez vodorovných přepážek, oteplení 20 K ve 3/4 výšky krytu.

SILOVÝ ROZVADĚČ SAC

POPIS, ÚČEL POUŽITÍ

- Silový nástěnný rozvaděč s krytím IP 65 / IK 09.
- Rozvaděč se věší přímo na zeď.
- Volitelnou součástí rozvaděče je základová deska pro upnutí elektrozařízení.
- Konstrukce rozvaděče:
  – svařovaný skelet z plechu tloušťky 1 mm
  – celoplechová dvířka z tloušťky 1 mm s těsnící pěnou po svém obvodu
- Dveře rozvaděče jsou se skeletem propojeny pomocí zemnícího kabelu, který musí být řádně připevněný a zasunutý do konektoru po celou dobu užívání rozvaděče.
- Na spodní části rozvaděče je umístěn šroub M8 jako hlavní zemnící bod.
- Ve spodní případně i horní části rozvaděče je přišroubovaná záslepka, která má na svém obvodu nalepené těsnění, aby splňovala IP krytí. Do záslepek je možné po navrtání našroubovat průchodky, které musí mít min krytí IP 65. Průchodky nejsou součástí balení.
- Maximální dovolené zatížení - rozvaděče 30 kg, dveří 5 kg.

PODMÍNKY PROVOZU

- Provozní prostředí:
  – průmyslové, instituce či rodinné domy
  – rozvaděč není určen pro venkovní instalace a pro instalace v prostředí, které může negativně ovlivnit funkčnost rozvaděče a nainstalovaného zařízení (například prostředí s nebezpečím výbuchu nebo vlhké a mokré prostředí)
- Nutné chránit před:
  – mechanickým poškozením
  – nesprávnou manipulací
  – jiným použitím, než ke kterému je rozvaděč určen
- Nesprávná manipulace je zejména:
  – přetěžování (překročení maximální doporučené nosnosti)
  – instalace zařízení, která mohou negativně ovlivnit provoz a funkci rozvaděče nebo instalovaného vybavení
  – zasahování do konstrukce a designu rozvaděče

MONTÁŽ ROZVADĚČE

- Tento typ rozvaděče se na stěnu věší přímo pomocí šroubů, hmoždinek a podložek (jsou v příbalu).
- Volitelným příslušenstvím jsou montážní držáky.
- Pro zajištění maximální doporučené nosnosti je nezbytné, aby byl rozvaděč upevněn na zdi odpovídající nosnosti (cihlová, betonová nebo obdobná) a aby instalované zatížení bylo v rozvaděči rovnoměrně rozloženo.
- V případě, že kabely vedou skrz některý z kabelových vstupů, je nutno je utěsnit odpovídajícími průchodkami.

OCHRANA PROSTŘEDÍ

- Všechny části jsou vyrobeny z recyklovatelných materiálů a po vyřazení rozvaděče je nezbytné s nimi naložit podle platných předpisů.

OSVĚDČENÍ A SHODA

- Tento výrobek plně odpovídá ČSN EN 62208 ed. 2 (357040), (EN 62208:2011), (idt IEC 62208:2011).

SBA, SFA

Rozvaděčové skříně pro měřící místo. Provedení k montáži pod omítku nebo na stěnu, ve dvou velikostech.

DVEŘE S PRŮZOREM

Tyto jsou opatřeny lepeným kaleným sklem pro snadnou kontrolu stavu měřidel.

DIN LIŠTA

Místo pro osazení modulů, samostatně odnímatelný kryt s plombovacími šrouby.

MONTÁŽNÍ DESKA

Volitelným příslušenstvím může být montážní deska z termosetu.

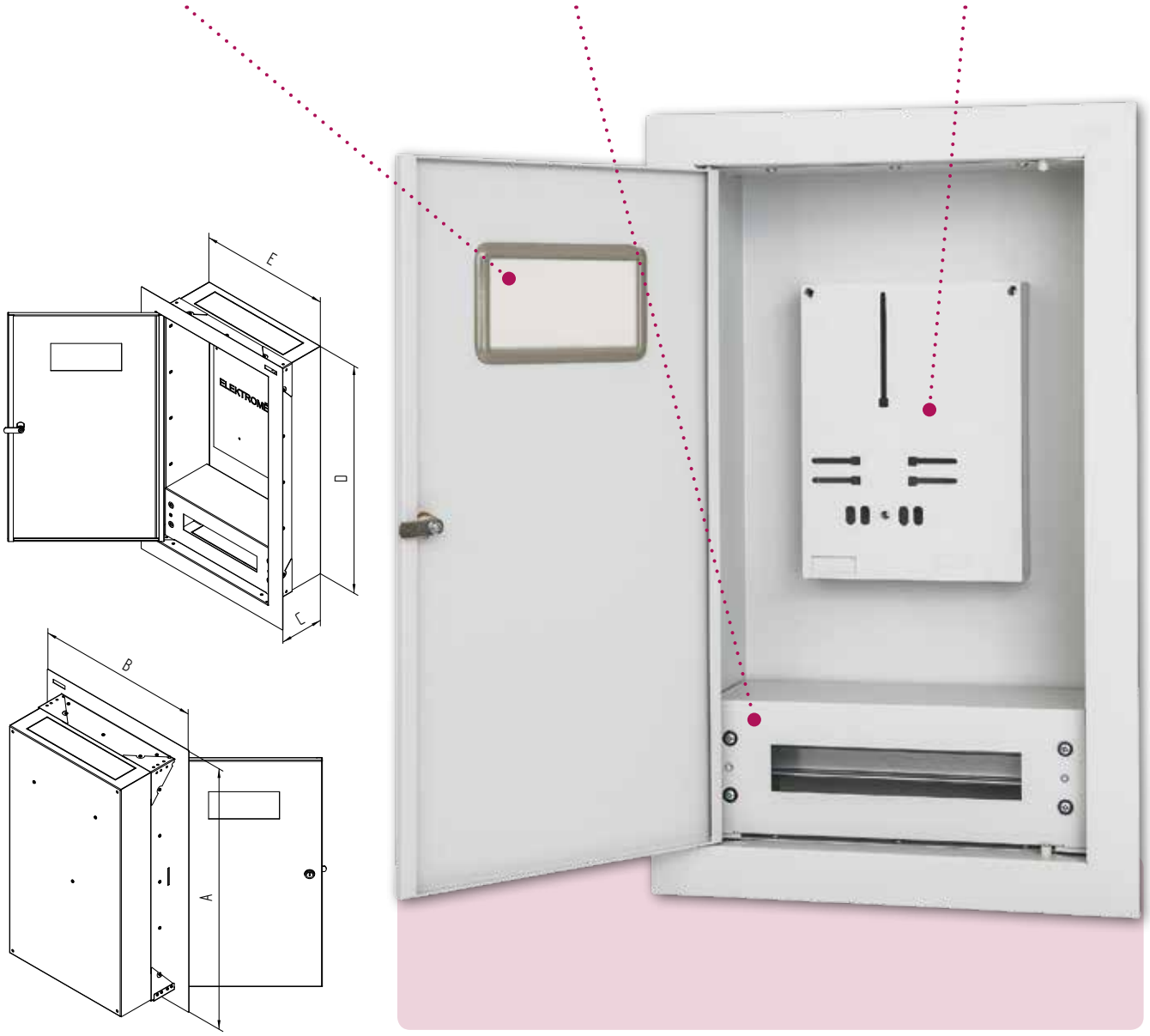

SBA - POD OMÍTKU

TYP	Vnější rozměry (mm)			Vnitřní rozměry (mm)		Výklenek - instalační rozměry (mm)			Rozptyl tepla [W] *	Hmotnost brutto (kg)	Hmotnost netto (kg)
	A	B	C	výška D	šířka E	výška	šířka	hloubka			
SBA-067038018-XXX	767	478	180	667	378	685	390	200	78	11,7	11,6
SBA-067055018-XXX	767	648	180	667	548	685	475	200	101	14,8	14,7

* Rozptyl tepelné energie stanoven výpočtem dle IEC 890+A1 pro: mezilehlý kryt pro montáž na stěnu s krytým horním povrchem, bez ventilačních otvorů, bez vodorovných přepážek, oteplení 20 K ve 3/4 výšky krytu

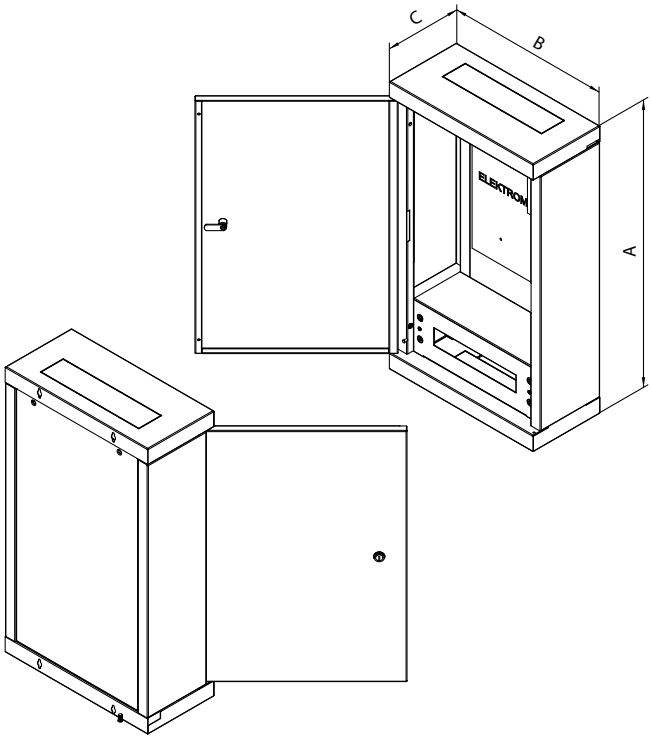

SFA - NA STĚNU

TYP	Vnější rozměry (mm)			Rozptyl tepla [W] *	Hmotnost brutto (kg)	Hmotnost netto (kg)
	A	B	C			
SFA-076044021-XXX	756	436	205	95	16,9	16,5
SFA-076061021-XXX	756	606	205	120	19,5	19,2

* Rozptyl tepelné energie stanoven výpočtem dle IEC 890+A1 pro: skříň zády ke zdi, bez ventilačních otvorů, bez vodorovných přepážek, oteplení 20 K ve 3/4 výšky krytu

SILOVÝ ROZVADĚČ ELEKTROMĚROVÝ SBA A SFA

POPIS, ÚČEL POUŽITÍ

- Silový nástěnný rozvaděč s krytím IP 30 / IK 07.
- Rozvaděč se věší přímo na zeď (SFA), ve variantě pod omítku (SBA) se instaluje do připraveného otvoru ve zdi.
- Konstrukce rozvaděče:
  – svařovaný skelet z plechu tloušťky 1 mm
  – celoplechová dvířka z tloušťky 1 mm
- Dveře rozvaděče jsou se skeletem propojeny pomocí zemnícího kabelu, který musí být řádně připevněný a zasunutý do konektoru po celou dobu užívání rozvaděče.
- Záslepky k vylomení v horní a spodní části rozvaděče.
- Volitelným příslušenstvím mohou být montážní desky pro elektroměr.
- Maximální dovolené zatížení - rozvaděče 30 kg, dveří 4 kg.

PODMÍNKY PROVOZU

- Provozní prostředí:
  – průmyslové, instituce či rodinné domy
  – rozvaděč není určen pro venkovní instalace a pro instalace v prostředí, které může negativně ovlivnit funkčnost rozvaděče a nainstalovaného zařízení (například prostředí s nebezpečím výbuchu nebo vlhké a mokré prostředí)
- Nutné chránit před:
  – mechanickým poškozením
  – nesprávnou manipulací
  – jiným použitím, než ke kterému je rozvaděč určen
- Nesprávná manipulace je zejména:
  – přetěžování (překročení maximální doporučené nosnosti)
  – instalace zařízení, která mohou negativně ovlivnit provoz a funkci rozvaděče nebo instalovaného vybavení
  – zasahování do konstrukce a designu rozvaděče

MONTÁŽ ROZVADĚČE

- Tento typ rozvaděče v nástěnné variantě (SFA) se na stěnu věší přímo pomocí šroubů, hmoždinek a podložek.
- Ve variantě pod omítku (SBA) se osazuje do připraveného otvoru ve zdi standardními stavebními postupy.
- Pro zajištění maximální doporučené nosnosti je nezbytné, aby byl rozvaděč upevněn na zdi odpovídající nosnosti (cihlová, betonová nebo obdobná) a aby instalované zatížení bylo v rozvaděči rovnoměrně rozloženo.

OCHRANA PROSTŘEDÍ

- Všechny části jsou vyrobeny z recyklovatelných materiálů a po vyřazení rozvaděče je nezbytné s nimi naložit podle platných předpisů.

OSVĚDČENÍ A SHODA

- Tento výrobek plně odpovídá ČSN EN 62208 ed. 2 (357040), (EN 62208:2011), (idt IEC 62208:2011).

SCA, SDA

Rozvaděčové skříně pro realizaci domovních rozvodů.
Provedení k montáži pod omítku nebo na stěnu.

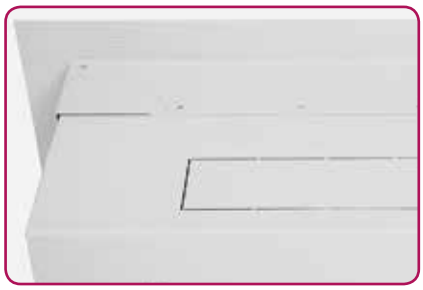

VYLAMOVACÍ ZÁSLEPKY

Ve stěnách rozvaděče jsou připraveny kabelové vstupy kryté vylamovacími záslepkami.

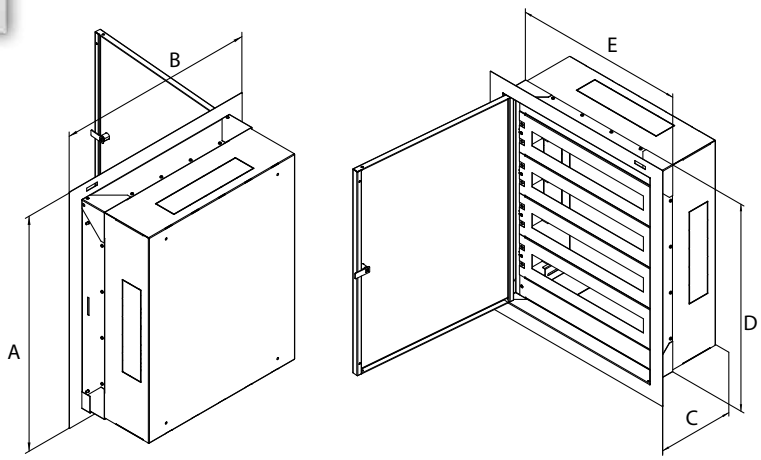

SCA - POD OMÍTKU

TYP	Počet modulů	A	B	C	D	E	Rozptyl tepla [W] *	Hmotnost brutto (kg)	Hmotnost netto (kg)
SCA-046051015-XCX	2 x 18	464	507	150	408	451	50	10,2	10,0
SCA-060051015-XCX	3 x 18	598	507	150	542	451	62	12,8	12,6
SCA-077065015-XCX	4 x 24	770	650	150	676	556	97	19,0	18,7
SCA-104065019-XCX	6 x 24	1035	650	185	941	556	134	26,3	26,0
SCA-117065019-XCX	7 x 24	1170	650	185	1076	556	150	29,6	29,2
SCA-077086019-XCX	4 x 36	770	860	185	676	766	130	24,9	24,6
SCA-104086019-XCX	6 x 36	1035	860	185	941	766	170	36,2	35,9
SCA-117086019-XCX	7 x 36	1170	860	185	1076	766	191	36,2	35,9
SCA-077065025-XCX	4 x 24	770	650	250	676	556	111	20,6	20,4
SCA-104065025-XCX	6 x 24	1035	650	250	941	556	145	27,5	27,2
SCA-117065025-XCX	7 x 24	1170	650	250	1076	556	162	31,0	30,7
SCA-077086025-XCX	4 x 36	770	860	250	676	766	140	25,9	25,5
SCA-104086025-XCX	6 x 36	1035	860	250	941	766	182	32,9	32,5
SCA-117086025-XCX	7 x 36	1170	860	250	1076	766	204	37,0	36,7

* Rozptyl tepelné energie stanoven výpočtem dle IEC 890+A1 pro: mezilehlý kryt pro montáž na stěnu s krytým horním povrchem, bez ventilačních otvorů, bez vodorovných přepážek, oteplení 20 K ve 3/4 výšky krytu

ZÁMEK DVEŘÍ

Nejenom trojhran, ale i několik variant zámků umožňuje bezpečné uzavření dveří.

DIN LIŠTA

Samostatně odnímatelný nejenom kryt, ale i celá DIN lišta. Tuto je možné nahradit záslepkou.

MONTÁŽNÍ OTVORY

Přímo ve skeletu skříně jsou připraveny otvory pro snadnou montáž.

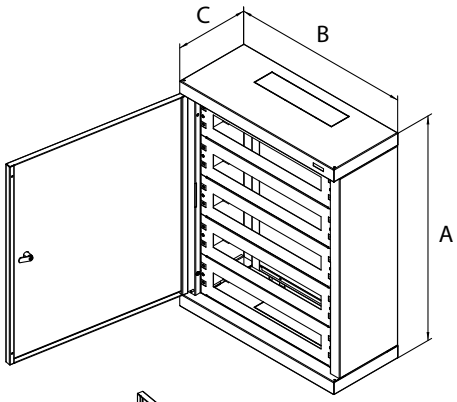

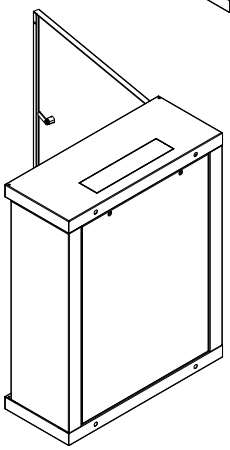

SDA - NA STĚNU

TYP	Počet modulů	A	B	C	Rozptyl tepla [W] *	Hmotnost brutto (kg)	Hmotnost netto (kg)
SDA-036050020-XCX	2 x 18	360	495	200	57	10,7	10,0
SDA-050050020-XCX	3 x 18	495	495	200	73	13,7	13,0
SDA-080050020-XCX-D	5 x 12	760	495	200	131	19,4	18,6
SDA-090050020-XCX-D	6 x 12	895	495	200	169	22,4	21,6
SDA-076060025-XCX	5 x 24	760	600	250	188	23,9	23,2
SDA-090060025-XCX	6 x 24	895	600	250	164	27,4	26,6
SDA-103060025-XCX	7 x 24	1025	600	250	210	30,9	30,2
SDA-116060025-XCX	8 x 24	1160	600	250	233	34,4	33,6
SDA-076081025-XCX	5 x 36	760	810	250	250	29,4	28,8
SDA-103081025-XCX	7 x 36	1025	810	250	250	37,9	37,2
SDA-116081025-XCX	8 x 36	1160	810	250	250	42,2	41,5

* Rozptyl tepelné energie stanoven výpočtem dle IEC 890+A1 pro: skříň zády ke zdi, bez ventilačních otvorů, bez vodorovných přepážek, oteplení 20 K ve 3/4 výšky krytu

SILOVÝ ROZVADĚČ INSTALAČNÍ SCA A SDA

POPIS, ÚČEL POUŽITÍ

- Silový nástěnný rozvaděč s krytím IP 30 / IK 07.
- Rozvaděč se věší přímo na zeď (SDA), ve variantě pod omítku (SCA) se instaluje do připraveného otvoru ve zdi.
- Volitelnou součástí rozvaděče jsou šrouby pro plombování.
- Konstrukce rozvaděče:
  – svařovaný skelet z plechu tloušťky 1 mm
  – celoplechová dvířka z tloušťky 1 mm
- Dveře rozvaděče jsou se skeletem propojeny pomocí zemnícího kabelu, který musí být řádně připevněný a zasunutý do konektoru po celou dobu užívání rozvaděče.
- Na spodní části rozvaděče je umístěn šroub M8 jako hlavní zemnící bod.
- Po obvodu rozvaděče jsou záslepky k vylomení.
- Maximální dovolené zatížení - rozvaděče 30 kg, dveří 4 kg.

PODMÍNKY PROVOZU

- Provozní prostředí:
  – průmyslové, instituce či rodinné domy
  – rozvaděč není určen pro venkovní instalace a pro instalace v prostředí, které může negativně ovlivnit funkčnost rozvaděče a nainstalovaného zařízení (například prostředí s nebezpečím výbuchu nebo vlhké a mokré prostředí)
- Nutné chránit před:
  – mechanickým poškozením
  – nesprávnou manipulací
  – jiným použitím, než ke kterému je rozvaděč určen
- Nesprávná manipulace je zejména:
  – přetěžování (překročení maximální doporučené nosnosti)
  – instalace zařízení, která mohou negativně ovlivnit provoz a funkci rozvaděče nebo instalovaného vybavení
  – zasahování do konstrukce a designu rozvaděče

MONTÁŽ ROZVADĚČE

- Tento typ rozvaděče v nástěnné variantě (SDA) se na stěnu věší přímo pomocí šroubů, hmoždinek a podložek.
- Ve variantě pod omítku (SCA) se osazuje do připraveného otvoru ve zdi standardními stavebními postupy.
- Pro zajištění maximální doporučené nosnosti je nezbytné, aby byl rozvaděč upevněn na zdi odpovídající nosnosti (cihlová, betonová nebo obdobná) a aby instalované zatížení bylo v rozvaděči rovnoměrně rozloženo.

OCHRANA PROSTŘEDÍ

- Všechny části jsou vyrobeny z recyklovatelných materiálů a po vyřazení rozvaděče je nezbytné s nimi naložit podle platných předpisů.

OSVĚDČENÍ A SHODA

- Tento výrobek plně odpovídá ČSN EN 62208 ed. 2 (357040), (EN 62208:2011), (idt IEC 62208:2011).

Příslušenství

Příslušenství k silovým rozvaděčům.

PŘÍSLUŠENSTVÍ K SILOVÝM ROZVADĚČŮM

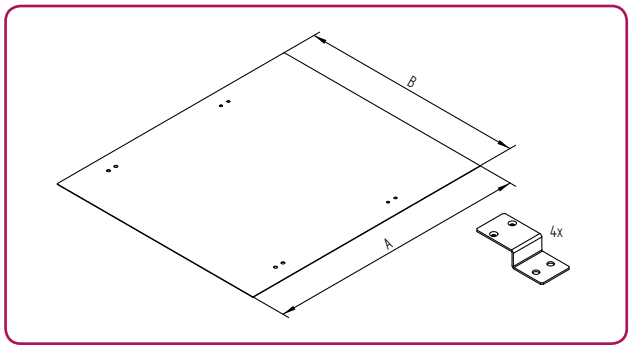

Základní upínací deska

pro SEF.

Typ	rozměr A x B (mm)	určeno pro
SXX-SA-T01-X1	658 x 540	SEF-140060xxx
SXX-SA-T02-X1	758 x 365	SEF-160042xxx
SXX-SA-T03-X1	758 x 540	SEF-160060xxx
SXX-SA-T04-X1	758 x 740	SEF-160080xxx
SXX-SA-T05-X1	758 x 940	SEF-160100xxx
SXX-SA-T06-X1	758 x 1140	SEF-160120xxx
SXX-SA-T07-X1	858 x 540	SEF-180060xxx
SXX-SA-T08-X1	858 x 740	SEF-180080xxx
SXX-SA-T09-X1	858 x 940	SEF-180100xxx
SXX-SA-T10-X1	858 x 1140	SEF-180120xxx
SXX-SA-T11-X1	958 x 540	SEF-200060xxx
SXX-SA-T12-X1	958 x 740	SEF-200080xxx
SXX-SA-T13-X1	958 x 940	SEF-200100xxx
SXX-SA-T14-X1	958 x 1140	SEF-200120xxx

Poloviční profil, do celého rozvaděče **objednávejte 2 ks**

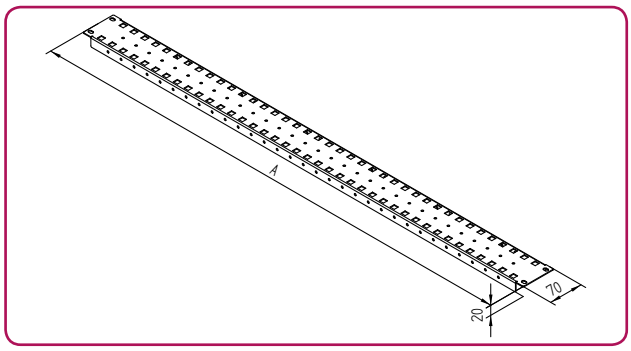

Vertikální profil

pro SEF

Typ	délka A (mm)
SXX-SA-V07-X1	700
SXX-SA-V08-X1	800
SXX-SA-V09-X1	900
SXX-SA-V01-X1	1000

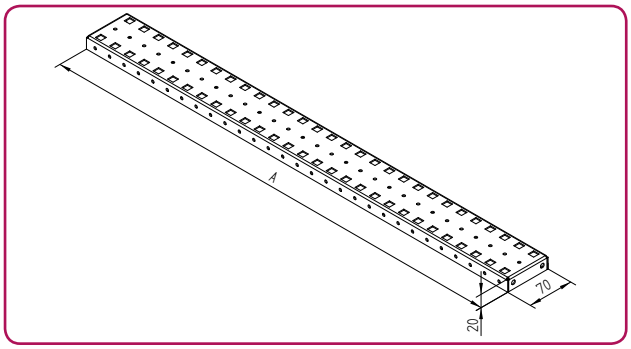

Horizontální profil S

pro SEF

Typ	Pro šířku A (mm)
SXX-SA-S42-X1	425
SXX-SA-S06-X1	600
SXX-SA-S08-X1	800
SXX-SA-S01-X1	1000
SXX-SA-S02-X1	1200

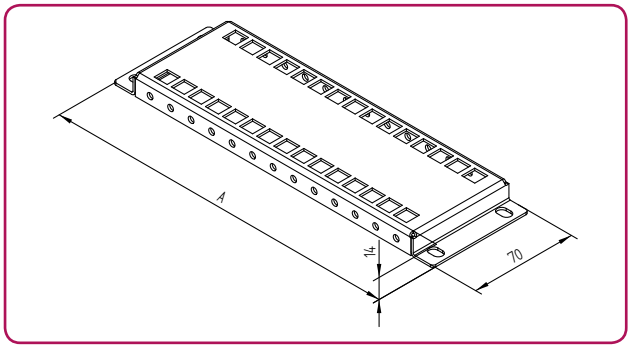

Horizontální profil H

pro SEF

Typ	Pro hloubku (mm)
SXX-SA-H03-X1	300
SXX-SA-H04-X1	400
SXX-SA-H05-X1	500
SXX-SA-H06-X1	600
SXX-SA-H08-X1	800

SXX-SA-N01-X1

Šroub závěsný 4x

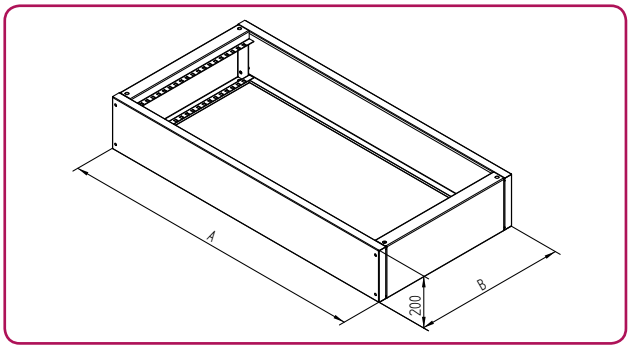

Podstavec
pro SEF

Typ	rozměr A x B (mm)
SXX-SA-P43-X1	425 x 300
SXX-SA-P63-X1	600 x 300
SXX-SA-P64-X1	600 x 400
SXX-SA-P65-X1	600 x 500
SXX-SA-P66-X1	600 x 600
SXX-SA-P68-X1	600 x 800
SXX-SA-P83-X1	800 x 300
SXX-SA-P84-X1	800 x 400
SXX-SA-P85-X1	800 x 500
SXX-SA-P86-X1	800 x 600
SXX-SA-P88-X1	800 x 800
SXX-SA-P13-X1	1000 x 300
SXX-SA-P14-X1	1000 x 400
SXX-SA-P15-X1	1000 x 500
SXX-SA-P16-X1	1000 x 600
SXX-SA-P18-X1	1000 x 800
SXX-SA-P23-X1	1200 x 300
SXX-SA-P24-X1	1200 x 400
SXX-SA-P25-X1	1200 x 500
SXX-SA-P26-X1	1200 x 600
SXX-SA-P28-X1	1200 x 800

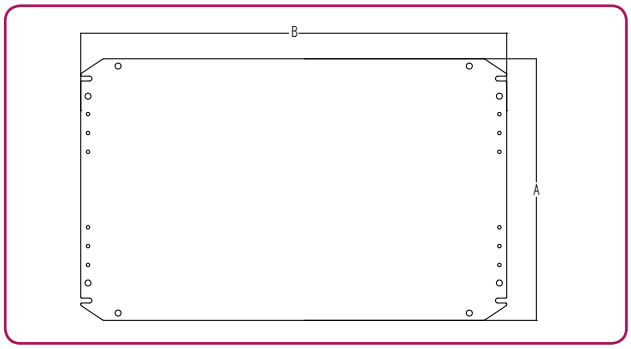

Základní upínací deska
pro SAC

Typ	rozměr A x B (mm)	určeno pro
SXX-SA-U04-X1	150 x 220	SAC-025020xxx
SXX-SA-U05-X1	150 x 270	SAC-030020xxx
SXX-SA-U06-X1	250 x 270	SAC-030030xxx
SXX-SA-U07-X1	350 x 270	SAC-030040xxx
SXX-SA-U01-X1	200 x 370	SAC-040025xxx
SXX-SA-U08-X1	250 x 370	SAC-040030xxx
SXX-SA-U09-X1	350 x 370	SAC-040040xxx
SXX-SA-U10-X1	550 x 370	SAC-040060xxx
SXX-SA-U11-X1	350 x 470	SAC-050040xxx
SXX-SA-U02-X1	350 x 570	SAC-060040xxx
SXX-SA-U12-X1	450 x 570	SAC-060050xxx
SXX-SA-U13-X1	550 x 570	SAC-060060xxx
SXX-SA-U14-X1	450 x 670	SAC-070050xxx
SXX-SA-U15-X1	350 x 770	SAC-080040xxx
SXX-SA-U03-X1	550 x 770	SAC-080060xxx
SXX-SA-U16-X1	350 x 970	SAC-100040xxx
SXX-SA-U17-X1	550 x 970	SAC-100060xxx

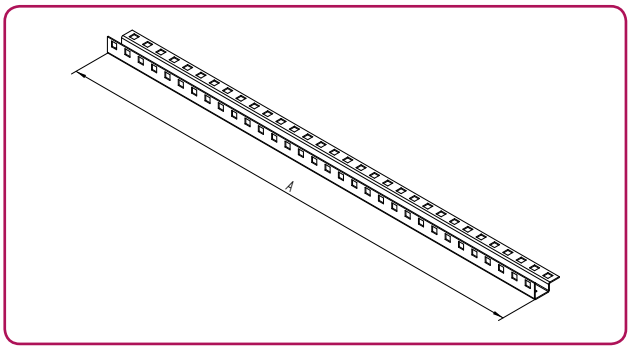

Horizontální profil podstavce R
pro SEF

Typ	Pro šířku podstavce (mm)
SXX-SA-R42-X1	425
SXX-SA-R06-X1	600
SXX-SA-R08-X1	800
SXX-SA-R01-X1	1000
SXX-SA-R02-X1	1200

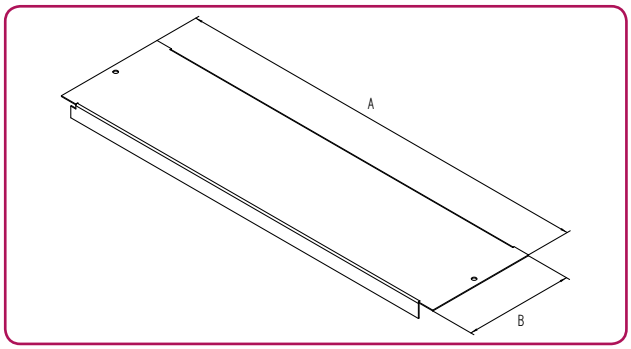

Záslepka
pro SCA, SDA

Typ	Počet modulů
SXX-SA-A01-X1	18
SXX-SA-A02-X1	24
SXX-SA-A03-X1	36

SXX-SA-Z01-X1
Deska motorová 8451 45 x 45 cm s 2 kříži

SXX-SA-Z02-X1
Deska světelná 8537 30 x 22,5 cm s 1 křížem

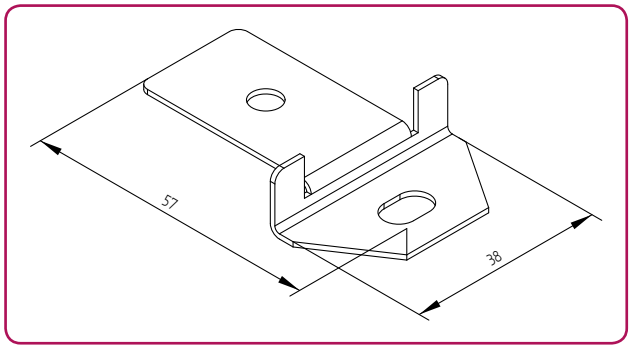

SXX-SA-M01-X1
Montážní držáky pro SAC, 4 ks

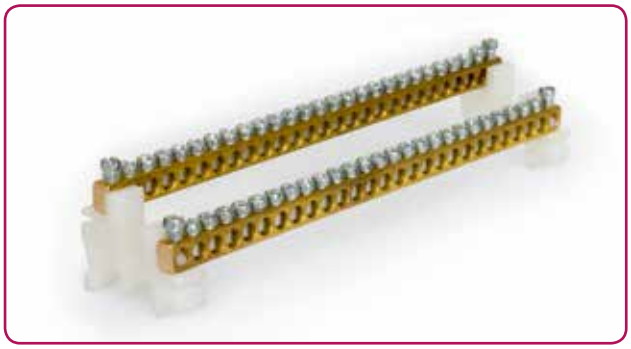

Svorkovnice N + PE
pro SCA, SDA.

Typ	délka A (mm)
SXX-SA-N02	200

SXC-SA-K01-X1
Průchodka kabelů pro SAC š. 300 mm a více.

ZNAČENÍ SILOVÝCH ROZVADĚČŮ

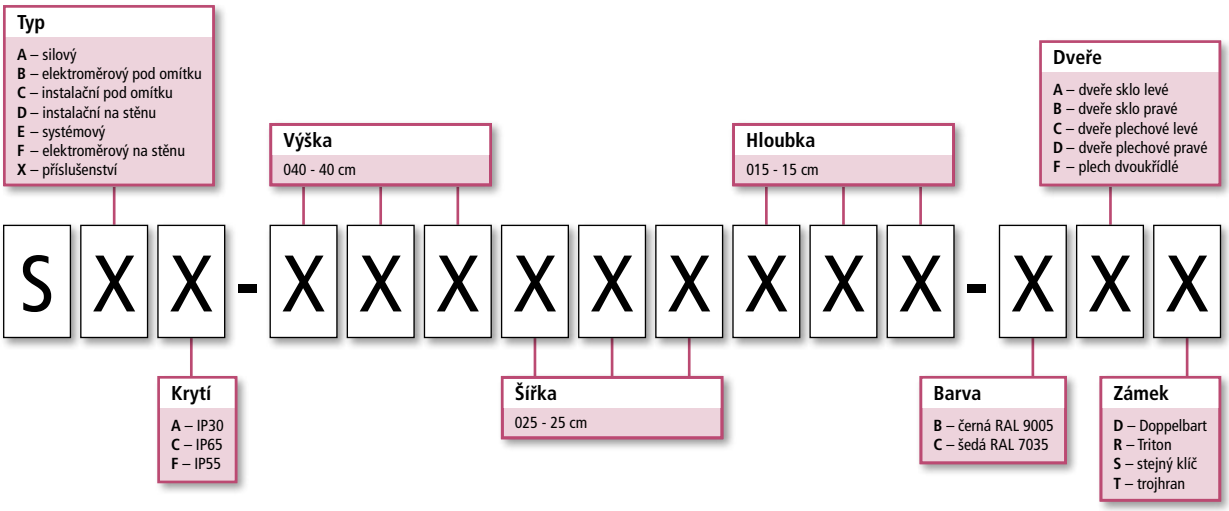

ZNAČENÍ PŘÍSLUŠENSTVÍ SILOVÝCH ROZVADĚČŮ

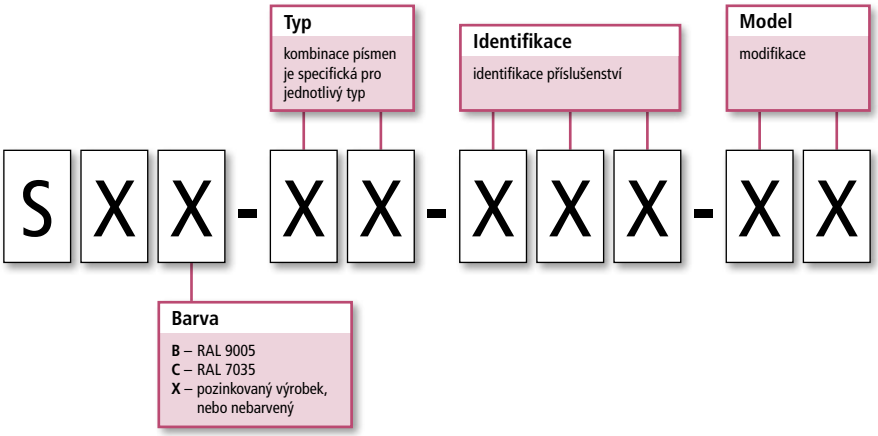

CERTIFIKACE

ISO 9001-2009

ISO 14001-2005

OHSAS 18001-2008

RIE

RMA

RZA

RDA

RPA

RXA

RBA - jednodílný 19“

RBA - dvojdílný 19“

RBA - jednodílný 10“

RUA

RCA

PŘÍSLUŠENSTVÍ

PŘÍSLUŠENSTVÍ

PŘÍSLUŠENSTVÍ

Ventilátory
a ventilační poličky pro montáž
do telekomunikačních rozvaděčů

Rozvodné panely

Kolečka, spojovací materiál

Filtry do podstavců

Panely a příslušenství

19" Rozvaděče a otevřené stojany

Záslepky, ventilace, podstavce

Zemnící lišty

Aktuální verze certifikátů jsou k dispozici zde:
http://www.triton.cz/cs/ke-stazeni/certifikaty

BALENÍ, DOPRAVA, ZÁRUKA

Balení

Naše výrobky dodáváme v novém balení. Zcela jsme nahradili balení do polystyrenu a bublinkové fólie. Hrany jsou chráněny vysoce odolnou polyuretanovou pěnou a celý rozvaděč pak chrání smršťovací fólie před prachem a poškrábáním při dopravě. Stojanové rozvaděče jsou distribuovány na dřevěných paletách.

Doprava

Dopravu zajišťují naši smluvní dopravci.

Záruka

Triton dbá v maximální míře na kvalitu svých výrobků. Pokud by se přesto vyskytl problém s vadou materiálu nebo funkce je toto předmětem záruky.
Většina výrobků má záruku 24 měsíců, výjimku tvoří klimatizační jednotky se zárukou jeden rok. Záruka začíná běžet okamžikem odeslání z našeho centrálního skladu. Pokud jsou klimatizační jednotky uvedeny do provozu námi certifikovaným technikem, pak se jejich záruční lhůta počítá od okamžiku prvního uvedení do provozu. V případě potřeby kontaktuje prosím svého dodavatele, který Vám zprostředkuje všechny potřebné informace k řešení vzniklé situace.

MARKETING – VÝSTAVY

Společnost Tritón věnuje marketingu velký prostor. Klademe důraz na osobní kontakt se zákazníkem. Představit výrobky, které vyrábíme, při osobním kontaktu je poněkud komplikované pro jejich rozměry a hmotnost. Proto se zaměřujeme na výstavy, kam pravidelně zveme naše partnery a zákazníky. Naší první velkou výstavou byl INVEX v roce 1995, který jsme absolvovali čtyřikráte za sebou. S růstem firmy a jejím úspěchem v zahraničí vyvstala potřeba prezentovat naše výrobky na evropském trhu. Proto se od roku 1998 pravidelně a nepřetržitě účastníme největšího evropského veletrhu informačních technologií CeBIT v německém Hannoveru. Od tohoto roku se datuje raketový nástup úspěchu našich řešení v celoevropském měřítku.

Účast na výstavách je pro nás příležitost, jak našim partnerům a zákazníkům představit nové výrobky a inovované produkty, ukazujeme zde také originální řešení i směry dalšího vývoje.

Současně od našich zákazníků získáváme tolik potřebnou zpětnou vazbu, jejich připomínky a návrhy na změny či zlepšení.

Nejen trh s rozvaděči ale i výstavnictví se pochopitelně vyvíjí. Zejména pod vlivem informační dálnice Internetu stále více nabývají na významu menší výstavy, které jsou pro zájemce časově dostupnější. Proto je možno naše expozice možno najít kromě velkých výstav i na mnoha menších, regionálních prezentacích. Samozřejmě v těchto aktivitách podporujeme i naše partnery. Naše rozvaděče tak můžete najít například na výstavě Eliaden v norském Lillestroemu nebo na výstavě EnergoTab v Polsku. Setkat s našimi výrobky se ale můžete na výstavách prakticky po celé Evropě. Kromě výstav se účastníme nejrůznějších konferencí, odborných seminářů a panelových diskusí kde sledujeme vývoj požadavků na rozvaděče a další výrobky z naší nabídky.

PŘEDVÁDĚCÍ CENTRUM TRITÓN

Není lepší argumentace než předvedení konkrétního vzorku. Pro tyto účely jsme pro Vás připravili prezentační centrum se vzorky našich rozvaděčů, s datovým centrem a dalšími výrobky. V něm můžete po dohodě Vašim zákazníkům ukázat všechny výhody různých modelů při osobní návštěvě.

V případě zájmu o osobní návštěvu si u nás neváhejte sjednat termín.

MARKETING – MOBILNÍ PREZENTACE

Pro zlepšení podpory jsme pořídili mobilní prezentační pracoviště, které je připraveno vyjet za Vašimi významnými stávajícími, nebo potenciálními klienty a prezentovat výrobky společnosti Tritón. Chceme tak podpořit Vaše prodejní aktivity, kterých si velmi vážíme.

Automobil na fotografiích je vybaven moderní prezentační technikou, ukázkami výrobků Tritón, barem a prostorem pro přípravu občerstvení. V případě nezbytné potřeby lze připojit i elektrocentrálu, takže nejsme závislí na přívodu elektrického proudu v místě prezentace.

Návštěvu našeho prezentačního automobilu včetně vyškoleného lektora si můžete objednat: na telefonu: **+420 467 401 111** nebo na e-mailu: **obchod@triton.cz.**

VYBAVENÍ ŠATEN, KOVOVÝ NÁBYTEK

Díky výstavbě nových výrobních hal a modernizaci výrobních procesů se nám v roce 2008 podařilo významně rozšířit sortiment o produkty sloužící k vybavení šaten, dílen a kanceláří.

Našim zákazníkům nabízíme osobní přístup a komplexní služby od návrhu až po samotnou realizaci. O vysoké úrovni našich služeb a produktů vypovídá vysoká míra spokojenosti zákazníků, kteří se na nás obrací opakovaně. Nezanedbatelný je i podíl nových zákazníků, kteří se na nás obracejí na základě referencí spokojených zákazníků.

Při výrobě klademe hlavní důraz nejen na výbornou kvalitu finálního produktu, ale také na jeho exkluzivní vzhled.

Sortiment zahrnuje:
- Šatní a odkládací skříňky v kombinaci kov / laminovaná dřevotříska
- Kovové šatní a odkládací skříňky
- Exklusivní skříňky
- Designové skříňky
- Skříňky na klíče
- Botníky pod šatní skříňky
- Šatní lavice a věšákové stěny
- Golfové skříně
- Skříně pro hasiče a záchranné složky

Uvedené produkty dodáváme zákazníkům, jako jsou: **nemocnice, školy, domovy pro seniory, fitness zařízení, výrobní závody, aquaparky, hasičské a záchranné sbory, golfové kluby.**

Více informací získáte:
tel.: +420 467 401 111, e-mail: info@satniskrinky.cz

www.satniskrinky.cz

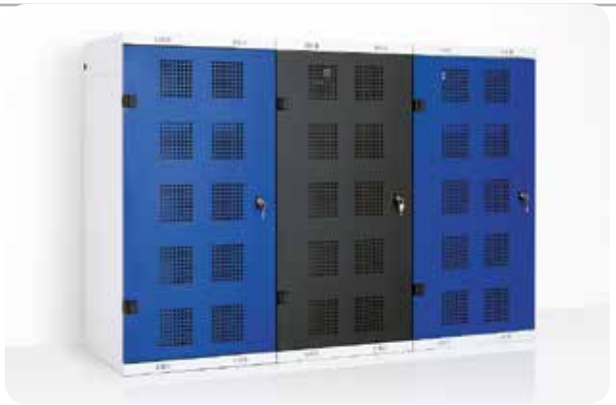

Tritón Pardubice, spol. s r. o.
Starý Mateřov 130, 530 02 Starý Mateřov, Česká republika
GPS: 50°0'4.624"N, 15°43'28.292"E
Tel.: +420 467 401 111, Fax: +420 467 401 130
E-mail: obchod@triton.cz
www.triton.cz
www.satniskrinky.cz

Tritón Pardubice, spol. s r. o.
pobočka Praha
Klánovická 485/43, 198 02 Praha 9, Česká republika
Tel.: +420 242 441 160, Fax: +420 242 441 164
E-mail: praha@triton.cz
www.triton.cz